Обзор светодиодных продуктов и решений

Данная брошюра – это окно в мир светодиодного освещения Philips. В ней Вы познакомитесь с новейшими светододными решениями, позволяющим достигать исключительных результатов в освещении.

Варианты световых пучков

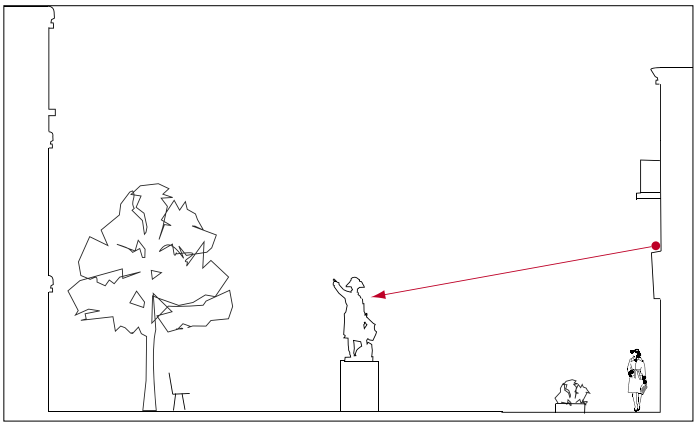

Сфокусированный луч (2x1.1⁰)
Световое пятно на расстояния до 30 метров. Используется для труднодоступных мест или фасадов зданий, где не разрешается устанавливать светильники.

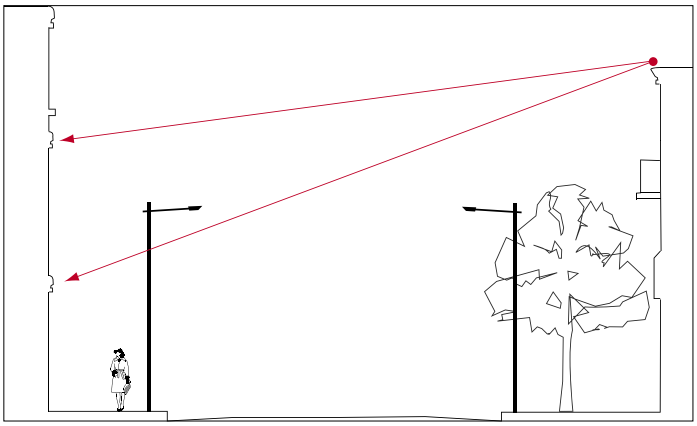

Сфокусированный луч с возможностью настройки (2x1.7⁰ до 2x5.8⁰)
Свобода настройки размера зоны освещения в зависимости объекта и расстояния. Рекомендованная дистанция от 10 до 20 метров.

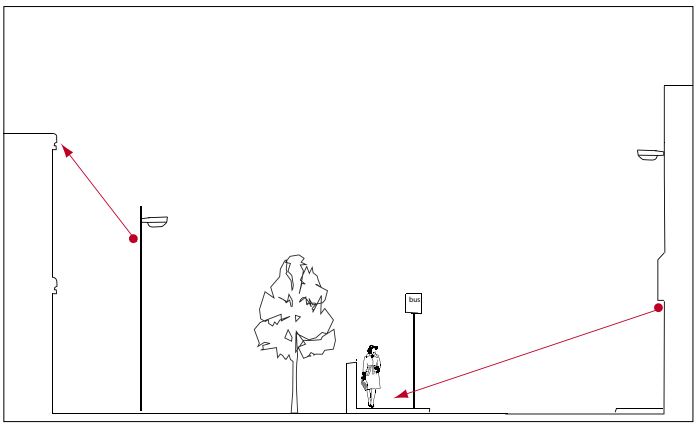

Линейный луч (2x1.3⁰ на 2x25⁰)
Проецирование световой линии с шириной 10-15 см в зависимости от расстояния с возможностью настройки длины. Для создания рисунков или акцента объектов и краев.

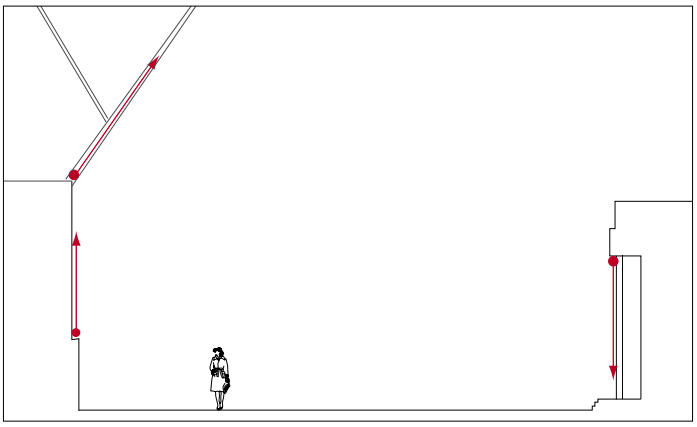

Скользящий луч
Световой луч, близкий к объекту. Длина луча может достигать 20 метров и шириной 15 см.
Для акцента вертикальных или горизонтальных архитектурных элементов.

Spot LED — искрящийся свет и улучшенные экологические характеристики

Spot LED — это инновационная и стильная серия прожекторов и даунлайтов, использующих последние достижения светодиодной технологии. Данные светильники используют высокомощный светодиод LUXEON K2, который дает больше света, чем раньше, и не содержит ультрафиолетового и инфракрасного излучения.

iF product design award 2007

	Spot LED для поверхностного монтажа	Spot LED для утопленного и полу-утопленного монтажа
Тип	С интегрированным трансформатором: 1 x LED: BCG401 2 x LED: BCG402 1 x LED настенный: BWG401 1 x LED настольный: BDG400 (трансформатор встроен с сетевую розетку) 1 x LED: BCG400 (поставляется с отдельным трансформатором)	Полу-утопленные настраиваемые: 1 x LED квадратный: BBG401 1 x LED круглый: BBG400 2 x LED квадратный: BBG402 Утопленные фиксированные: 1 x LED круглый: BBG410 1 x LED квадратный: BBG411
Источник света	1 x LUXEON K2 или 2 x LUXEON K2, 4 Вт	1 x LUXEON K2, 4 Вт
Цвет излучения	Теплый белый, холодный белый или голубой	Теплый белый, холодный белый или голубой
Питание	220-240 В AC / 50-60 Гц	220-240 В AC / 50-60 Гц Включен отдельный преобразователь
Оптика	Узкий луч: 10° Средний луч: 25° (BWG401 только 25°)	Узкий луч: 10° Средний луч: 25°
Классификация	IP20	IP20
Материалы	Корпус: обработанный алюминий и поликарбонат Оптика: поликарбонат Опорная пластина: обработанный алюминий и поликарбонат	Корпус: обработанный алюминий и поликарбонат Оптика: поликарбонат Опорная пластина: обработанный алюминий и поликарбонат
Примечания	Срок службы: 50,000 часов, 70% сохранения светового потока	Срок службы: 50,000 часов, 70% сохранения светового потока

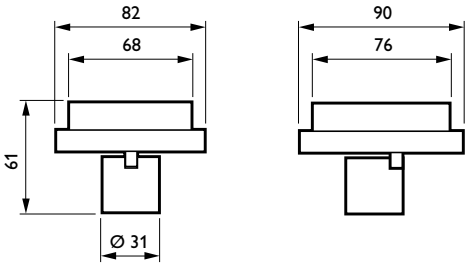

Spot LED BCG401
Все размеры в мм

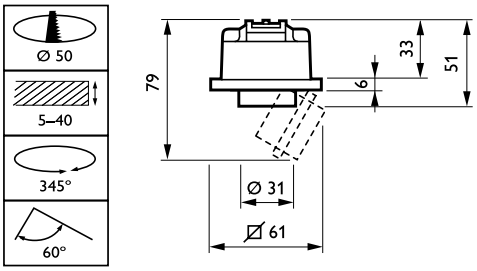

Spot LED BBG401
Все размеры в мм

Spot LED для полувстраиваемного монтажа с возможностью настройки

Тип	BBG450 круглый BBG451 квадратный BBG442 двойной
Источник света	3 x LUXEON K2 6 x LUXEON K2 (двойной)
Оптика	Узкий луч: 10° Средний луч: 25°
Цвет излучения	Теплый белый, холодный белый
Питание	220-240 В AC / 60 Гц
Потребление энергии	12.4 Вт включая трансформатор 24.8 Вт включая трансформатор (двойной)
Срок службы	50 000 часов (70% выхода света)
Классификация	IP20, класс II
Материалы	Корпус: обработанный алюминий и поликарбонат Оптика: поликарбонат Кольцо: обработанный алюминий
Настройка	Горизонтальная плоскость: 340° Вертикальная плоскость: 60°
Примечания	Включает отдельный трансформатор

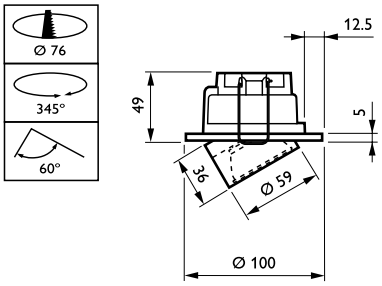

BBG440

Все размеры в мм

Прожектор Spot LED Dynamic

Тип	BCG700 / BCG702 (двойное исполнение)
Источник света	Система Philips multi-die LED
Сила света	500 кд при 4000 К
Оптика	Средний луч: 200
Цвет излучения	RGB
Цветовая температура	2700-6500 К (настройка белого)
Питание	24 В DC
Потребление энергии	Макс. 7 Вт
Срок службы	70% светового потока при 25 000 часов работы при Ta ≤35°C
Классификация	IP20, класс II
Материалы	Корпус: обработанный анодированный алюминий Линзы: стекло
Рабочая температура	Ta ≤35°C с защитой от перегрева
Управление (дополнительно)	ColorChaser Touch
Установка	Горизонтальная плоскость: 350° Вертикальная плоскость: 280°
Примечания	Также выпускается в двойном исполнении Питание 24 В через драйвер или интерфейс управления ECG 700 100-240V /24V / 60 Вт DMX 50/60 Гц

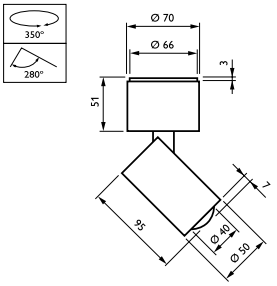

BCG 700

Все размеры в мм

AccentLED Luxeon K2

AccentLED Luxeon K2 — высокомощная светодиодная лампа для акцентного освещения низкого (цоколь GU 5.3) и среднего (цоколь GU 10 и E27) напряжений. Благодаря четкому световому пучку, она идеально подходит для акцентного и декоративного освещения и подсветки небольших объектов на близком расстоянии (< 1 метра) с отелях, магазинах, музеях и ресторанах. А долгий срок службы делает ее прекрасным решением для мест, требующих минимального обслуживания. Кроме этого, AccentLED сберегает до 80% электроэнергии по сравнению с галогенными лампами, и не содержит УФ- и ИК-излучения в световом потоке.

Underwater LED — освещение в воде и вокруг нее

Philips Underwater LED — это серия ультра эффективных светодиодных микроточечных светильников и встраиваемых маркеров, разработанных для создания потрясающих эффектов во влажной или нормальной среде. Имея степень защиты IP68 до глубины 10 метров, светильники выпускаются с набором углов для рассеивания света 10°, 25° и 40° — для точечной подсветки архитектуры, а также фонтанов или водоемов. Underwater LED, совместимый с DMX выпускается с синем, белом и цветном исполнении, как на Luxeon I, так и Luxeon K2 светодиодах.

Underwater LED для поверхностного монтажа

Тип	BCB450 для поверхностного монтажа
Источник света	3 x Luxeon LED I
Цвет излучения	RGB Моно: синий, холодный белый
Питание	Ток, 350 мА
Потребление энергии	Макс 4 Вт
Управление (дополнительно)	RGB: ColourChaser DMX ColourChaser Wheel с подчиненным интерфейсом Моно: только включение
Оптика	12°, 25° и 40°
Рабочая температура	-20°C <Ta<35°C
Классификация	IP68, класс III
Срок службы	50 000 часов (70% сохранения светового потока (люмен)
Материалы	Корпус: нержавеющая сталь и хром, закаленное стекло
Установка	Нет предпочтений по ориентации, поверхностный монтаж Underwater (IP68), для внутренних и наружных установок
Апробации	CB, CE, 8500

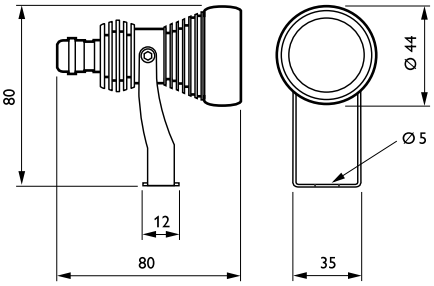

BCB 450

Все размеры в мм

C-Splash 2 — живые цвета и различные световые эффекты в воде

Philips C-Splash 2 — это ультратонкая, погружаемая с воду светодиодная система, которая обеспечивает живое изменяющееся освещение с отличным контролем и гибкостью. А маркировка IP68 говорит о том, что данную систему можно использовать на глубине до 3 метров с пресной или соленой воде, даже с добавлением брома или хлора, что отлично подходит для фонтанов, парков или прибрежных зон.

Выпускается с мягким фокусным диффузором (угол луча 22°) или простыми защитными стеклами (угол луча 10°).
Встроенные технологии ChromAcore, Optibin и мониторинг температуры вместе с унифицированным питанием и кабелем данных делают систему C-Splash простой в установке, работе и обслуживании.

LEDline 2 — композиция из света

LEDline 2 — это высокопроизводительный линейный светильник, предназначенный для создания цветного изменяющегося освещения и бесшовных световых конструкций. Новое белое исполнение на основе светодиодов Luxeon K2 от холодного до теплого белого подходят для подсветки архитектурных элементов или фасадов и зданий высококачественным белым светом.

Новый светодиод Mini Ledline2 подходит для различных световых решений. Серия Ledline2 проста с установке за счет DMX/RDM и различных соединений, кабелей и монтажных скоб.

LEDline² RGB

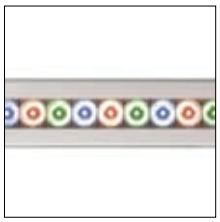

LEDline² AWB

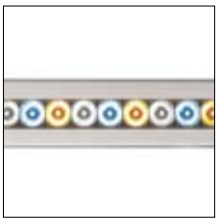

LEDline² Mono

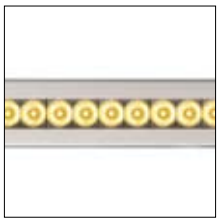

Grazer LED — для удивительных световых рисунков

Grazer LED — это серия инновационных светильников, производящих падающие под определенным углом лучи, на основе светодиодов Luxeon. Эти светильники, работающие по принципу «включай и работай», образуют скользящий свет на стенах и потолках, и могут настраиваться для обеспечения вертикального, наклонного или горизонтального заливающего рисунка.

Светильники Grazer LED ударопрочные и холодные на ощупь, они также отличаются малым потреблением энергии. Grazer LED выпускается в кубическом (единичном и двойном) и карусельном (единичном и двойном) исполнении.

iW Profile g2 — компактный и выразительный

iW Profile g2 — это низкопрофильная линейная система, которая отлично подходит для выставок, витрин, нижнего, рабочее освещение и освещение ниш. Цветовая температура настраивается от 3000 до 6500 К при помощи специального простого в использовании контроллера.

eW Profile — устойчивый и компактный

eW Profile Powercore — это низкопрофильный, линейный белый светодиодный светильник, предлагающий выбор световых температур от 2700 до 4000 К, который идеально подходит для освещения рабочих поверхностей, например, кухонных столов, рабочих мест (т.е. рабочих столов в офисах и коммерческих структурах и рабочих стоек (например, лаборатории в коммерческих, исследовательских или академических учреждениях). Он также обеспечивает превосходное освещение для витрин и нижней подсветки полок (выставки, барные стойки).

product design award gold 2006

LEDflood Luxeon K2 — подчеркивание структур

LEDflood — это серия светильников для наружного освещения отдельных структурных элементов. LEDflood можно применять для освещения фасадов, статуй, колон или деревьев, а также для подчеркивания архитектурных деталей. Каждый светодиод оснащен высокоэффективной оптикой, что обеспечивает точное распределение света и однородное освещение на больших расстояниях.

LEDflood выпускается в двух исполнениях для создания различных световых эффектов от точечных до линейных. В комбинации с системой Zoomspot можно настраивать луч под конкретный проект. Гибкость настройки (наклон и панорамирование) обеспечивают свободу установки. Цветовые комбинации WH/AM, BL/WH, RGB и AWB предлагают полную палитру нейтрального белого, раскрывая всю красоту архитектурного материала.

LEDflood K2 для поверхностного монтажа

Тип	Моно: BCP731 Биколор: BCP732 RGB или AWB: BCP733
Источник света	9 x Luxeon® K2
Цвет	Моно: красный, желтый, зеленый, синий или теплый белый, холодный белый Биколор: белый/синий, белый/желтый, синий/зеленый RGB: красный/зеленый/синий AWB: желтый, белый, синий
Оптика	Коллимирующая оптика: С Zoomspot: 2 x 30 до 2 x 15° Точечная без Zoomspot: линейная вертикальная и горизонтальная вертикальная с фиксированными призмами: 2 x 40 до 2 x 27° Точечная без Zoomspot: 2 x 3° (только для моно и биколора)
Питание	220-240 В AC/ 50-60 Гц (дистанционное устройство)
Драйвер	24-38 Вт (в зависимости от цветовой гаммы)
Рабочая температура	-20°C < Ta < 35°C
Управление (дополнительно)	RGB или AWB: ColourChaser DMX, ColourChaser Wheel
Классификация	Класс I, класс II, IP66
Материалы	Корпус: литой алюминий Стекло: закаленное стекло Оптика: метакрилат Каркас: обработанная нержавеющая сталь Дистанционное устройство: литой анодированный серый алюминий (RAL 9006)
Срок службы	50 000 часов (70% сохранения светового потока при Ta=25°C
Примечания	Система температурного контроля Линейная версия зумирования IK08

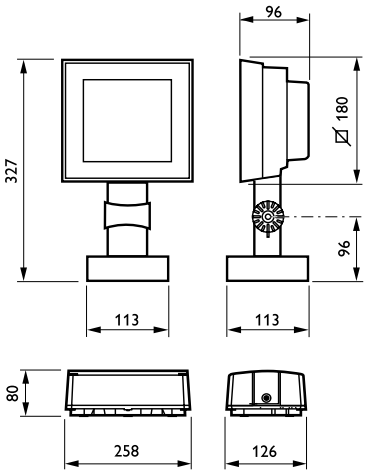

BCP731

Все размеры в мм

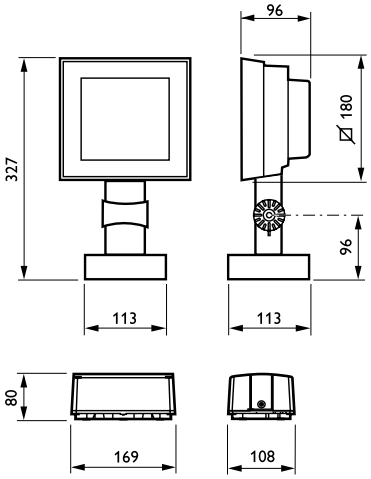

BCP731

Все размеры в мм

ColorBlast — создание динамической атмосферы

Philips ColorBlast предлагает широкий диапазон подсветки стен насыщенными цветами с изменяющимися световыми эффектами. Этот компактный высокопроизводительный светильник на основе светодиодов обеспечивает гибкость установки и применения, высокую эффеткивность и надежность. Данный светильник может применяться как в наружном, так и во внутреннем освещении. ColorBlast работает от контроллера Philips или другого контроллера, совместимого с DMX512.

	ColorBlast 12 Powercore	ColorBlast 12
Тип	BCP470	BCP461
Источник света	36 x LED-HB	36 x LED-HB
Цвет	RGB	RGB
Питание	100-240 В AC / 50-60 Гц	24 В DC
Потребление энергии	50 Вт	50 Вт макс. При полной мощности
Управление (дополнительно)	Вся серия DMX контроллеров от Philips: ColorDial, iPlayer3, LSM (Ethernet) или контролер DMX другой фирмы	Вся серия DMX контроллеров от Philips: ColorDial, iPlayer3, LSM (Ethernet) или контролер DMX другой фирмы
Оптика	Узкий луч: 60 Средний луч: 10° простая линза Широкий луч: 23° основная линза	Medium beam 10° Wide beam 23°
Рабочая температура	-40°C < Ta < 50°C	Средний луч: 10° Широкий луч: 23°
Материалы	Корпус: литой алюминий с порошковым покрытием (черным или белым) Линзы: чистое закаленное стекло или закаленное стекло с мягким фокусом	Корпус: литой алюминий с черным или белым покрытием
Установка	Поверхностный монтаж	Поверхностный монтаж
Настройка	Блокирующиеся шарнирное соединение: после установки поворот до 360° Фиксация вращения: 110°	Блокирующиеся шарнирное соединение: после установки поворот до 360° Фиксация вращения: 110°
Примечания	Кабели и контроллеры, необходимые для функционирования, заказываются отдельно	Кабели и контроллеры, необходимые для функционирования, заказываются отдельно
Срок службы	50 000 часов (50% сохранения светового потока)	50 000 часов (50% сохранения светового потока)
Область применения	Внутренние и наружные установки: Заливающее и акцентное освещение зданий, арок, потолков, деревьев, колон, структур	Внутренние и наружные установки: Заливающее и акцентное освещение зданий, арок, потолков, деревьев, колон, структур
Классификация	CE, UL, PSE IP66	CE, UL/cUL IP66

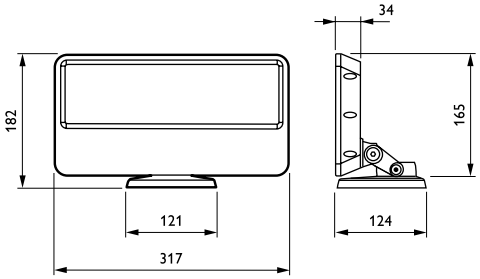

BCP470

Все размеры в мм

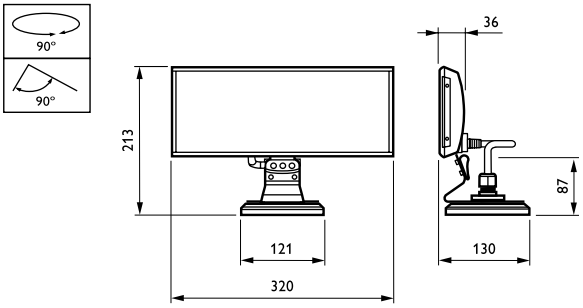

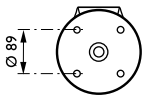

BCP461

Все размеры в мм

iW Blast — эффект заливки стен

Philips iW Blast обеспечивает температурный контроль белого света (3000-6500K) для создания креативного и заливающего освещения стен. Интенсивность светового потока настраивается при изменении цветовой температуры. Philips iW Blast подходит для различных применений.

Серия Philips iW Blast включает:

Philips iW Blast 12 Powercore
Philips iW Blast 12 Powercore основан на технологии Powercore, которая интегрирует управление питанием и данными непосредственно в продукт и устраняет необходимость внешнего источника питания. Данная надежная высокопроизводительная система предлагает великолепную эффективность и простоту установки, а также отличный контроль при помощи любого контроллера iW компании Philips.
Подходит для различных внутренних и наружных установок.

iW Blast 12 TR
iW Blast 12 TR отлично подходит для различных внутренних установок. Резиновая муфта защищает продукт от различных воздействий. iW Blast 12 TR легко и быстро настраивается без применения специальных инструментов. iW Blast 12 TR совместима с DMX512 и может также работать от контроллера Philips или контроллера DMX другого производителя.

ColorBurst 6 — цветное точечное освещение

Philips ColorBurst 6 — это маленькое стильное решение для точечной подсветки и заливки стен богатыми насыщенными цветами и меняющимися световыми эффектами.
ColorBurst 6 — это герметичный продукт, излучающий мягкий свет и предназначенный для внутренних и наружных установок. Блокирующиеся шарнирное соединения на 350° и блокирующаяся система вращения на 350° обеспечивают различное позиционирование светильника. Корпус снабжен тремя винтами для присоединения таких элементов, как линзы и заслонка. ColorBurst 6 обладает гибкими возможностями управления с помощью контроллеров Philips и поставщиков и совместим с DMX512, при использовании кабеля питания/данных от Philips.

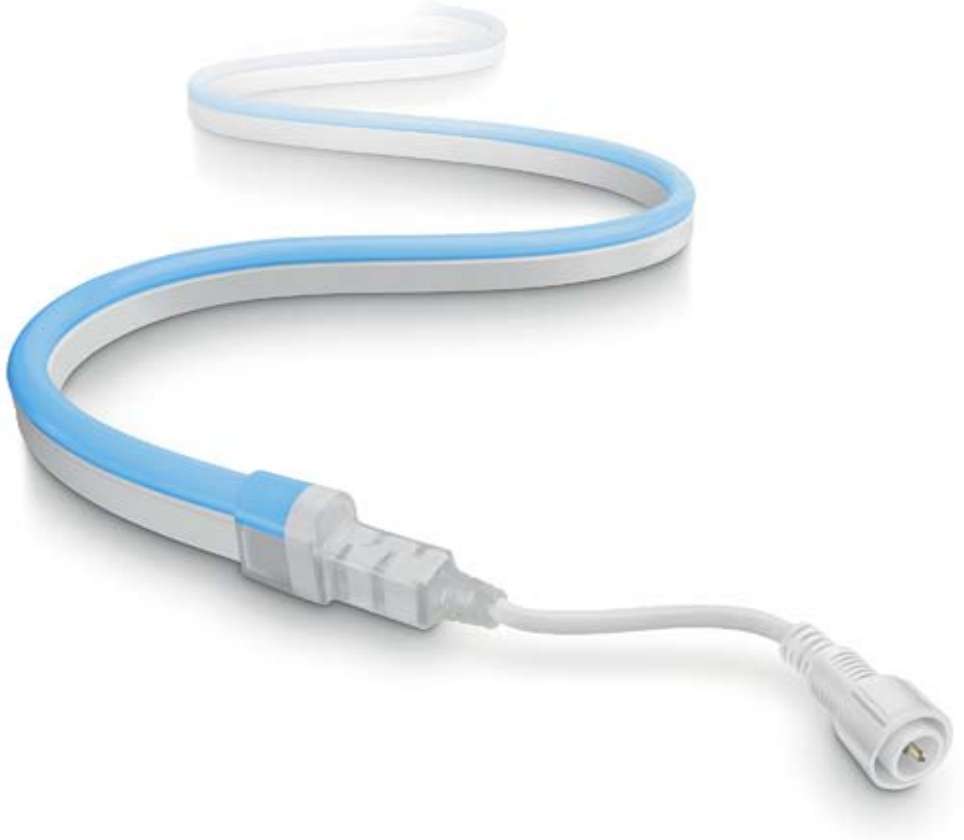

Flex LED^{NG} — гибкий светильник в различных цветовых решениях

Следующее поколение Flex LED представляет собой линейку светильников, способных создавать мягкое контурное освещение даже вокруг углов. 79 светодиодов в одном метре, запаянные в ПВХ корпус, обеспечивают яркое и равномерное освещение.

Его миниатюрная гибкая структура и равномерное освещение делают данный светильник идеальным для интегрирования в архитектурные элементы, такие как стены и арки и декоративное освещение. Гибкость системы достигается за счет использования светильников разной длины, соединяемость отдельных элементов составляет до 100 метров даже для разных цветов. Новое поколение Flex LED может быть смонтировано непосредственно на площадке при помощи соединителей IP44 и не требует специальных инструментов. Более того, ударопрочность и малое потребление электроэнергии делают этот светильник великолепной альтернативой дорогому неоновому освещению.

Каждый цвет доступен в 5 стандартных длинах — однако, каждый цвет имеет свои стандартные длины. Также разработаны два разных источника питания и специальные монтажные приспособления.

LiteWand LED — волшебная палочка света

Philips LiteWand LED — это ультратонкий поворотный светодиодный линейный светильник в алюминиевом матовом корпусе с прозрачной пластиковой крышкой.

LiteWand LED — это тонкий малозаметный светильник с очень низким потреблением электроэнергии в большом цветовом ассортименте. Он поставляется с поворотными монтажными клипсами, которые обеспечивают его вращение после установки. Можно соединить вместе до 3 светильников.

LiteWand LED идеально подходит для общего освещения кабинетов, сводов, витрин, магазинов и жилых помещений.

LiteWand LED выпускается в шести цветовых версиях и RGB в двух конфигурациях. Он также поставляется как полноценный набор, включающий светильник, блок питания и монтажные принадлежности. RGB набор поставляется с интегрированным запрограммированным контроллером. Простая конфигурация включает только светильник и аксессуары для монтажа.

LED strip kit — простое оформление

Philips LED strip kit был специально создан для упрощения декорации. Это полный набор, который не требует дополнительных аксессуаров. Он дает вам свободу с создании ваших собственных белых, цветных или динамичных световых решений на основе светодиодов.

Philips LED strip kit включает уже все необходимое в одном наборе, который обеспечивает превосходную гибкость, особенно при непосредственном монтаже на площадке. Philips LED strip kit может быть соединен для получения более длинных световых решений — до 4 полос в одной системе. Он легко крепится при помощи ленты или винтов. Данный светильник идеально подходит для узких мест, где невозможно использовать какой-либо другой вариант стандартных ламп (например, свод или полка).

Philips LED strip kit — это надежный, легкий в транспортировке светильник в отличии от других ламп, например, неоновых и люминесцентных.

iColor Cove — превосходная подсветка для узких мест

Используя Philips iColor Cove, вы можете создавать динамичное освещение с нишах, акцентных зонах и других узких местах. Эти компактные светильники на основе светодиодов очень функциональны. Обладая возможностью соединяться между собой, они создают тем самым продолжительную световую линию для акцентирования изгобов или других сложных геометрических форм.

iColor Cove MX Powercore

Тип	BCX450
Источник света	18 x LED-HB
Цвет	RGB
Питание	100 — 240 В / 50 — 60 гц
Потребление энергии	12 Вт (при полной интенсивности)
Управление (дополнительно)	Весь спектр контроллеров DMX Philips
Оптика	70° x 70° 20° x 60°
Рабочая температура	-20°C < Ta < 50°C
Материалы	Корпус: алюминий с порошковым покрытием
Установка	На поверхностях возможна установка с помощью направляющих
Настройка	Вращение180° с фиксаторами через каждые 10°
Примечания	Блок питания/управления, кабели и контроллеры заказываются отдельно
Срок службы	50 000 часов (50% сохранения светового потока при Ta=25°C)
Область применения	В помещениях: офисы, магазины, отели

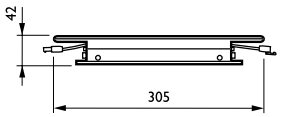

BCX450

Все размеры в мм

iW Cove Powercore — гармоничный белый свет для ограниченного пространства

С продуктом Philips iW Cove Powercore вы можете управлять оттенками белого цвета в освещении ниш в акцентном освещении и в других ограниченных пространствах. Эти компактные устройства на основе светодиодов универсальны, с ними можно создавать непрерывные линии света, получать изогнутые линии или более сложные фигуры.

iW Cove Powercore — надежная, высокоэффективная линейная система, которая дает высококачественный настраиваемый белый свет. Серия IntelliWhite (iW) позволяет сочетать освещение с окружающей средой изменяя цветовую температуру — требуется ли имитировать изменения дневного света или изменить окружение без замены ламп в существующих светильниках.

eW Cove — рациональный свет в ограниченном пространстве

С продуктом Philips eW Cove Powercore вы можете добавить эффекты белого цвета в освещении ниш в акцентном освещении, а также в других ограниченных пространствах. Эти компактные устройства на основе светодиодов универсальны, с ними можно создавать непрерывные линии света и получать изогнутые линии или более сложные фигуры. Продукт eW Cove доступен в версии в Powercore, что дает возможность получить рациональное освещение для ограниченного пространства.

iColor® Flex — приобретенный опыт

Продукт Philips iColor® Flex — многоцелевая светодиодная гирлянда для акцентированного освещения или освещения по периметру, которая позволяет создавать необычные эффекты в закрытом помещении или на открытом воздухе без ограничений размера светильника, формы или пространства. Она образуется из 50 индивидуально управляемых трехцветных светодиодных узлов с матовыми или прозрачными, куполообразными или конусообразными линзами. Каждый узел снабжен технологией Chromasic® с целью индивидуального управления и самоадресации.

iColor Flex SL

Тип	BGC490
Источник света	50 узлов, каждый содержит 3 SMD
Мощность света на пиксель	1 кд
Цвет	RGB
Питание	7.5 В DC
Потребление энергии	25 Вт максимальный при полной интенсивности
Управление (дополнительно)	Ethernet (BSM или LSM) или любой контроллер Philips DMX
Оптика / плафон	120° без линзы; Матовый угол, матовый конус, прозрачный угол, прозрачный конус
Рабочая температура	-20°C < Ta < 50°C
Материал	Корпус: поликарбонат
Установка	На поверхностях / через отверстия
Настройка	Гибкая нить из светодиодов. Светодиоды расположены с интервалами 10 или 30 см. Возможна поставка с интервалами по заказу.
Примечания	Блок питания/управления заказывается отдельно
Срок службы	50 000 часов, 50% сохранения светового потока
Область применения	В помещениях и снаружи: создает рисунки и видео на поверхности фасадов зданий, потолков, полов и соосружений
Классификация	CE, UL/cUL IP66

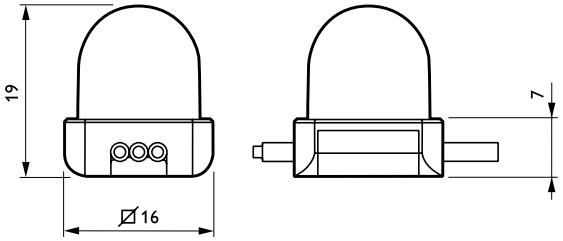

BGC490 высокая линза
Все размеры в мм

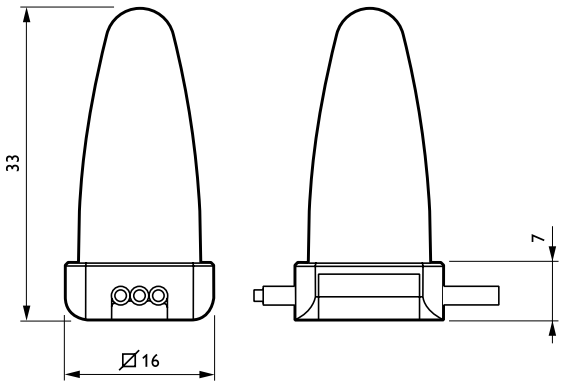

линза купола BGC490
Все размеры в мм

eW® Flex SLX — универсальное решение

Philips eW® Flex SLX — универсальная гирлянда из 50 из светодиодов, в которой применяется технология Chromasic®, предназначенные для индивидуального управления системой. Разработана для акцентного освещения и освещения периметра или как компонент для индивидуальных решений, eW®. Надежная и гибкая форма позволяет использовать этот продукт как внутри, так и снаружи: стены, пол, потолок, а также для освещения трехмерных скульптур.

Выбор цветовой температуры (2700 K или 4200 K) гарантирует гибкость дизайна, в то время как светодиоды высокой мощности создают возможность размещения на большом расстоянии. Благодаря этим факторам eW® Flex SLX является превосходным решением для контурной подсветки зданий, архитектурных деталей, мест развлечения, витрин или других розничных стендов, а также для музейного освещения, освещения ресторанов, баров или ночного клуба. Кроме того, этот продукт может использоваться для монохроматического видео.

iColor Module FX — универсальные проекты

Продукт Philips iColor Module FX является 152-миллиметровой квадратной модульной панелью, позволяющей создавать различный дизайн, который требует индивидуально управляемых светоточек, включая случаи со сложными рисунками, изображениями, мультипликацией и видео. Она управляется светодиодным микрочипом Chromasic® производства Philips и включает в себя 9 или 36 трехцветных, индивидуально управляемых светодиодных узлов, также она совместима с большинством контроллеров DMX. Бюджетный вариант для проектов типа Video with Light среднего разрешения может легко объединяться в группы, чтобы создавать большие дисплеи без видимых мест соединения. Модуль позволяет создавать бегущую строку и изображения, предполагает возможность превосходного управления светом, и свободу дизайна благодаря модульному стандартному блоку.

iColor Tile FX 2:2 — креативные эффекты

Philips iColor Tile FX — 597 x 597 мм — панель, представляющая собой «холст» для создания креативного освещения в дизайне, создания эффектов и мультипликации. Она представляет собой экономный способ осуществления проектов типа Video with Light среднего разрешения. Панель включает 144 трехцветных светодиодных узла с индивидуальным доступом, каждый из которых управляется технологией Chromasic®, которая объединяет управление питанием, коммуникацией и средствами управления, и позволяет достичь бесконечного разнообразия в эффектах. Панель iColor Tile FX подходит для встраиваемой и поверхностной установки на стенах или потолках. Она идеальна и для маленького, и для крупномасштабного проекта и может использоваться, в качестве замены потолочного покрытия. Панель iColor Tile FX также производится с ударопрочным прозрачным рассеивателем (линза iColor Tile), который обеспечивает однородные плавные оптические эффекты по всей поверхности.

Lattis LED — динамические точки

Philips Lattis LED — это RGB светильники, которые можно объединять, для формирования матричного поля на архитектурных поверхностях, создавая эффекты динамического цвета. Области применения Lattis LED разнообразны: от украшения фасада до создания световых сцен. И их можно использовать для освещения снаружи и внутри зданий.

Совместимость DMX позволяет создавать синхронизированные цветовые переходы. С четырьмя коннекторами IP, имеющимися на каждой стороне, путаница из проводов — дело прошлого.

Низкое рабочее напряжение в сочетании с IP66, защитой класса III гарантируют полную безопасность.

Lattis LED имеется в 2-х размерах с шириной 90 мм и 145 мм, и может управляться стандартными способами.

iColorAccent® Powercore — динамические световые линии

iColorAccent® Powercore — это линейный светильник направленного освещения, который позволяет плавно изменять цвет и создавать видео-панно с низкой разрешающей способностью для освещения в помещении или на открытом пространстве. Продукт поставляется в версиях различных размеров и подходит для решения множества задач.

Marker LED — притяжение внимания

В комбинации со светодиодами SMD и рассеивателем из стекла, этот светильник представляет собой хорошо видимый маркер с равномерным световым эффектом. Версия Marker LED RGB позволяет получать динамические изменения цвета, предоставляя широкий выбор вариантов для творчества и эффектов.

Marker LED доступен в круглой, прямоугольной и квадратной версиях. Вместе с монтажным боксом, который позволяет легко встроить их в стену или грунт.

Marker LED

Монтажный бокс

Подготовленный к монтажу

Marker LED квадратный

Тип	220-240 В: BBG310 24 В: BBG311
Источник света	16 светодиодов SMD
Цвет	RGB, красный, зеленый, синий, янтарный и прохладный белый
Питание	24 В 220-240 В AC / 50 гц
Плафон	Стекло с внутренним рассеивателем
Управление (дополнительно)	ColourChaser DMX, ColourChaser Wheel
Классификация	IP67
Материалы	Верхнее покрытие: закаленное стекло Верхнее кольцо: нержавеющая сталь Блок ПРА: поликарбонат
Размеры	75 x 100 x 100 мм
Срок службы	50 000 ч, 70% сохранения светового потока
Примечания	Монтажные аксессуары: монтажный бокс 2 x M20, высота 109 мм Монтажный бокс для бетона, высота 143 мм

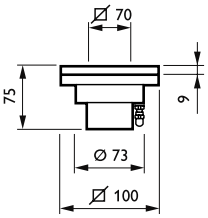

Marker LED BBG311
Все размеры в мм

Wall Marker LED — преобразование интерьеров

Встраиваемый светильник Wall Marker LED доступен в белой, синей и RGB версии — для оживления интерьеров помещений и обеспечения цветного освещения в коридорах. Полированный высококачественный алюминий создает тонкий изящный силуэт, а матированный плоский рассеиватель обеспечивает равномерную яркость и цвет излучения.

Светильник Wall Marker LED доступен в круглой и квадратной версиях.

Асимметричный светильник Wall Marker LED — уверенность в будущем

Новый асимметричный светильник Wall Marker LED идеален для установки на стены и ступени для освещения коридоров и площадок, лестниц и т.д.. Благодаря светодиодам LUXEON® K2, он обеспечивает эффективное освещение. Доступны на выбор три уровня яркости. Алюминиевый корпус и закрытый источник света позволяют обеспечить защиту IP54.

Светодиоды Amazon LED — направляющая подсветка

Создайте приятный и привлекательный вход или дорожку, по которой вас ведут огоньки света. В основе последней серии светильников Amazon LED с набором световых маркеров лежат диоды высшего качества, с высоким световым потоком доступны на выбор в пяти различных цветах: желтом, красном, синем, зеленом и белом (температура цвета 5600 — 6500 K) с высокой степенью защиты от проникновения пыли и воды. Добавьте уюта в ваш интерьер.

Светильники Amazon LED в синем и белом цветах — это полный комплект для освещения световой дорожки с дистанционным управлением на террасе или в саду.

CareGlow — ведет вас сквозь темноту

В незнакомой комнате может быть трудно найти дорогу в темноте. Когда гости отеля или пациенты больницы встают с постели ночью, они нуждаются в визуальной поддержке для прохождения через комнату, без необходимости тянуться, чтобы зажечь ослепляющий главный свет.

CareGlow — система освещения, срабатывающая при движении. Она разработана для обеспечения мягкого освещения, которое поможет Вам не сбиться с пути в темных комнатах, переулках и других плохо освещенных местах. Светильники могут быть расположены на стене или под тумбочккой — для освещения пути. Когда датчик обнаруживает движение в темноте, CareGlow включается и излучает мягкий свет минимум 12 секунд. Когда комната освещена или когда достаточно дневного света, датчик света CareGlow не активен.

CareGlow поставляется со встроенным или отдельным датчиком.

CityWing LUXEON® K2 — прокладывая путь вперед

CityWing — это комплексное решение для задач освещения, характеризующееся миниатюрными размерами и элегантностью. Этот светильник для пешеходных зон имеет 18 мощных светодиодов LUXEON® K2, создавая улучшенное освещение.

Комбинация белого и/или «янтарного» светодиодов создает теплый белый и холодный белый свет (температура цвета от 2700 K до 4300 K). Высота 4 метра с углом наклона 5°, позволяет соблюдать интервал между мачтами 12-14 м., с уровнем освещенности 15 люкс. С полностью нейтральным белым (4300 K), уровень освещенности увеличивается до 30 люкс.

2700 K

3200 K

4000 K

4300 K

iF product design award gold 2006

ObstiVision LED — гарантия безопасной поездки

ObstiVision K2 является специализированным светосигнальным светильником для обозначения препятствий на пути воздушных транспортных средств. Высокомощный светодиод нового поколения создает надежную систему, основанную только на одном единственном светодиоде. Она подходит для использования как светосигнальный огонь Типа А согласно стандартам ICAO.

Основные случаи применения — телебашни, здания, линии электропередач, аэропорты.

eW Downlight Powercore — комфортный и незаметный

Светильник Philips eW Downlight — низкопрофильный, устанавливаемый на поверхность локальный светильник для общего освещения. Он дает обычные для светодиодов преференции по высокой энергоэффективности и долгому сроку службы, и это позволяет экономить электроэнергию и при обслуживании, по сравнению со светильниками на основе люминесцентных и галогенных источников.

eW Downlight идеально подходит для холлов, коридоров, лифтов, залов заседаний и интерьеров в магазинах и отелях. Низкий профиль и дизайн eW Downlight гарантируют минимальное визуальное воздействие в местах, где применение встроенных светильников невозможно или нежелательно.

Диммируемый eW Downlight доступен в теплой белой версии (2700 и 4000 K) и с шириной светового пучка 30 и 65 градусов.

ColourChaser Touch

Освещение с динамическим изменением цвета предлагает фактически неограниченные возможности для изменения окружающего пространства соответствующего случаю или дизайнерскому решению.

Разработанный специально архитектурной подсветки ColourChaser Touch может управлять до 100 светильниками — что идеально подходит для розничной торговли, отелей и учреждений здравоохранения.
ColourChaser Touch имеет интуитивный, сенсорный интерфейс — с акустической обратной связью — чтобы можно было управлять и подбирать цвета от многоцветных источников света (RGB, RGW, CMY и CMYK).

Уникальный, понятный пользователю, дизайн позволяет любому создать и отредактировать до 4 сцен освещения, статического или более сложного, с использованием динамических эффектов. Цвет (C), Мощность (I) и Насыщенность (S) настраиваются просто, нажатием непосредственно на соответствующую кнопку и вращением колесика.

ColourChaser Touch — истинное решение plug-and-play — соединение осуществляется непосредственно через DMX с использованием стандартного шнура RJ 45.

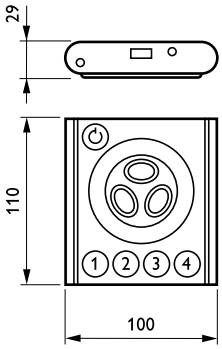

LRC9611

Все размеры в мм

	ColorChaser Touch
Тип	LRC9611
Протокол	DMX512
Каналы	512
Цвет	RGB / RGBW
Питание	48 В (100 — 240 В включая адаптер)
Классификация	IP20
Материал	Анодированный алюминий
Размеры	110 x 100 x 29 мм
ПО	ColourChaser Designer (включено)
Установка	Прилагается настенный кронштейн для облегчения универсальной установки

MASTER LED — новые стандарты освещения

Благодаря сроку службы 45000 часов высококачественного освещения, светодиоды коллекции MASTER LED производства Philips открывают новый мир прожекторного освещения. Низкое энергопотребление и долгий срок службы светодиодов теперь объединены с удовлетворением потребности в долговечной, экономной лампе и в функциональном освещении. Будучи альтернативой люминесцентной, галогенной и энергосберегающей компактной люминесцентной лампой, MASTER LED производства Philips предлагает уникальную комбинацию новой технологии с привычным качеством света, гарантируя эффективную работу на протяжении многих лет.

DecoLED — декорирование цветом

Когда вы выбираете продукт Philips DecoLED как декоративное решение для освещения, вы получаете больше, чем просто большой выбор цветного освещения. Подходящие для внутреннего и наружного использования, лампы Philips DecoLED предлагают 80%-ую экономию энергии, они надежны и безопасны. Лампы DecoLED для наружного освещения имеют особенно длительный срок службы из-за их специальной, защищенной от непогоды, небьющейся колбы. Срок службы лампы чрезвычайно высок по сравнению с люминесцентными лампами, и доходит до 20 000 часов. Что также делает их рациональной альтернативой. Если Вам необходимо красочное освещение, на которое вы можете положиться, выберите продукт Philips DecoLED

PHILIPS
9137 026 208
Neutral
Line
LED Power Driver
20W - 24V
SELV
Negative
Positive

Светодиодные свечи Imageo Candle Light — для создания романтической атмосферы

Разве не было бы замечательно создать интимную атмосферу, не испытывая при этом неудобств, связанных с горением свечи? Свечи Imageo Candle Light помогут осуществить это желание.

Идеально подходят для ресторанов, гостиниц и кафе (и в закрытом помещении и снаружи) или в других местах, где обстановка жизненно важно для бизнеса.

Candeo — посмотрите на яркую сторону

Самая эффективная передача информации с больших закрытых помещениях происходит на расстоянии 5 — 50 метров. До сих пор не существовало подходящего средства динамической передачи информации, которое могло бы преодолеть проблему размера для полного воздействия без ущерба для условий обстановки. Понимая это, Philips разработал диапазон дисплеев Candeo.

Светодиодный видео экран Candeo — последнее новшество с профессиональных решениях для дисплеев. Основанные на светодиодах сплошные экраны отображают всю информацию со сверхвысокой яркостью, настолько совершенно прозрачной и видимой, даже в условиях яркого окружения. Candeo — решение, которое может работать от обычного европейского гнезда сети с помощью динамического управления питанием.

Affinium LED String

Affinium LED String – светодиодные гирлянды, предназначенные для внутренней подсветки объемных букв и скрытой потолочной декоративной подсветки. Affinium LED String призван обеспечить постоянное и достойное представление бренда компании на объемных вывесках через равномерное и яркое освещение.

Affinium LED String Low Power

Цвет	Красный, зеленый, синий, янтарный, холодный белый (3000К), теплый белый (6300К)
Мощность	- холодный белый 114 мВт - теплый белый 114 мВт - красный 221мВт - янтарный 221 мВт - синий 233 мВт - зеленый 233 мВт
Световой поток	- холодный белый 5,8 лм - теплый белый 4,1 лм - красный 7 лм - янтарный 4,5 лм - зеленый 6,3 лм - синий 2,8 лм
Питание	24 В постоянного тока
Угол рассеивания светового потока	Красный/зеленый/синий 130° Белый 105°
Срок службы	50,000 часов, 50% сохранения светового потока
Степень защиты	IP66
Температура окружающей среды	-20°…+70°
Система питания	LED Power Driver 20, 60 или 100Вт

Все размеры в мм

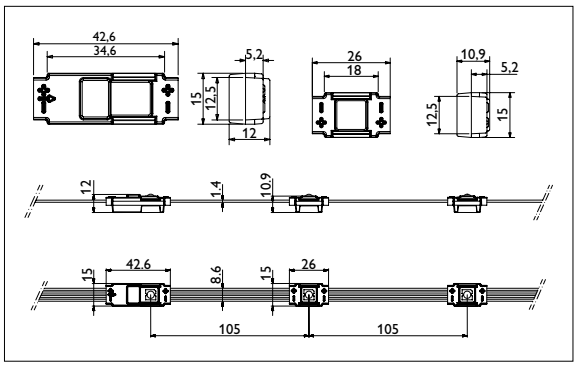

Светодиодное устройство (CD)

Светодиодное устройство с устройством управления(LDD)

Affinium LED Posterbox Module

Affinium LED Posterbox Module – светодиодные модули, которые устанавливают новые стандарты высококачественной внутренней подсветки рекламных световых коробов для внутреннего и наружного применения. Возможность достижения равномерного освещения всей рекламной поверхности в любое время года сочетается с низким энергопотреблением.

Affinium LED Posterbox Module 100

Количество светодиодов	2, 3 или 5
Энергопотребление на светодиод	3 Вт
Световой поток на модуль, лм	80, 120 или 200
Цветовая температура	6300 ± 700K
Мощность	6Вт, 9Вт, 15Вт
Интенсивность светового потока на светодиод	250 кд
Питание	24 В постоянного тока
Срок службы	50,000 часов, 50% сохранения светового потока
Степень защиты	IP40
Температура окружающей среды	-20°…+60°
Гарантий срок	3 года
Система питания	LED Power Driver 20, 60 или 100Вт
Аксессуары	коннекторы
Крепление	шурупы, монтажная лента

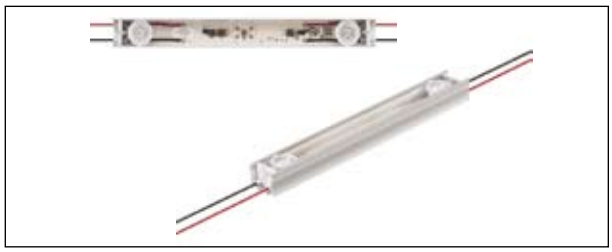

Светодиодный модуль Philips Affinium LED posterbox 6 Вт 305 мм

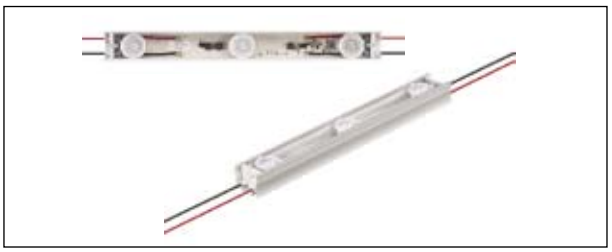

Светодиодный модуль Philips Affinium LED posterbox 9 Вт 305 мм

Светодиодный модуль Philips Affinium LED posterbox 9 Вт 570 мм

Светодиодный модуль Philips Affinium LED posterbox 15 Вт 570 мм

LED Strip System

LED Strip System – светодиодная система «все в одном комплекте», состоящая из 4 светодиодных полос, преобразователя питания и элементов крепления, которая позволит создать монохромную и цветодинамическую подсветку ниш и элементов мебели, в которых нет возможности применить люминесцентные лампы.

LED Strip

Энергопотребление на линейку	0,8 Вт для монохромных версий 2,6 Вт для RGB версий
Количество светодиодов на линейку	12
Цвет светодиодов	красный, зеленый, синий, янтарный, теплый белый (3500К), холодный белый (5000К)
Комплект	4 линейки Блок питания 12В Переключатель цвета (для RGB версий)
Питание	220 В 50 Гц
Срок службы	10.000 часов для монохромных версий 20.000 часов для RGB версий
Степень защиты	IP20
Температура окружающей среды	-30°…+60°
Габаритные размеры линейки (ШxВxГ)	Монохромные – 300x9x5 Цветные – 300x15x5

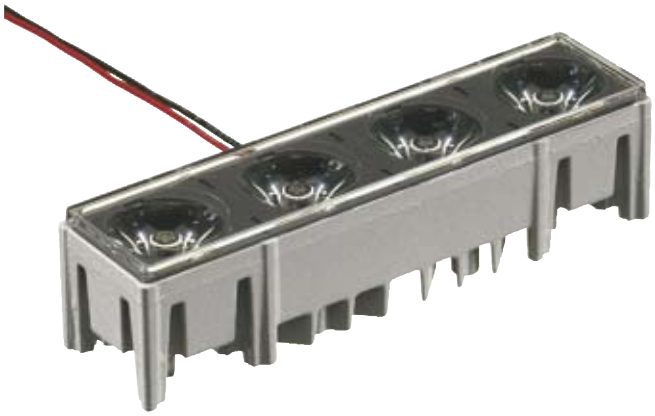

Intuos LMS RGBA

Тип светодиодов	Luxeon
Энергопотребление на светодиод	1 Вт, 3 Вт
Конфигурации модулей	1x4
Последовательность цветов в модуле	BRAG — синий, красный, янтарный, зеленый
Оптика	8°x 50
Питание	20-24В постоянного тока
Срок службы	50,000 часов, 50% сохранения светового потока
Степень защиты	IP67
Температура окружающей среды	-30°…+60°
Система питания	Xitanium Indoor/Outdoor
Аксессуары	коннекторы, соединители модулей
Управление	Протоколы DALI/DMX через интерфейс управления CI 36W DALI/DMX

Соединитель модулей
LMS Connector

Соединитель кабелей
LMS Cable Connector

Интерфейс управления
CI 36W DALI/DMX

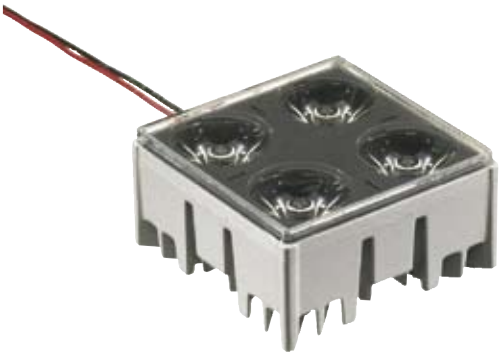

Intuos LMS on/off

Тип светодиодов	Luxeon
Энергопотребление на светодиод	1 Вт, 3 Вт
Конфигурации модулей	1x1, 1x4, 2x2
Цвет светодиодов	красный, зеленый, синий, янтарный, холодный белый, теплый белый
Оптика	8°, 36°, 8°x 50
Питание	20-24 В постоянного тока
Срок службы	50,000 часов, 50% сохранения светового потока
Степень защиты	IP67
Температура окружающей среды	-30°…+60°
Система питания	Xitanium Indoor/Outdoor
Аксессуары	коннекторы, соединители модулей

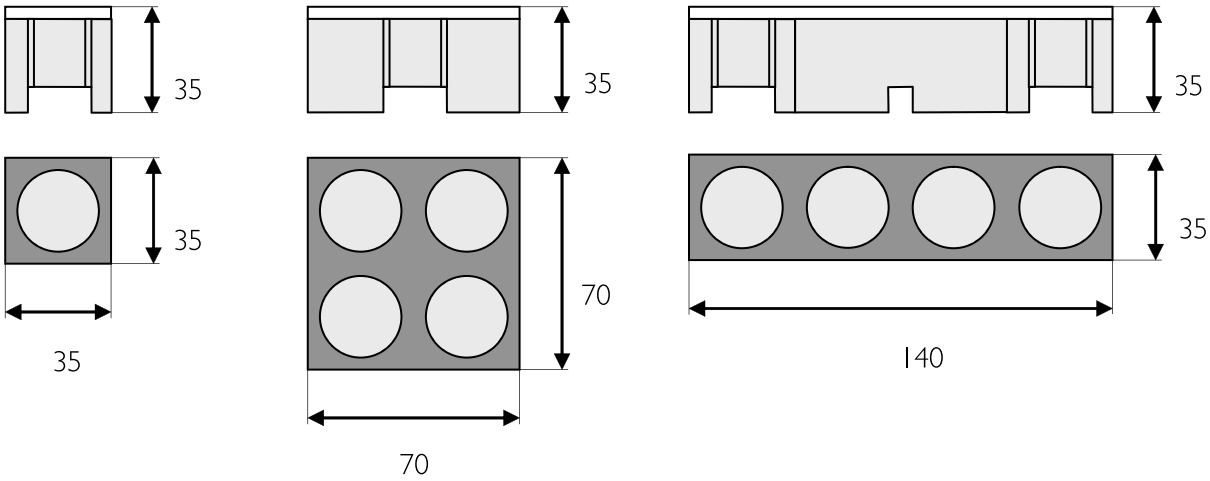

Примечание:

Высота модуля 1Вт версии: 35 мм

Высота модуля 3Вт версии : 50 мм

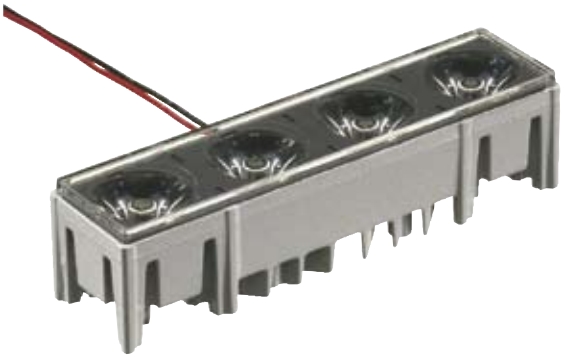

Intuos LMS RGBA

Тип светодиодов	Luxeon
Энергопотребление на светодиод	1 Вт, 3 Вт
Конфигурации модулей	1x4
Последовательность цветов в модуле	BRAG — синий, красный, янтарный, зеленый
Оптика	8°x 50
Питание	20-24В постоянного тока
Срок службы	50,000 часов, 50% сохранения светового потока
Степень защиты	IP67
Температура окружающей среды	-30°…+60°
Система питания	Xitanium Indoor/Outdoor
Аксессуары	коннекторы, соединители модулей
Управление	Протоколы DALI/DMX через интерфейс управления CI 36W DALI/DMX

Соединитель модулей
LMS Connector

Соединитель кабелей
LMS Cable Connector

Интерфейс управления
CI 36W DALI/DMX

Philips Lighting Russia
119048 Россия, Москва
ул. Усачева, 35А
Тел.: (495) 937 93 50
Факс: (495) 937 93 59
www.philips.ru