Моноблочная пускорегулирующая аппаратура для HS и HI ламп 35 до 150 Вт

Компактный пластиковый корпус
Модель: 64 x 72 мм

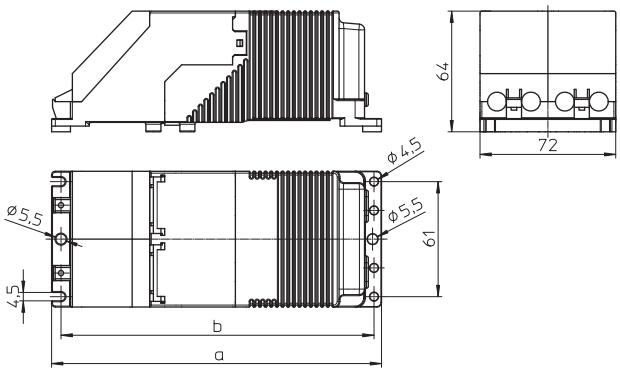

Для натриевых ламп высокого давления (HS), металлогалогенных ламп (HI) и металлогалогенных ламп с керамической горелкой (C-HI)
Компактная моноблочная аппаратура с запатентованым, микропроцессорным термо-выключателем с автоматическим востановлением (отслеживает температуру и ток ПРА), зажигающее устройство по технологии IPP++ с цифровым таймером и компенсирующим конденсатором с плавким предохранителем
Не требуется сборка отдельных компонентов и их соединение проводниками, что позволяет значительно сократить время сборки и затраты.
Класс защиты II
Степень защиты: IP40
Допустимая емкость нагрузки: 20–1000 пкФ
Длина проводника к лампе: макс. 10 м
tw 130
Безвинтовые контактные зажимы: 0,5–2,5 мм²
Фиксатор кабеля для сетевых проводников и проводников лампы
Другие зачения мощности и напряжения по запросу

Лампа			Моноблочная пускорегулирующая аппаратура									
Мощн. Вт	Тип	Ток А	Тип	**№ заказа**	Напряж. AC В, Гц	Сетев. ток А	a мм	b мм	Вес кг	ta °C	Коэфф. мощн. λ	Энергоэффектив.*
230 В, 50 Гц												
35	HS, HI	0,53	VNaHJ 35PZTG.568	**536199**	230, 50	0,210	175	166	1,32	55	0,92	EEI=A3
70	HS, HI	0,98	VNaHJ 70PZTG.566	**535657**	230, 50	0,380	175	166	1,32	45	0,91	EEI=A3
100	HS, HI	1,20	VNaHJ 100PZTG.571	**536200**	230, 50	0,560	214	205	1,85	45	0,85	EEI=A3
150	HS, HI	1,80	VNaHJ 150PZTG.567	**535695**	230, 50	0,720	214	205	2,25	45	0,91	EEI=A3
240 В, 50 Гц												
35	HS, HI	0,53	VNaHJ 35PZTG.568	**536201**	240, 50	0,210	175	166	1,32	55	0,94	EEI=A3
70	HS, HI	0,98	VNaHJ 70PZTG.566	**536202**	240, 50	0,370	175	166	1,32	40	0,94	EEI=A3
100	HS, HI	1,20	VNaHJ 100PZTG.571	**536203**	240, 50	0,560	214	205	1,85	40	0,86	EEI=A3
150	HS, HI	1,80	VNaHJ 150PZTG.567	**536204**	240, 50	0,730	214	205	2,25	40	0,91	EEI=A3
220 В, 60 Гц												
35	HS, HI	0,53	VNaHJ 35PZTG.574	**536205**	220, 60	0,220	175	166	1,32	60	0,98	EEI=A3
70	HS, HI	0,98	VNaHJ 70PZTG.575	**536207**	220, 60	0,370	175	166	1,32	50	0,97	EEI=A3
150	HS, HI	1,80	VNaHJ 150PZTG.576	**536209**	220, 60	0,800	214	205	2,25	45	0,98	EEI=A3

* Стадия 2: EEI = A3, минимальные требования ЕС по энергоэффективности с 2012 | Стадия 3: A2, минимальные требования ЕС по энергоэффективности с 2017