Перейти к продукции

Руководство по эксплуатации

Розетки электрические штепсельные серии «Хит» (открытой установки)

1. Назначение и область применения

Розетки электрические штепсельные серии Хит для открытой установки, стационарные бытового и аналогичного назначения, предназначены для присоединения электрических приемников к электрической сети переменного тока при внутренней и наружной установке, жилых, общественных и промышленных в зданиях.

2. Технические характеристики

2.1 Основные технические параметры розеток приведены в таблице 1.

Параметры	Значение							
Референс	RA10-131	RA10-131I	RA10-137	RA10-137I	RA16-237	RA16-237I	RA16-233	RA16-233I
Описание								
Защитные шторки	нет	нет	есть	есть	нет	нет	есть	есть
Цвет	B - Белый							
Номинальное напряжение, В	250							
Количество мест	1	1	1	1	2	2	2	2
Защитная крышка	нет	нет	нет	нет	нет	нет	нет	нет
Номинальный ток, А	10				16			
Частота тока, Гц	50							
Степень защиты от электрического удара	защищенные							
Степень защиты от пыли и влаги	IP20							
Контактные зажимы	винтового типа для медных проводов сечением 1,5–2,5 мм^2 (или двух проводов сечением 2,5 мм^2)							
Число контактов	**2P**	**2P**	**2P**	**2P**	**2P**	**2P**	**2P**	**2P**
Климатическое исполнение	УХЛ4							

таблица 1

Параметры	Значение							
Референс	RA16-133	RA16-133I	RA16-138	RA16-138I	RA16-238	RA16-238I	RA16-239	RA16-239I
Описание								
Защитные шторки	нет	нет	есть	есть	нет	нет	есть	есть
Цвет	B - Белый							
Номинальное напряжение, В	250							
Количество мест	1	1	1	1	2	2	2	2
Защитная крышка	нет	нет	нет	нет	нет	нет	нет	нет
Номинальный ток, А	16							
Частота тока, Гц	50							
Степень защиты от электрического удара	защищенные							
Степень защиты от пыли и влаги	IP20							
Контактные зажимы	винтового типа для медных проводов сечением 1,5–2,5 мм^2 (или двух проводов сечением 2,5 мм^2)							
Число контактов	**2P+⏚**	**2P+⏚**	**2P+⏚**	**2P+⏚**	**2P+⏚**	**2P+⏚**	**2P+⏚**	**2P+⏚**
Климатическое исполнение	УХЛ4							

Примечание
xxx-xxxI – с изолирующей пластиной

таблица 1 (продолжение)

2.2 Электрическая схема соединений выключателей представлена на рисунке 1.

RA10-131	RA16-133	RA16-237	RA16-238
RA10-131I	RA16-133I	RA16-237I	RA16-238I
RA10-137	RA16-138	RA16-233	RA16-239
RA10-137I	RA16-138I	RA16-233I	RA16-239I

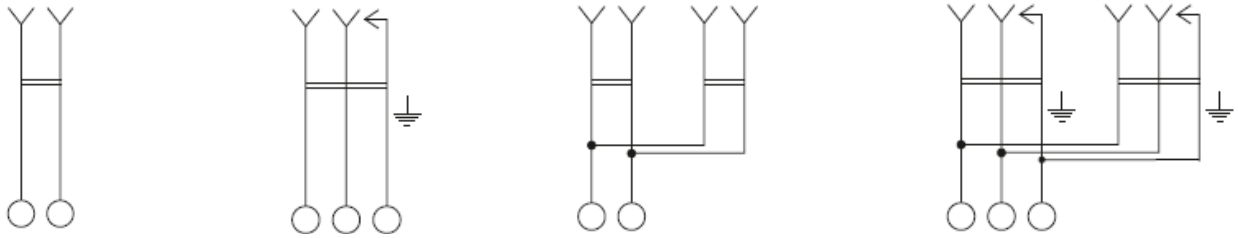

рисунок 1

2.3 Габаритные размеры представлены на рисунке 2.

RA10-131, RA10-131I
RA10-137, RA10-137I

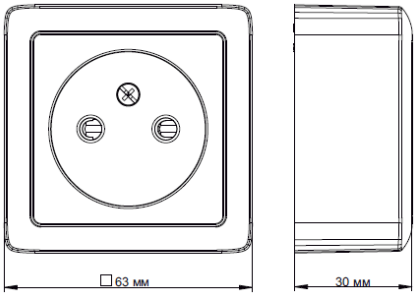

RA16-133, RA16-133I
RA16-138, RA16-138I

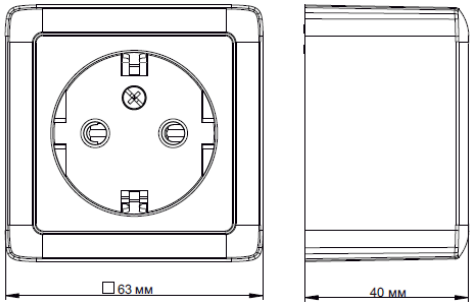

RA16-237, RA16-237I
RA16-233, RA16-233I

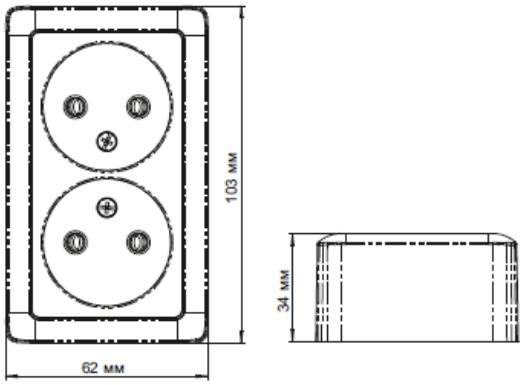

RA16-238, RA16-238I
RA16-239, RA16-239I

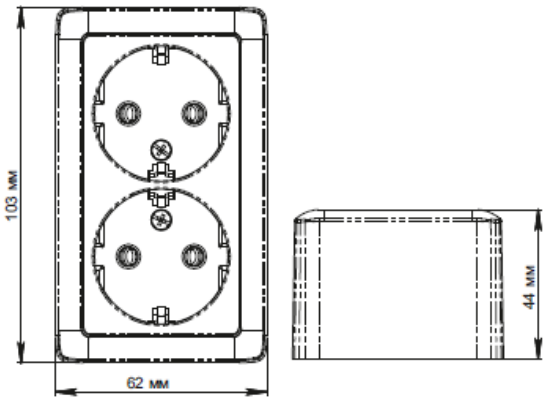

рисунок 2

3. Правила и условия безопасной эксплуатации.

Монтаж и замену производить квалифицированным специалистом согласно ПУЭ. Монтаж и замену розетки осуществлять только при отключенном электропитании сети. Обязательно убедиться в отсутствии напряжения на месте работ с помощью индикаторной отвертки. Запрещается монтаж и эксплуатация розетки при обнаружении трещин или сколов в основании розетки или крышке. Запрещается подключение розетки к неисправной электропроводке.

4. Правила и условия монтажа.

- выкрутить винт(ы) и снять крышку.
- подсоединить провода, установив их зачищенные концы между гайкой и гильзой, а заземляющий провод закрепить между скобой и гайкой.
- завернуть винты.
- установить основание розетки к стене двумя шурупами.
- установить крышку.
- завернуть винт(ы)

5. Правила и условия хранения

Условия хранения розетки - 5 лет в упаковке предприятия-изготовителя при температуре от +5 ^{0}C до +40 ^{0}C и относительной влажности до 60%.

6. Правила и условия перевозки

Перевозка любым транспортом в упаковке изготовителя.

7. Правила и условия реализации

Особых условий не требуется, реализация через розничные сети.

8. Правила и условия утилизации

Утилизировать как твердые коммунальные отходы согласно региональным программам в области обращения с отходами.

9. Информация при обнаружении неисправности

Характер неисправности	Вероятная причина	Метод устранения
Не вставляется вилка	Слом внутреннего механизма	Замена розетки
Подключенная нагрузка не функционирует	Нагрузка вышла из строя	Проверить нагрузку на функционирование
	Отсутствует напряжение в сети	Проверить и обеспечить наличие напряжения в сети
	Отсутствует электрический контакт между питающим проводом и контактным зажимом	Обеспечить нормальный контакт
Вилка перегревается	Слабый контакт между питающим проводом и контактным зажимом	Подтянуть винт в контактном зажиме

10. Гарантийные обязательства

Гарантийный срок эксплуатации розетки – 5 лет со дня розничной продажи.
Срок службы для розетки – 10 лет со дня розничной продажи.

11. Свидетельство о приёмке

Изделие сертифицировано на соответствие требованиям ТР ТС004/2011, ТР ЕАЭС037/2016
Месяц и год изготовления указаны на упаковке.
Штамп технического контроля изготовителя _____
Дата продажи _____ Штамп магазина _____

12. Комплект поставки

- розетка – 1 шт.
- упаковочный пакет – 1 шт. на изделие.
- руководство по эксплуатации -1 шт. на изделие.