ВЫКЛЮЧАТЕЛИ ПУТЕВЫЕ КОНТАКТНЫЕ СЕРИИ **ВП15**

IP54 | +70 °C –40 °C | гарантия 3* года | EAC

Сертификат ТР ТС **Отказное письмо**

Назначение

- Для коммутации электрических цепей управления переменного тока напряжением до 660 В частотой 50 Гц и постоянного тока напряжением до 440 В под воздействием управляющих упоров в определенных точках пути контролируемого объекта.

Применение

Лифты и подъемники.

Ворота с автоматическими приводами.

Выкатные устройства в шкафах и сборках.

Материалы

- Корпус выполнен из силумина (сплава кремния и алюминия) – материала, обладающего высокой устойчивостью к коррозии во влажной атмосфере, большой прочностью и износоустойчивостью.
- Контактная группа выполнена из электротехнической меди с гальваническим покрытием.

Преимущества

- Широкий выбор типов привода.
- Два типа контактов – полумгновенного и прямого типа действия.
- Большой ресурс работы.

Технические характеристики

Наименование параметра		Значение
Диапазон рабочих температур, °С	тип привода – толкатель; толкатель с роликом	от -10 до +70
	тип привода – рычаг с роликом; рычаг с роликом, регулируемый по длине	от -40 до +70
Степень защиты		IP54
Рабочее напряжение, В	переменное частотой тока 50 и 60 Гц	до 660
	постоянное	до 440
Номинальный ток выключателей (переменный и постоянный), А		10
Механическая износоустойчивость, млн циклов В/О	для выключателей полумгновенного действия	16
	для выключателей прямого действия	30
Коммутационная износостойкость, млн циклов В/О	для выключателей полумгновенного действия	1 (AC), 2 (DC)
	для выключателей прямого действия	1,6 (AC), 3 (DC)
Усилие прямого срабатывания, не более, Н		30
Контактная группа		NO+NC (1з+1р)
Рекомендуемый сальник		PG 13.5, MG 20

Параметры нагрузки в режиме нормальных коммутаций для выключателей полумгновенного действия**

Род тока и категория применения	Номинальное напряжение, В	Вид коммутации и характеристика нагрузки							
		Включение при cos φ = 0,7±0,05		Отключение при cos φ = 0,4±0,05		Включение и отключение при t, мс			
						10±1,5		50±7,5	
		Число коммутируемых цепей							
		1	2	1	2	1	2	1	2
		Ток нагрузки, А							
Переменный AC-11	12, 24, 36 110, 127 230 380 660	25 16 10 8 5	12,5 8 5 4 2,5	2,5 1,6 1 0,8 0,5	1,25 0,8 0,5 0,4 0,25	–			
Постоянный DC-11	12 24 110 220 440	–				2,5 0,6 0,3 0,12 0,06	1,25 0,3 0,16 0,06 0,03	1 0,25 0,12 0,06 0,03	0,5 0,12 0,06 0,03 0,015

* Гарантия на устройство составляет 3 года при условии не превышения расчетного количества циклов коммутационной износостойкости.
** Для выключателей прямого действия токи нагрузки увеличиваются в 1,4 раза.

Ассортимент

Изображение	Наименование	Артикул	Тип привода	Схема срабатывания	Прямой рабочий ход, мм	Дополнительный ход, мм
	Выключатель путевой ВП15К21Б-211-54У2.3 10 А 660 В IP54 TDM	SQ0732-0007	толкатель	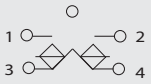 полумгновенного действия	2,6	5
	Выключатель путевой ВП15К21Б-221-54У2.3 10 А 660 В IP54 TDM	SQ0732-0009	толкатель с роликом			
	Выключатель путевой ВП15К21Б-231-54У2.3 10 А 660 В IP54 TDM	SQ0732-0011	рычаг с роликом		22°	60°
	Выключатель путевой ВП15К21Б-291-54У2.3 10 А 660 В IP54 TDM	SQ0732-0013	рычаг с роликом, регулируемый по длине			
	Выключатель путевой ВП15К21Б-211-54У2.8 1 А 660 В IP54 TDM	SQ0732-0008	толкатель	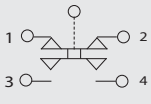 прямого действия	4,5	8,5
	Выключатель путевой ВП15К21Б-221-54У2.8 10 А 660 В IP54 TDM	SQ0732-0010	толкатель с роликом			
	Выключатель путевой ВП15К21Б-231-54У2.8 10 А 660 В IP54 TDM	SQ0732-0012	рычаг с роликом		35°	90°
	Выключатель путевой ВП15К21Б-291-54У2.8 10 А 660 В IP54 TDM	SQ0732-0014	рычаг с роликом, регулируемый по длине			

Упаковка

Артикул	Транспортная упаковка				
	Количество, шт.	Масса, кг	Габаритные размеры, мм		
			Длина	Ширина	Высота
SQ0732-0007	50	12,5	580	260	120
SQ0732-0009			650		
SQ0732-0011	40	14,8	600	310	
SQ0732-0013		15,2	680	260	200
SQ0732-0008	50	12,5	580		120
SQ0732-0010			650		
SQ0732-0012	40	14,8	600	310	
SQ0732-0014		15,2	680	260	200

Сравнительная таблица аналогов по сериям

TDM ELECTRIC	ЭЛЕКТРОТЕХНИК	УПП УТОС (Белая Церковь)	ТЕХЭНЕРГО	ЭНЕРГОТЕХКОМПЛЕКТ
ВП15	ВП15	ВП15	ВП15	ВП15

Габаритные размеры (мм)

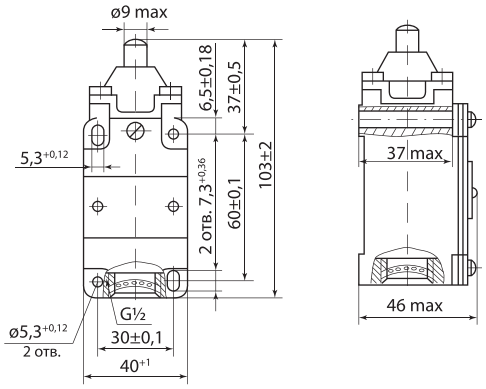

SQ0732-0007, SQ0732-0008

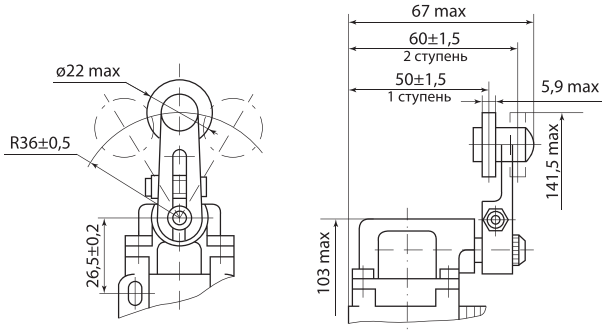

SQ0732-0011, SQ0732-0012

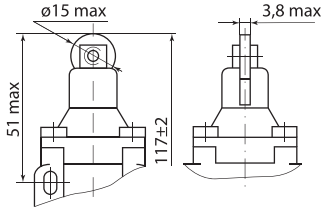

SQ0732-0009, SQ0732-0010

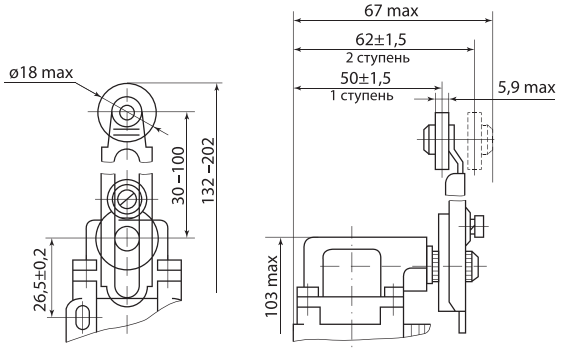

SQ0732-0013, SQ0732-0014