ПАСПОРТ ИЗДЕЛИЯ

Фотореле NS-PC01-WH, NS-PC02-WH, NS-PC03-B

ВНИМАНИЕ!

Перед установкой и использованием фотореле внимательно прочитайте инструкцию и сохраняйте ее до конца эксплуатации! Все работы по установке и техническому обслуживанию должны проводиться квалифицированным персоналом, имеющим допуск на проведение данного вида работ!

1. НАЗНАЧЕНИЕ И ОСНОВНЫЕ СВЕДЕНИЯ

1.1. Фотореле серии NS-PC предназначены для автоматического управления питанием светильников, электроприборов, устройств сигнализации в зависимости от уровня освещенности и рассчитаны для работы в однофазной электрической сети переменного тока напряжением 230 В (±5%), 50Гц (±2%). Соответствует ГОСТ 30850.2.1.

1.2. Коммутация нагрузки выполняется электромеханическим реле.

1.3. Технические параметры представлены в таблице 1.

Таблица 1. Технические параметры

Наименование параметра	NS-PC01-WH	NS-PC02-WH	NS-PC03-B
Максимальная мощность нагрузки ламп накаливания, Вт	1100	2500	1300
*Максимальная мощность нагрузки люминесцентных и светодиодных ламп, ВА	600	1500	780
Потребляемая мощность фотореле во включенном состоянии, Вт	0.45		
Максимальный ток нагрузки при Cos φ=1, А	10	20	6
Максимальный ток нагрузки при Cos φ=0.6, А	6	16	3
Рабочая освещенность, лк	5–50 (регулируется)		5–15 (не регулируется)
Время выдержки, с	16		нет
Класс защиты от поражения электрическим током по ГОСТ 12.2.007.0	II		
Степень защиты по ГОСТ 14254	IP 44		
Фотоэлемент	встроен		
Сечение соединительных проводников, мм^2	1.5	2.5	1.5
Температура эксплуатации, °С	от -25°С до +45°С		
Климатическое исполнение по ГОСТ 15150	У3		У1
Срок службы изделия, не менее, лет	7		

*Газоразрядные лампы необходимо подключать через контактор (типа КТИ, КМИ) соответствующего номинального тока.

1.4. Габаритные и установочные размеры представлены на рисунках 1–3.

Рисунок 1.

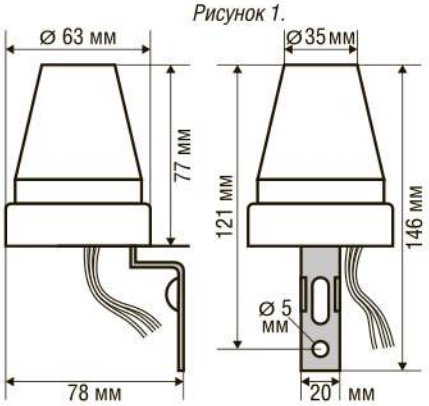

Рисунок 2.

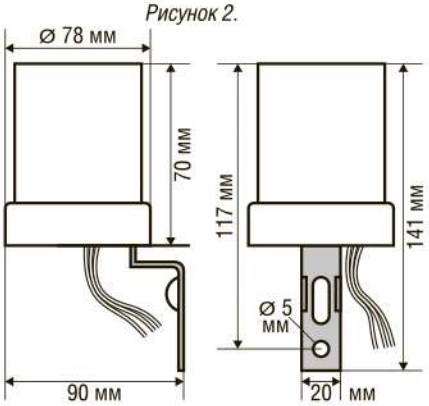

Рисунок 3.

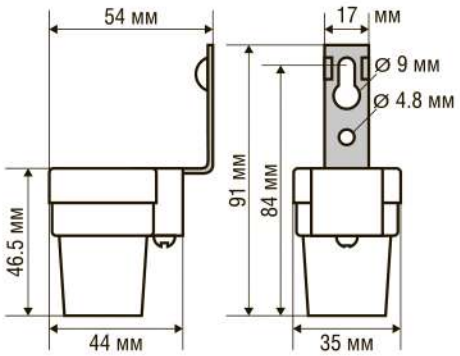

1.5. Описание частей фотореле представлено на рисунке 4.

1	Крепежный уголок
2	Защитный корпус
3	Основание фотореле
4	Выводы контактных проводников
5	Винт крепления уголка к корпусу фотореле
6	Регулятор порога срабатывания в зависимости от уровня освещенности

Рисунок 4.

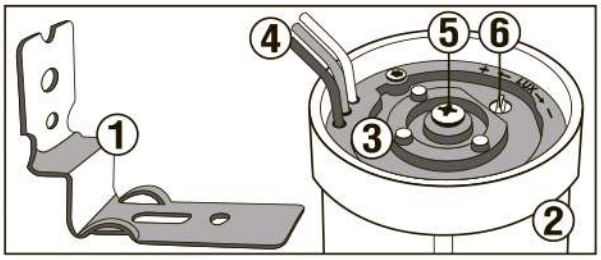

2. КОМПЛЕКТ ПОСТАВКИ

Фотореле 1 шт., уголок и винт крепления уголка 1 шт., монтажный комплект 1 шт., паспорт изделия 1 шт., упаковка 1 шт.

3. ТРАНСПОРТИРОВАНИЕ, ХРАНЕНИЕ И УТИЛИЗАЦИЯ

3.1. Транспортирование датчиков должно производиться согласно ГОСТ 23216 и ГОСТ 15150-69.

3.2. Условия хранения согласно группе хранения 2 по ГОСТ 15150-69.

3.3. Особых требований по утилизации нет.

4. ТРЕБОВАНИЯ БЕЗОПАСНОСТИ

4.1. Монтаж и техническое обслуживание фотореле должны производиться при отключенном электропитании сети.

4.2. Фотореле необходимо устанавливать вдали от химически активной среды, горючих и легковоспламеняющихся веществ.

4.3. Фотореле необходимо эксплуатировать согласно «Правилам технической эксплуатации электроустановок потребителей».

4.4. Запрещается подключать фотореле к неисправной электропроводке.

4.5. Фотореле NS-PC01-WH и NS-PC02-WH необходимо устанавливать основанием вниз. Фотореле NS-PC03-B необходимо устанавливать основанием вверх.

4.6. Для обеспечения правильной работы фотореле в процессе эксплуатации необходимо очищать корпус от пыли и грязи. Чистку производить мягкой ветошью, смоченной в слабом мыльном растворе.

4.7. Конструкция фотореле не предусматривает ремонта.

5. ИНСТРУКЦИЯ ПО УСТАНОВКЕ И ПОДГОТОВКЕ К РАБОТЕ

5.1. Все работы по установке и техническому обслуживанию должны проводиться квалифицированным персоналом, имеющим допуск на проведение данного вида работ!

5.2. Перед монтажом к основанию фотореле необходимо прикрепить уголок с помощью винта входящего в комплект поставки.

5.3. Свет от подключенного светильника не должен попадать на фотореле, см. рис. 5-6.

Рисунок 5.

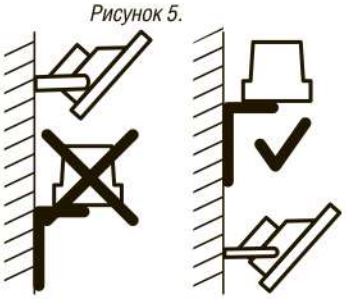

Рисунок 6.

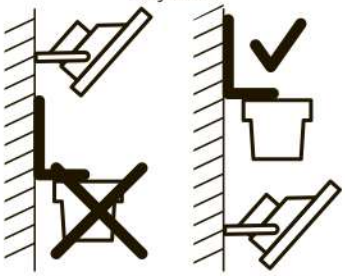

Рисунок 7.

5.4. Сетевые провода и провода от нагрузки к выводам фотореле необходимо подключать согласно схеме представленной на рисунке 7:
- коричневый провод – подключение фазы (L);
- синий провод – подключение нейтрали (N);
- красный провод – подключение нагрузки.

5.5. Модели NS-PC01-WH и NS-PC02-WH оснащены регулятором порога срабатывания фотореле в зависимости от освещенности (см. рис. 4). Порог срабатывания устанавливается в диапазоне освещенности окружающей среды от 5 лк до 50 лк. Оптимальный порог срабатывания определяется опытным путем.

6. ГАРАНТИЙНЫЕ ОБЯЗАТЕЛЬСТВА

6.1. На фотореле предоставляется гарантия сроком 1 год с даты продажи при условии соблюдения потребителем правил транспортировки, хранения и эксплуатации, а также требований данного паспорта.

6.2. При покупке в паспорте изделия необходимо записать дату покупки и поставить печать магазина.

6.3. Срок службы фотореле составляет 7 лет с момента начала эксплуатации.

6.4. Производитель имеет право без предупреждения вносить изменения в конструкцию изделия при условии, что данные изменения не ухудшают его потребительские свойства.

7. СЕРТИФИКАЦИЯ

7.1. Товар сертифицирован согласно действующим Техническим Регламентам Таможенного Союза. Информация о сертификации нанесена на индивидуальной упаковке.

Модель фотореле	Дата изготовления	Дата продажи	Штамп магазина

8. ИНФОРМАЦИЯ ОБ ИЗГОТОВИТЕЛЕ

8.1. Сделано в Китае. Изготовитель: «Ningbo Ehome Electronic Co., LTD, Yonghe Road Qiaotouhu Industrial Zone Ninghai Ningbo, P.R.China.

8.2. Уполномоченная организация/поставщик в РФ: ООО «ТМ Навигатор», 115432, г. Москва, пр-т Андропова, д. 18, корп. 5, этаж 13