СОДЕРЖАНИЕ

Завод нового поколения **2**

Крупногабаритные сборно-разборные металлокорпуса **6**

Металлокорпуса для сборки ПР **9**

Сборно-разборные корпуса шкафов серии ШРС **12**

Корпуса для щитов этажных **14**

Щиты учетно-распределительные **16**

Щиты учетно-распределительные навесные **17**

Щиты учетно-распределительные встраиваемые **18**

Щиты распределительные **19**

Щиты распределительные навесные **20**

Щиты распределительные встраиваемые **21**

Щиты с монтажной панелью **22**

Боксы пластиковые **23**

Боксы пластиковые для автоматов модульной серии **23**

Щитки распределительные пластиковые:
навесные ЩРН-Пм, с прозрачной дверцей
встраиваемые ЩРВ-Пм, с прозрачной дверцей **24**

Щитки распределительные пластиковые:
навесные ЩРН-П, с прозрачной дверцей
встраиваемые ЩРВ-П, с прозрачной дверцей **25**

Пластиковые панели для установки счетчика **26**

Оболочка щитка осветительного квартирного ЩК26 ..... **26**

Щитки распределительные для производственных и общественных зданий **27**

Ящики с понижающим трансформатором типа ЯТП - 0,25 ..... **29**

Разработки ИЭК для программы размещения вводно-учетных устройств вне зданий **30**

Принадлежности и комплектующие **31**

ЗАВОД НОВОГО ПОКОЛЕНИЯ

Предприятие **ЗАВОД "ИЭК МЕТАЛЛ-ПЛАСТ"** был организован в 2002 году. На первом этапе был выполнен большой объем строительно-монтажных и ремонтно-восстановительных работ, закуплено и установлено современное оборудование, в частности немецкой фирмы TRUMPF, осуществлен подбор и обучение рабочих и инженерно-технических работников. В середине 2003 года завод приступил к планомерному выпуску металлокорпусов.

Необходимость создания собственного производства была обусловлена объективными потребностями рынка. На фоне резкого подъема жилищного строительства ощущалась нехватка распределительных и учетно-распределительных электрощитов. Заводы-производители сборного оборудования не справлялись с повышенным спросом. Рынок электротехники, насыщенный большим ассортиментом отечественных и импортных электроаппаратов, требовал наличия широкого ассортимента корпусов такого же качества. Таким образом, стремясь максимально удовлетворить потребности своих заказчиков, руководством компании "ИНТЕРЭЛЕКТРОКОМПЛЕКТ" было принято решение предоставить возможность выбора не только аппаратов, но и самих корпусов для их установки.

В производстве металлокорпусов ИЭК используется только высококачественная сталь Новолипецкого металлургического завода.

Листопробивной пресс с ЧПУ TRUMATIC фирмы TRUMPF позволяет оптимально раскроить металлический лист с точностью до 0,1 мм.

Листогибочный пресс с ЧПУ TRUMPF TrumaBend может придать полученным заготовкам любую необходимую форму с высокой точностью.

Гильотинные ножницы с ЧПУ НАСО (Бельгия) максимально точно выполняют раскрой листового металла.

Сварка в среде защитных газов позволяет добиться максимального качества сварных швов.

Качественная точечная сварка делает места стыков не только прочными, но и эстетичными.

Основная цель, которая была поставлена перед коллективом завода – обеспечить ежемесячный выпуск в необходимом ассортименте и количестве качественных металлокорпусов для дальнейшей сборки электрощитов, а также организовать промышленное изготовление недорогих и несложных по устройству сборных электрощитов, имеющих массовый спрос.

С самого начала деятельности завода руководство компании четко определило специализацию предприятия – выпуск именно электротехнических щитов и отказ от непрофильной продукции (бухгалтерских ящиков, ящиков для одежды и т.д.). Прежде всего, это связано с тем, что компания "ИНТЕРЭЛЕКТРОКОМПЛЕКТ" позиционирует себя как поставщик исключительно электротехнической продукции. Кроме того, специализация в производстве электрощитов позволит учесть все нюансы их разработки и изготовления для выпуска продукции высокого качества.

Два года деятельности предприятия доказали правильность выбранного пути развития. Сегодня завод "ИЭК Металл-Пласт" – это крупное предприятие, оснащенное современным отечественным и импортным оборудованием, укомплектованное высококвалифицированными кадрами. Отлаженный технологический процесс производства электрощитов позволяет выпускать высококачественную продукцию, востребованную на рынке электротехники.

Основополагающими принципами производственной деятельности завода являются:

- Максимальное использование передовых технологий.
- Высокий профессионализм рабочих и служащих.
- Выпуск качественной продукции.
- Высокая производительность и гибкость производства.
- Оперативность выполнения заказов.

В структуру завода входит конструкторское бюро, которое осуществляет разработку новых и модификацию уже существующих изделий. На сегодняшний день завод освоил выпуск более сотни типоразмеров металлокорпусов и продолжает разработку новых образцов. Новые виды продукции существенно отличаются от старых моделей не только габаритами, но и большей универсальностью, технологичностью последующей сборки, удобством транспортировки и хранения.

Перед покраской все углы и места сварки тщательно шлифуются.

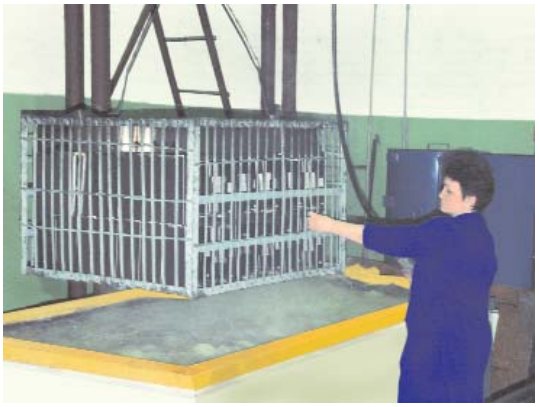

Перед покраской металлокорпуса проходят химическое обезжиривание в ваннах со специальным раствором.

Вся выпускаемая заводом продукция соответствует нормативным требованиям, не требует высокой квалификации электромонтажника для выполнения последующей сборки электрощита, имеет эстетичный внешний вид, качественные комплектующие и аксессуары.

КАДРЫ РЕШАЮТ ВСЕ

Руководство завода прекрасно понимает, что каким бы хорошим оборудованием ни было оснащено производство, какой бы современной ни была технология изготовления продукции, главной движущей силой производственного процесса всегда был и остается человек, работающий на этом оборудовании. От его стремления добиться результатов, от его знаний и профессионализма зависит успешное решение производственных задач.

В настоящее время трудовой коллектив завода составляют более 200 человек.

На заводе созданы все условия для работы и профессионального роста сотрудников. Существующая система подбора кадров, их обучения и аттестации позволяет непрерывно повышать уровень технических знаний и практических навыков рабочих и ИТР. На предприятии широко развернута рационализаторская работа, выписываются периодические технические издания и справочная литература, непрерывно пополняется база нормативных документов по выпускаемой продукции. Для технических специалистов завода организовано обязательное посещение профильных выставок и участие во встречах с представителями электромонтажных и эксплуатирующих организаций.

Своевременное изучение требований, предъявляемых к продукции, новых технологий металлообработки, современного оборудования и приспособлений к нему, комплектующих и аксессуаров для изготовления электрощитов позволяет вносить необходимые изменения в существующую технологию и конструкцию изготавливаемой на заводе продукции.

Стабильная работа предприятия, забота руководства о рабочих и служащих – основа стабильной жизни его работников. На заводе регулярно выплачивается заработная плата, предоставляются ежегодные оплачиваемые отпуска и отпуска по

Обезжиренные специальным раствором корпуса окрашиваются порошковой краской лучших западных производителей в вентилируемых боксах.

Современные пневматические шуруповерты максимально ускоряют процесс окончательной сборки корпусов.

Совершенствованием конструкции и разработкой новых видов металлокорпусов занимается технический отдел.

Порядок и автоматизированность складского хозяйства – залог идеальной сохранности готовой продукции, а качественная специальная картонная упаковка надежно оберегает изделия при транспортировке.

Обеденный перерыв в заводской столовой.

временной нетрудоспособности, организована работа заводской столовой. Все работники обеспечиваются спецодеждой, помещения для переодевания оборудованы индивидуальными одежными ящиками. Все помещения завода отапливаются собственной котельной. Много внимания уделяется механизации ручного труда. Практически все погрузо-разгрузочные работы выполняются механизмами. В ближайших планах руководства завода механизировать процесс транспортировки комплектующих внутри цеха.

Механизации и автоматизации подвергаются не только процесс производства и хранения продукции, но и процесс управления ими. Постоянно совершенствуется программное обеспечение.

Коллектив завода уверенно смотрит в завтрашний день и не собирается останавливаться на достигнутом. Потому что только движение вперед, к достижению более высоких результатов обеспечивает успех предприятию.

Все щиты, выпущенные на заводе "ИЭК Металл-Пласт" имеют такую наклейку.

ОБРАТИТЕ ВНИМАНИЕ!

Все металлокорпуса завода "ИЭК Металл-Пласт" отличают:

- ***Фирменный замок и ключ ИЭК***
- ***Логотип ИЭК на корпусе***
- ***Наклейка на упаковке***
- ***Паспорт***
- ***Набор знаков безопасности***
- ***Штрих-код***

МАРКИРОВКА ИЗДЕЛИЙ

Наличие маркировки является гарантией для потребителя в том, что приобретаемые им изделия соответствуют качеству и характеристикам, заявленным в техническом паспорте изделия.

Маркировка изделий служит для:

- идентификации продукции;
- получения гарантий качества производителя;
- получения обратной связи от потребителя;
- адресности претензионных работ;
- защиты от подделок.

Маркируя свою продукцию, производитель демонстрирует, что несет полную ответственность за качество своих изделий. Маркировка позволяет потребителю использовать только положительно зарекомендовавшую себя на рынке продукцию.

СИСТЕМА СЕРТИФИКАЦИИ ГОСТ Р
ГОССТАНДАРТ РОССИИ
СЕРТИФИКАТ СООТВЕТСТВИЯ

Крупногабаритные сборно-разборные металлокорпуса

Назначение

Крупногабаритные сборно-разборные металлокорпуса (КСРМ) предназначены для дальнейшей сборки низковольтных комплектных устройств (НКУ):

- главных распределительных щитов;
- вводно-распределительных устройств;
- щитов управления и автоматики.

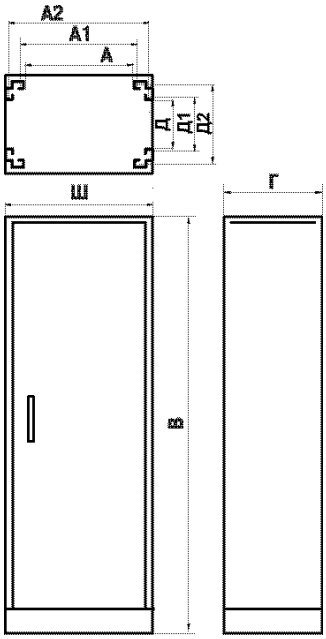

Конструкция

Металлокорпус состоит из сборно-разборного каркаса изготовленного из перфорированного металлического профиля, к которому последовательно крепятся: дверь, боковины и задняя стенка, крыша и цоколь. Внутри металлокорпуса можно устанавливать различные комплектующие: монтажные панели, опорные рейки, монтажные профили, швеллеры, динрейки и т.п. для последующего крепления к ним разнообразных электроаппаратов, контрольно-измерительных приборов, силовых сборных шин, электромонтажных изделий и принадлежностей.

ТИП	В, мм	Ш, мм	Г, мм	А, мм	А1, мм	А2, мм	Д, мм	Д1, мм	Д2, мм
КСРМ 16.6.4	1600	600	400	450	470	570	250	270	370
КСРМ 16.6.6	1600	600	600	450	470	570	450	470	570
КСРМ 16.6.8	1600	600	800	450	470	570	650	670	770
КСРМ 16.8.4	1600	800	400	650	670	770	250	270	370
КСРМ 16.8.6	1600	800	600	650	670	770	450	470	570
КСРМ 16.8.8	1600	800	800	650	670	770	650	670	770
КСРМ 18.6.4	1800	600	400	450	470	570	250	270	370
КСРМ 18.6.6	1800	600	600	450	470	570	450	470	570
КСРМ 18.6.8	1800	600	800	450	470	570	650	670	770
КСРМ 18.8.4	1800	800	400	650	670	770	250	270	370
КСРМ 18.8.6	1800	800	600	650	670	770	450	470	570
КСРМ 18.8.8	1800	800	800	650	670	770	650	670	770
КСРМ 20.6.4	2000	600	400	450	470	570	250	270	370
КСРМ 20.6.6	2000	600	600	450	470	570	450	470	570
КСРМ 20.6.8	2000	600	800	450	470	570	650	670	770
КСРМ 20.8.4	2000	800	400	650	670	770	250	270	370
КСРМ 20.8.6	2000	800	600	650	670	770	450	470	570
КСРМ 20.8.8	2000	800	800	650	670	770	650	670	770

Отличительные особенности сборно-разборных корпусов

1. Универсальность конструкции:

- Оптимально подобранный набор основных конструктивных элементов позволяет собрать шкаф любого габарита из существующих каталожных типоразмеров.
- Большой ассортимент комплектующих дает возможность комплектовать на базе одного корпуса щиты разного типа: силовые, щиты учета, щиты управления и автоматики.
- Возможность совмещения в одном щите аппаратов устанавливаемых на динрейку и аппаратов с креплением на монтажную панель.
- Возможность крепления дверей на любую из боковых стоек, не только с лицевой, но и с тыльной стороны.
- Возможность объединения щитов одинакового типоразмера в блоки.

2. Удобство и быстрота сборки как отдельно конструкции, так и сборного электрощита в целом.

3. Соответствие всем нормативным требованиям, предъявляемым к электрощитам.
Каждый элемент металлокорпуса и вся конструкция в целом, соответствуют нормативным требованиям по обеспечению жесткости конструкции, электро- и пожаробезопасности, обеспечению требуемой степени защиты от попадания пыли и влаги.

4. Эстетичный внешний вид.
Имеет современный дизайн, легко вписывающийся в интерьер любого здания.

5. Удобство при хранении, погрузо-разгрузочных работах и при транспортировке.
Металлокорпус в разобранном и упакованном виде занимает места в 3 раза меньше, что позволяет более рационально использовать площади склада и транспортного средства, а также упростить погрузо-разгрузочные работы.

Технические характеристики

- Номинальный ток – до 630А.
- Номинальное напряжение – 400В.
- Степень защиты – IP=31 по ГОСТ 14254 - 96 (в перспективе IP54).
- Климатическое исполнение – УХЛ4 по ГОСТ-15150-69.
- Покрытие – эпоксидно-полиэфирное покрытие.
- Цвет – светло-серый RAL 7035.

Расшифровка аббревиатуры

КСРМ 16.6.4

КСРМ – крупногабаритный сборно-разборный металлокорпус.
16 – высота 1600 мм.
6 – ширина 600 мм.
4 – глубина 400 мм.

Комплектация

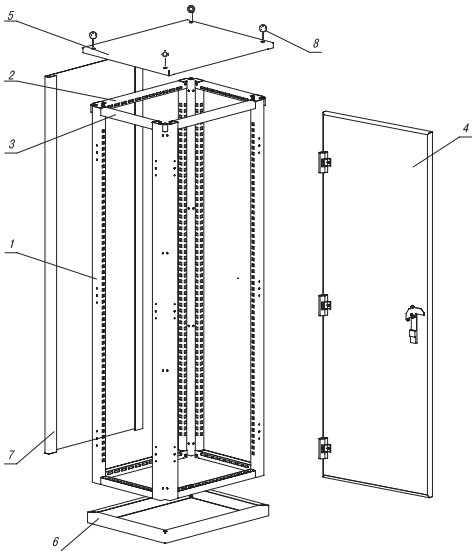

В комплект поставки КСРМ входят:

№	Наименование	Габаритный размер	Количество
1	Вертикальные стойки	В соответствии с типоразмером КСРМ, указанным в заявке	4 шт.
2	Фасадные стяжки		4 шт.
3	Боковые стяжки		4 шт.
4	Дверь (в комплектте с монтажным профилем, петлями и замком)		1 к-т
5	Крыша		1 шт.
6	Цоколь		1 шт.
7	Задняя стенка		1 шт.
8	Рымболты		4 шт.
9	Комплект метизов		1 к-т
10	Инструкция по монтажу		1 шт.

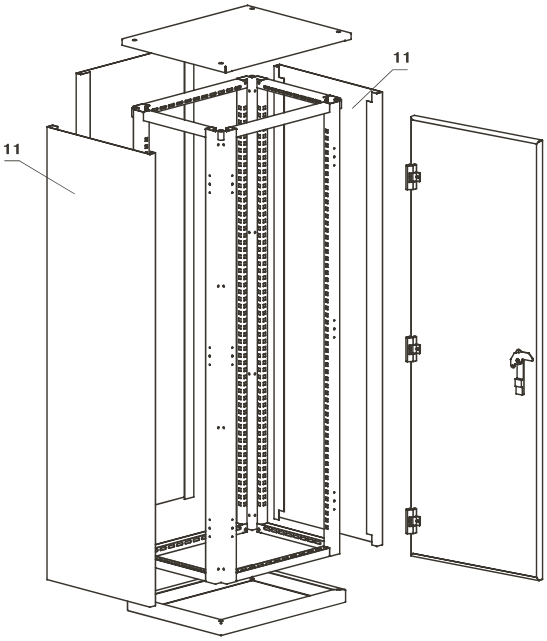

Приобретаются отдельно:

№	Наименование элемента	Габаритный размер	Комплект поставки
11	Боковина	1600 × 400	2 шт.
		1600 × 600	2 шт.
		1600 × 800	2 шт.
		1800 × 400	2 шт.
		1800 × 600	2 шт.
		1800 × 800	2 шт.
		2000 × 400	2 шт.
		2000 × 600	2 шт.
		2000 × 800	2 шт.
12	Монтажная панель	500 × 490	1 шт.
		500 × 690	1 шт.
13	Горизонтальная опорная рейка	30 × 240	1 шт.
		30 × 440	1 шт.
		30 × 490	1 шт.
		30 × 640	1 шт.
		30 × 690	1 шт.

Примечание:

Для комплектации КСРМ могут также использоваться динрейки, монтажный профиль и монтажный швеллер, продаваемые отдельно, как расходный материал.

Металлокорпуса для сборки ПР

Назначение

Металлокорпуса используются для сборки пунктов распределительных серии ПР 11, предназначеных для приёма и распределения электрической энергии, защиты электроустановок напряжением до 400 В. переменного тока частоты 50 Гц при перегрузках и коротких замыканиях, а также нечастых (не более 6 в час) включений и отключений электрических цепей и пусков асинхронных электродвигателей.

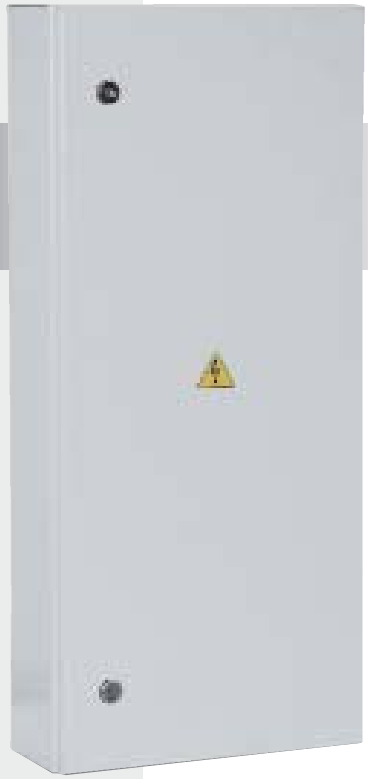

Конструкция

Металлокорпуса имеют неразборную, сварную конструкцию.

В зависимости от размеров они подразделяются на 3 габарита.

По исполнению конструкции подразделяются на:

- напольные;
- навесные.

Для данной серии корпусов, предусматривается использовать при дальнейшей сборке:

- в качестве вводных аппаратов – автоматические выключатели марки ИЭК, серии ВА88 с электромагнитным и тепловым расцепителем на номинальные токи 160 А, 250 А, 400 А, 630 А;
- в качестве аппаратов на отходящих линиях – автоматические выключатели марки ИЭК, серии ВА47-100 на номинальные токи от 10 до 100 А.

Помимо аппаратов при сборке щитов необходимо применять комплект силовых шин, а также шины N и PE.

Дверь щитов запирается замком.

Ввод и вывод питающих и отходящих линий осуществляется только снизу. Управление вводным и фидерными выключателями осуществляется при открытой двери.

Таблица 1

Номер габарита корпуса	Высота, мм	Ширина, мм	Глубина, мм
1	900	400	165
2	1140	650	180
3	1300	650	180

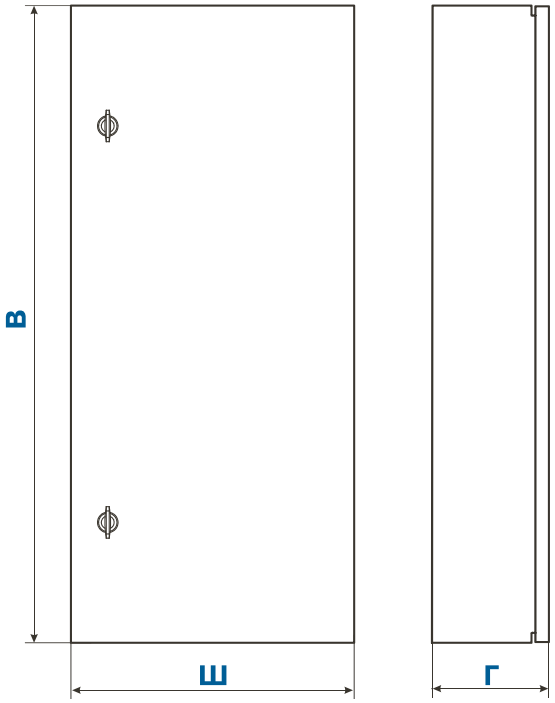

Отличительные особенности корпусов ПР

- Универсальная конструкция металлокорпусов и большой ассортимент комплектующих позволяют собрать на базе корпуса несколько видов ПР11.
- Отсутствие нетехнологических операций (разметка, сверление отверстий, нарезание резьбы) обеспечивает быстроту сборки и гарантирует высокое качество работ.
- Простота сборки не требует высокой квалификации электромонтажников.

Технические характеристики

- Номинальный ток до 630 А.
- Номинальное напряжение переменного тока – 400В.
- Частота – 50 Гц.
- Степень защиты – IP31, согласно ГОСТ14254-96.
- Режим работы – продолжительный;
- Климатическое исполнение – УХЛ4 по ГОСТ-15150-69.
- Покрытие – эпоксидно-полиэфирное покрытие.
- Цвет – светло-серый RAL 7035.

Расшифровка аббревиатуры

Корпус ПР.1

ПР – пункт распределительный.
1 – габарит корпуса.

Комплектация

В комплект поставки входят:

1. Корпус электрощита определенного габарита, в комплекте с оперативной панелью и инструкцией по эксплуатации – 1шт.

Приобретаются отдельно:

2. Комплект силовых медных шин в комплекте с крепежными элементами (в соответствии с табл.2).
3. Комплект шин N и PE в комплекте с крепежными элементами (в соответствии с табл.2).
4. Вводной автоматический выключатель.
5. Автоматические выключатели групповых линий.

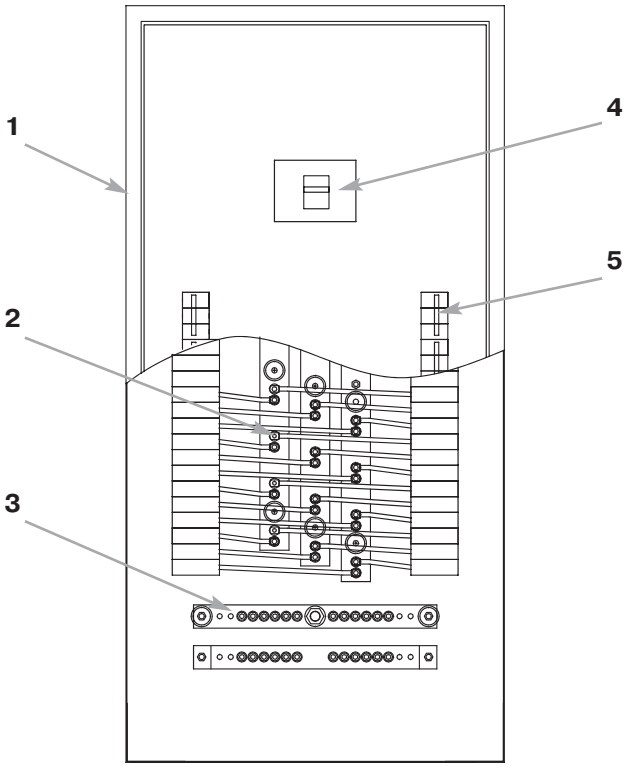

Таблица 2

Тип	Габарит корпуса	Вводной выключатель		Выключатели отходящих линий				Габарит силовых шин	Габарит шин N и PE
		Марка	I ном, А	однополюсные		трехполюсные			
				марка	к-во	марка	к-во		
ПР11-3046	1	ВА 88-33	160	ВА 47-100	9			1	1
ПР11-3048	1	ВА 88-33	160			ВА 47-100	3	1	1
ПР11-3050	1	ВА 88-33	160	ВА 47-100	3	ВА 47-100	2	1	1
ПР11-3052	2	ВА 88-35	250	ВА 47-100	12			2	2
ПР11-3054	2	ВА 88-35	250			ВА 47-100	4	2	2
ПР11-3056	2	ВА 88-35	250	ВА 47-100	6	ВА 47-100	2	2	2
ПР11-3058	2	ВА 88-35	250	ВА 47-100	18			2	2
ПР11-3060	2	ВА 88-35	250			ВА 47-100	6	2	2
ПР11-3062	2	ВА 88-35	250	ВА 47-100	12	ВА 47-100	2	2	2
ПР11-3064	2	ВА 88-35	250	ВА 47-100	6	ВА 47-100	4	2	2
ПР11-3066	3	ВА 88-35	250	ВА 47-100	24			3	2
ПР11-3068	3	ВА 88-35	250			ВА 47-100	8	3	2
ПР11-3070	3	ВА 88-35	250	ВА 47-100	18	ВА 47-100	2	3	2
ПР11-3072	3	ВА 88-35	250	ВА 47-100	12	ВА 47-100	4	3	2
ПР11-3074	3	ВА 88-35	250	ВА 47-100	6	ВА 47-100	6	3	2
ПР11-3076	3	ВА 88-35	250	ВА 47-100	30			3	2
ПР11-3078	3	ВА 88-35	250			ВА 47-100	10	3	2
ПР11-3080	3	ВА 88-35	250	ВА 47-100	24	ВА 47-100	2	3	2
ПР11-3082	3	ВА 88-35	250	ВА 47-100	18	ВА 47-100	4	3	2
ПР11-3084	3	ВА 88-35	250	ВА 47-100	12	ВА 47-100	6	3	2
ПР11-3086	3	ВА 88-35	250	ВА 47-100	6	ВА 47-100	8	3	2
ПР11-3088	2	ВА 88-37	400	ВА 47-100	18			4	3
ПР11-3090	2	ВА 88-37	400			ВА 47-100	6	4	3
ПР11-3092	2	ВА 88-37	400	ВА 47-100	12	ВА 47-100	2	4	3
ПР11-3094	2	ВА 88-37	400	ВА 47-100	6	ВА 47-100	4	4	3
ПР11-3096	3	ВА 88-37	400	ВА 47-100	24			5	3
ПР11-3098	3	ВА 88-37	400			ВА 47-100	8	5	3
ПР11-3100	3	ВА 88-37	400	ВА 47-100	18	ВА 47-100	2	5	3
ПР11-3102	3	ВА 88-37	400	ВА 47-100	12	ВА 47-100	4	5	3
ПР11-3104	3	ВА 88-37	400	ВА 47-100	6	ВА 47-100	6	5	3
ПР11-3106	3	ВА 88-37	400	ВА 47-100	30			5	3
ПР11-3108	3	ВА 88-37	400			ВА 47-100	10	5	3
ПР11-3110	3	ВА 88-37	400	ВА 47-100	24	ВА 47-100	2	5	3
ПР11-3112	3	ВА 88-37	400	ВА 47-100	18	ВА 47-100	4	5	3
ПР11-3114	3	ВА 88-37	400	ВА 47-100	12	ВА 47-100	6	5	3
ПР11-3116	3	ВА 88-37	400	ВА 47-100	6	ВА 47-100	8	5	3
ПР11-3118	2	ВА 88-37	400			ВА 47-100	4	4	3
ПР11-3120	2	ВА 88-37	400			ВА 47-100	6	4	3
ПР11-3122	3	ВА 88-40	630			ВА 47-100	8	6	4
ПР11-3124	3	ВА 88-40	630			ВА 47-100	12	7	4

Сборно-разборные корпуса шкафов серии ШРС

Назначение

Корпуса используются для дальнейшей сборки распределительных силовых шкафов ШРС, предназначенных для приема и распределения электрической энергии.

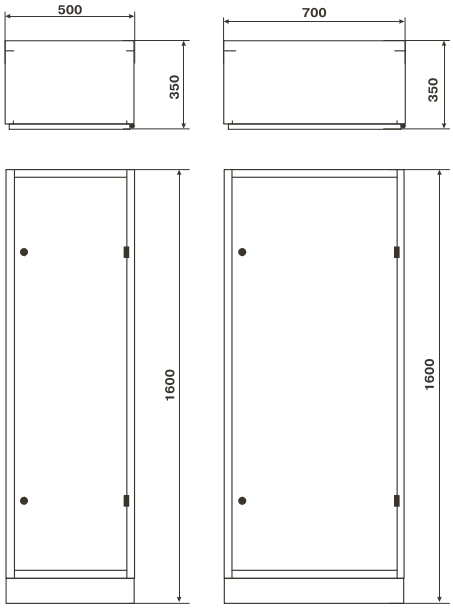

Габарит 1 Габарит 2

Конструкция

Шкаф состоит из сборно-разборного бескаркасного металлокорпуса, внутри которого на монтажных панелях и рейках предусматривается установка рубильника типа ВР-32 и предохранителей типа **ПН-2, ППН-35, ПП-35**. Электрические цепи внутри шкафа выполняются при помощи комплекта силовых медных шин. Шкаф комплектуется также шинами N и PE. Дверца шкафа запирается на замок.

Отличительные особенности корпусов ШРС

- Универсальная конструкция корпусов и ассортимент комплектующих к ним дает возможность в кратчайший срок собрать шкаф ШРС необходимого типа.
- Металлокорпус в разобранном и упакованном виде занимает места в 3 раза меньше, что позволяет более рационально использовать площади склада и транспортного средства, а также упростить погрузо-разгрузочные работы.
- Наличие унифицированных комплектующих элементов исключает нетехнологические операции (разметку, сверление, нарезание резьбы), приводит к сокращению срока монтажных работ и обеспечивает высокое качество собранного изделия.
- Комплектная поставка, простота сборочных работ и наличие подробной инструкции по монтажу гарантируют высокое качество собранного изделия даже при выполнении работ электромонтажником невысокой квалификации.
- Высококачественная предварительная обработка наружной поверхности шкафа с последующим нанесением эпоксидно-полиэфирного покрытия (RAL 7035) обеспечивают эстетичный внешний вид изделия и гарантирует надежную защиту изделия от коррозии.
- Обеспечивается удобство при обслуживании за счет возможности крепления двери на любую из сторон.

Технические характеристики

- Номинальный ток – до 400А.
- Номинальное напряжение – 400В.
- Степень защиты – IP=31 по ГОСТ 14254-96 (в перспективе IP54).
- Климатическое исполнение – УХЛ 4 по ГОСТ-15150-69.
- Покрытие – эпоксидно-полиэфирное покрытие.
- Цвет - светло-серый RAL 7035.

Расшифровка аббревиатуры

Корпус ШРС-2

ШРС – шкаф силовой распределительный.
2 – номер габарита шкафа.

Комплектация

В комплект поставки входят:

1. Боковая стойка 2 шт.
2. Задняя стенка 1 шт.
3. Дверь с замком 1 шт.
4. Крыша 1 шт.
5. Цоколь 1 шт.
6. Инструкция по монтажу 1 шт.

Приобретаются отдельно от комплекта:

1. Комплект силовых шин с крепежными элементами (в соответствии с табл. 1).
2. Комплект шин N/PE (в соответствии с табл. 1).
3. Выключатель-разъединитель серии ВР-32.
4. Предохранители (в соответствии с табл. 1).

Таблица 1

Тип шкафа ШРС-1	$I_{ном}$, А	№ габарита корпуса	№ к-та силовых шин	№ к-та шин N/PE	Тип и к-во групп предохранителей на отходящих линиях			Принципиальная схема первичных соединений
					63 А	100 А	250 А	
20УЗ	250	1	1	1	5	—	—	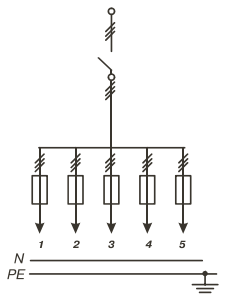
21УЗ	250	1	1	1	—	5	—	
22УЗ	250	1	1	1	3	2	—	
26УЗ	400	1	1	1	—	—	5	
23УЗ	400	2	2	2	8	—	—	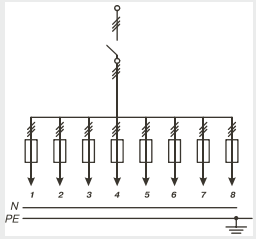
24УЗ	400	2	2	2	—	8	—	
25УЗ	400	2	2	2	4	4	—	
27УЗ	400	2	2	2	—	5	2	
28УЗ	400	2	2	2	2	4	2	
29УЗ	400	2	2	2	—	4	4	

Корпуса для щитов этажных

Назначение

Используются для дальнейшей сборки щитов этажных серии ЩЭ, предназначенных для приема, учета и распределения электроэнергии в жилых зданиях, а также для защиты отходящих линий при перегрузках и коротких замыканиях.

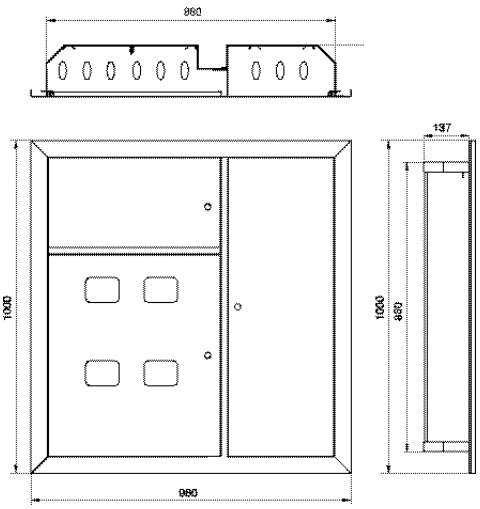

Конструкция

Представляет из себя встраиваемый в нишу электрощит, состоящий из 3-х отсеков:

- **Вводно-учетного**, в котором размещаются панели для счетчиков электроэнергии по количеству квартир. В этом же отсеке предусмотрено место для установки автоматического выключателя ВА 47-100 для отключения магистральной линии.
- **Распределительного,** в котором располагаются динрейки для установки автоматических выключателей и УЗО, обеспечивающих защиту групповых линий каждой квартиры. Для обеспечения электробезопасности обслуживающего персонала отсек имеет оперативную панель (фальш-панель), снять которую возможно только с применением специального инструмента.
- **Отсека** слаботочного оборудования, в котором установлены перфорированные профили для прокладки теле- и радиосетей, телефонных линий, линий пожарно- охранной сигнализации, сети домофонов, видеонаблюдения и т.п., а также для установки соединительных или ответвительных коробок для каждой из сетей.

Каждый из отсеков закрывается отдельной дверцей с индивидуальным замком. Дверца вводно-учетного отсека имеет застекленные отверстия, для снятия показаний электросчетчиков.

Отличительные особенности

- Универсальная конструкция корпуса, съемная дверца вводно-учетного отсека и съемная оперативная панель позволяют собрать на базе одного корпуса весь ассортиментный ряд щитов ЩЭ.
- Возможность установки до 9 модулей электроаппаратов на каждую квартиру позволяет обеспечить индивидуальную защиту ответственных электроприемников, а также расширить номенклатуру применяемых аппаратов.
- Отсутствие нетехнологических операций (разметка, сверление отверстий, нарезание резьбы) обеспечивает быстроту сборки и гарантирует высокое качество работ.
- Простота сборки не требует высокой квалификации электромонтажников.

Технические характеристики

- Номинальное напряжение – 400/220 В.
- Частота – 50 Гц.
- Номинальный ток для одной квартиры до 50 А.
- Степень защиты:
  – с лицевой стороны – IP30 согласно ГОСТ14254-96;
  – с остальных сторон – IP00 согласно ГОСТ14254-96.
- Режим работы – продолжительный.
- Климатическое исполнение – УХЛ4 по ГОСТ-15150-69.
- Покрытие – эпоксидно-полиэфирное покрытие.
- Цвет – светло-серый RAL 7035.

Расшифровка аббревиатуры

Корпус ЩЭ.2

ЩЭ – щит этажный.
2 – количество квартир.

Комплектация

В комплект поставки входят:

- Корпус электрощита определенного типа, в комплекте с элементами присоединения к магистральной линии, с шинами N и PE, с закрепленной оперативной панелью и установленными дверцами. Каждый корпус комплектуется инструкцией по монтажу.

Приобретаются отдельно:

- Вводные электроаппараты.
- Электроаппараты групповых линий.
- Автоматический выключатель магистральной линии ВА 47-100.
- Электросчетчики.
- Соединительные проводники.

Перечень комплектующих, необходимых для сборки ЩЭ.

Типоразмер ЩЭ	Коли-чество квартир	Тип корпуса	Вводной электро-аппарат	Аппараты групповых линий	Эл. сч-к	Авт. выкл. магистр. линии	Шины N и PE	Соед. пров-к
ЩЭ-3201 УХЛ4	2	Корпус ЩЭ.2	До 9 модулей		2 шт.	1 шт.	2 к-та	1 к-т
ЩЭ-3202 УХЛ4	2	Корпус ЩЭ.2	До 9 модулей		2 шт.	-	2 к-та	1 к-т
ЩЭ-3301 УХЛ4	3	Корпус ЩЭ.3	До 9 модулей		3 шт.	1 шт.	3 к-та	1 к-т
ЩЭ-3302 УХЛ4	3	Корпус ЩЭ.3	До 9 модулей		3 шт.	-	3 к-та	1 к-т
ЩЭ-3401 УХЛ4	4	Корпус ЩЭ.4	До 9 модулей		4 шт.	1 шт.	4 к-та	1 к-т
ЩЭ-3402 УХЛ4	4	Корпус ЩЭ.4	До 9 модулей		4 шт.	-	4 к-та	1 к-т

Щиты учетно-распределительные

Предназначены для сборки силовых учетно-распределительных щитов с использованием модульной аппаратуры для защиты сетей напряжением 380/220В от токов перегрузки и короткого замыкания. По способу установки подразделяются на встраиваемые (в нишу) и навесные (настенные). Позволяют разместить до 48 модулей электроаппаратов. Степень защиты:

- навесных – IP-31;
- встраиваемых – IP-30 с лицевой стороны.

Все металлокорпуса имеют монтажную панель для крепления одно- или трехфазного счетчика, DIN-рейки для установки соответствующего количества электроаппаратов и, запирающуюся на ключ, наружную дверцу, что обеспечивает защиту от проникновения внутрь щита посторонних лиц и детей. Ключ имеет единый секрет. Это существенно упрощает работу дежурного персонала.

В связи с тем, что данные типы корпусов могут использоваться в качестве коттеджных и квартирных щитков, и к ним будет иметь доступ неквалифицированный персонал (жильцы), все открытые токоведущие части электроаппаратов защищены оперативной панелью (фальшпанелью), снять которую возможно только с применением специального инструмента.

Все корпуса имеют приспособление для пломбировки вводного аппарата.

Конструкция щитов обеспечивает открывание дверцы на угол не менее чем 95^0. В случае необходимости возможно полное снятие дверцы.

Для снятия показаний электросчетчика без открывания дверцы щита, на ней может быть установлено пластиковое, небьющееся окно.

Для обеспечения механической прочности корпусов используется листовой металл толщиной не менее 1,0 мм.

Шины N и PE крепятся только на DIN-рейку при помощи изолирующего основания (изолятора на DIN-рейку).

Для исключения случаев повреждения проводников внутри шкафа, а также рук электромонтажников, вместо обычного (острого) самореза используется специальный тип самореза с пресс-шайбой.

Габаритные размеры корпусов позволяют не только установить в них определенное количество электроаппаратов и выдержать заданные для них зазоры с учетом обеспечения удобства и безопасности их обслуживания, ремонта и замены, но и гарантировать их сохранность в случае непредвиденных повреждений корпуса, а также поддерживать нормальный тепловой режим внутри шкафа при самых неблагоприятных условиях.

Защита от коррозии обеспечивается нанесением эпоксидно-полиэфирного (порошкового) покрытия, RAL-7035.

Ввод проводов (кабелей) внутрь щитов осуществляется: для щитов навесного исполнения через отверстия снизу, для встраиваемых — сверху и снизу.

Все корпуса упаковываются в качественный жесткий гофрокартон, обеспечивающий сохранность товара при транспортировке и при хранении на складе.

Щиты не комплектуются шинами N и PE, заглушками и сальниками. Все эти элементы предлагаются отдельно, в зависимости от типоразмера корпуса, величины номинального тока аппаратов, устанавливаемых в каждый конкретный щит, и их количества.

Расшифровка аббревиатуры

ЩУРН-1/12(30)

Щ – щит.
УР – учетно-распределительный.
Н(В) – навесной или встраиваемый в нишу.
1(3) – одно- или трехфазный счетчик.
12 – максимальное число модулей, которые можно разместить в щите данного типа.
З – только с замком.
(ЗО) – с замком и окном.

Щиты учетно-распределительные навесные

ЩУРН-1/12 (3, ЗО)

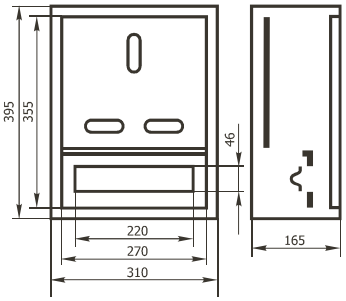

ЩУРН-3/12 (3, ЗО)

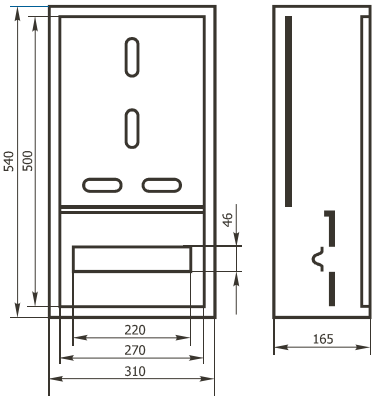

ЩУРН-3/30 (3, ЗО)

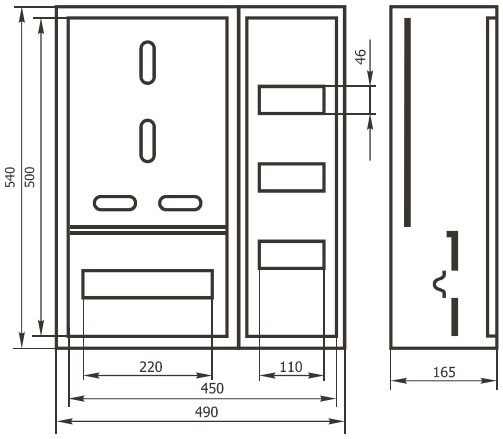

ЩУРН-3/48 (3, ЗО)

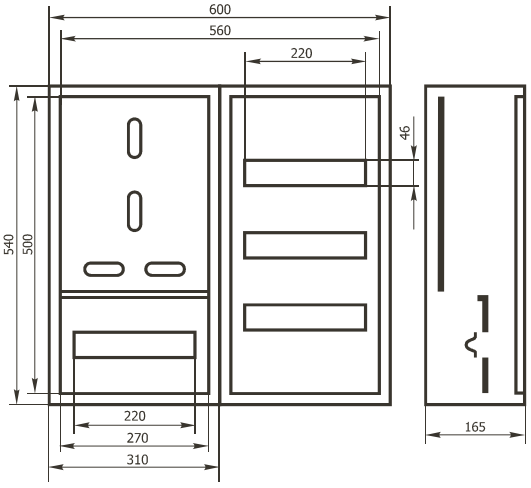

Щиты учетно-распределительные встраиваемые

ЩУРВ-1/12 (3, 3О)

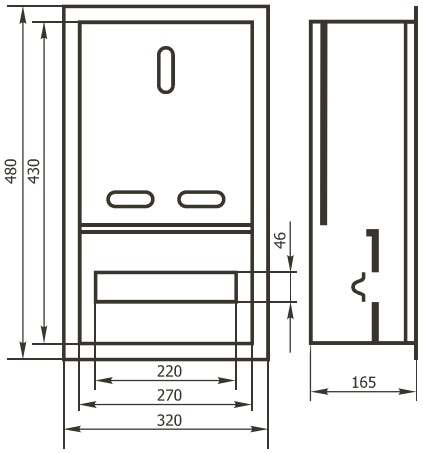

ЩУРВ-3/12 (3, 3О)

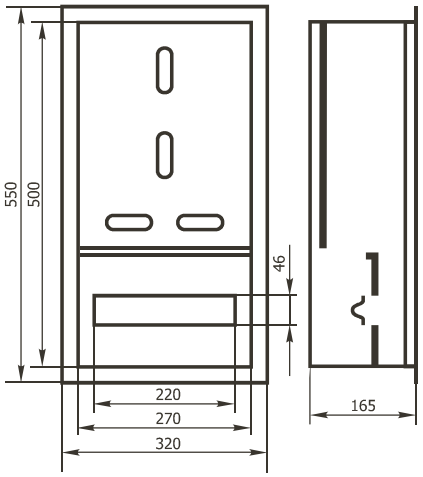

ЩУРВ-3/30 (3, 3О)

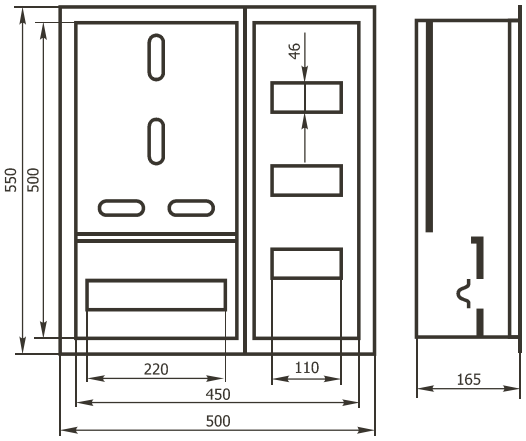

ЩУРВ-3/48 (3, 3О)

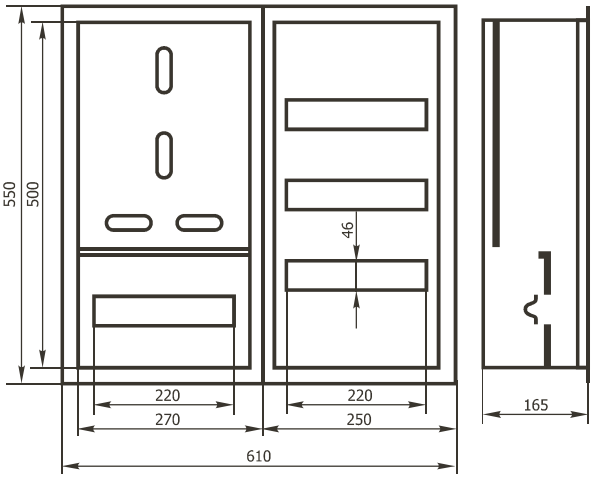

Щиты распределительные

Предназначены для сборки силовых и осветительных распределительных щитов с использованием модульной аппаратуры для защиты сетей напряжением 380/220В от токов перегрузки и короткого замыкания. По способу установки подразделяются на встраиваемые (в нишу) и навесные (настенные). Позволяют разместить до 72 модулей линейных электроаппаратов. Степень защиты:

- навесных – IP-31;
- встраиваемых – IP-30 с лицевой стороны.

Металлокорпуса распределительных щитов имеют DIN-рейки для установки соответствующего количества электроаппаратов, элементы для крепления шин N и PE и запирающуюся на ключ наружную дверцу, что обеспечивает защиту от проникновения внутрь щита посторонних лиц и детей. Ключ имеет единый секрет.

В связи с тем, что данные типы корпусов могут использоваться в качестве коттеджных и квартирных щитков, и к ним будет иметь доступ неквалифицированный персонал (жильцы), все открытые токоведущие части электроаппаратов защищены оперативной панелью (фальшпанелью), снять которую возможно только с применением специального инструмента.
Конструкция щитов обеспечивает открывание дверцы на угол не менее чем 95^0. В случае необходимости возможно полное снятие дверцы.

Корпуса изготавливаются из листового металла толщиной 0,8 мм и 1,0 мм.

Шины N и PE крепятся на специальные элементы внутри щита при помощи приспособления (угловой изолятор нулевой шины), а также на DIN-рейку при помощи изолирующего основания (изолятора на DIN-рейку).

Для исключения случаев повреждения проводников внутри шкафа, а также рук электромонтажников, вместо обычного (острого) самореза используется специальный тип самореза с пресс-шайбой.

Габаритные размеры корпусов позволяют не только установить в них определенное количество электроаппаратов и выдержать заданные для них зазоры с учетом обеспечения удобства и безопасности их обслуживания, ремонта и замены, но и гарантировать их сохранность в случае непредвиденных повреждений корпуса, а также поддерживать нормальный тепловой режим внутри шкафа при самых неблагоприятных условиях.

Корпуса имеют эпоксидно-полиэфирное покрытие, цвет – светло-серый RAL7035.

Ввод проводов (кабелей) внутрь щитов осуществляется: для щитов навесного исполнения через отверстия снизу, для встраиваемых – сверху и снизу.

Все корпуса упаковываются в качественный жесткий гофрокартон, обеспечивающий сохранность товара при транспортировке и при хранении на складе.
Щиты не комплектуются шинами N и PE, заглушками и сальниками. Все эти элементы предлагаются отдельно, в зависимости от типоразмера корпуса, величины номинального тока аппаратов, устанавливаемых в каждый конкретный щит, и их количества.

Расшифровка аббревиатуры

ЩРН-24(З)

Щ – щит.
Р – распределительный.
Н(В) – навесной или встраиваемый в нишу.
24 – максимальное число модулей, которые можно разместить в щите данного типа.
З – с замком.

Щиты распределительные навесные

ЩРН-9 (3)

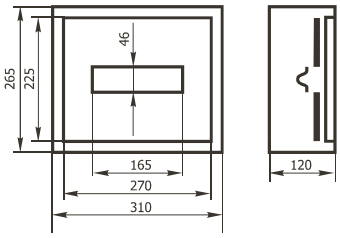

ЩРН-12 (3)

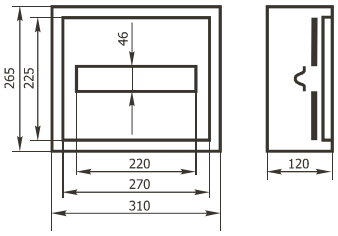

ЩРН-24 (3)

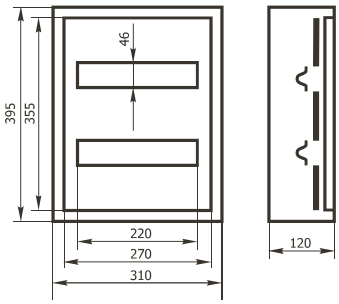

ЩРН-36 (3)

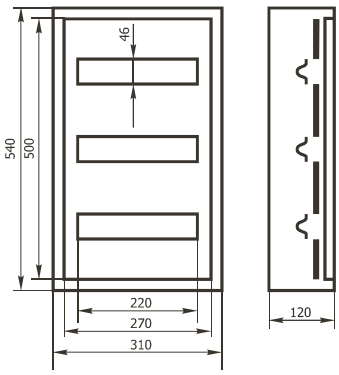

ЩРН-48 (3)

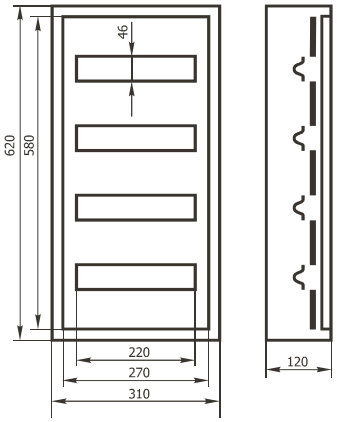

ЩРН-54 (3)

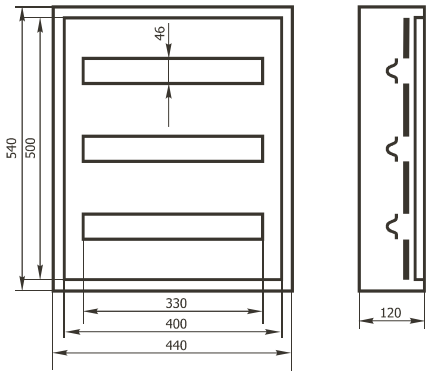

ЩРН-72 (3)

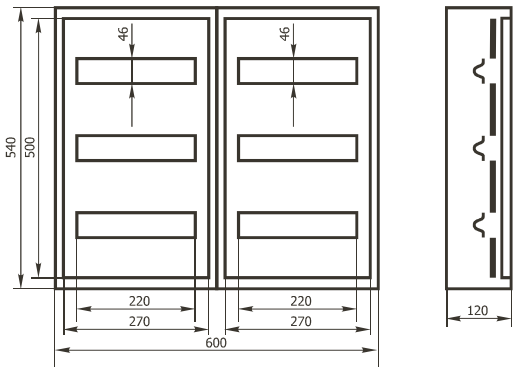

Щиты распределительные встраиваемые

ЩРВ-9 (3)

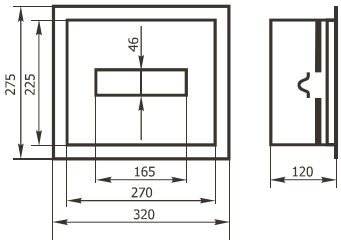

ЩРВ-12 (3)

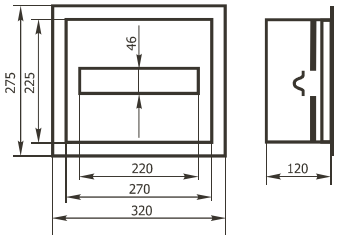

ЩРВ-36 (3)

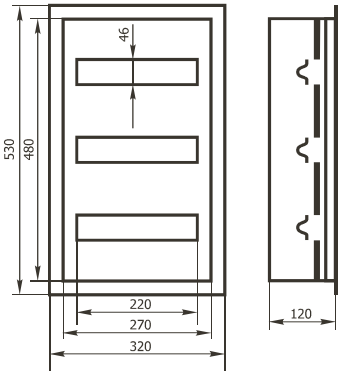

ЩРВ-24 (3)

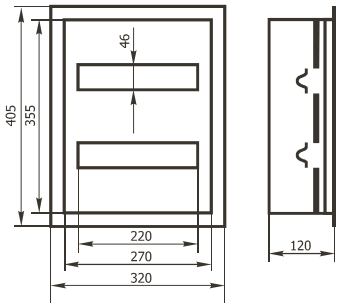

ЩРВ-48 (3)

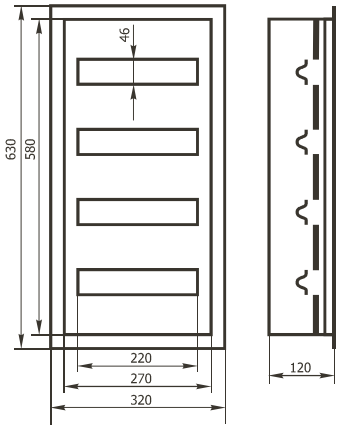

ЩРВ-54 (3)

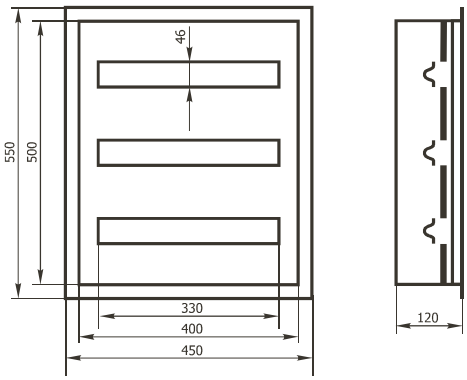

ЩРВ-72 (3)

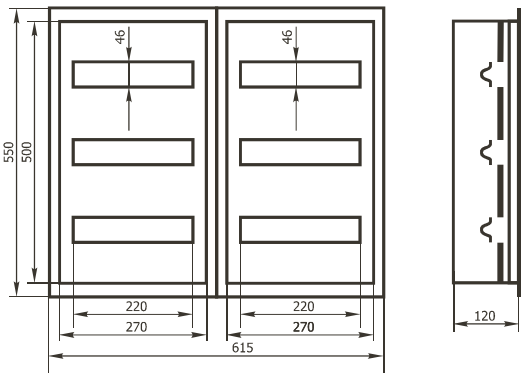

Щиты с монтажной панелью

Предназначены для сборки разнообразных электрощитов: силовых, управления, автоматики. Позволяют производить монтаж аппаратуры как модульного, так и обычного исполнения. По способу установки изготавливаются только в навесном (настенном) исполнении. Степень защиты IP-31, IP-54.

В комплект корпуса входит только монтажная панель. Дверца корпуса имеет замок с ключом, а также приспособление для присоединения проводника, обеспечивающего надежный контакт между дверцей и корпусом.

Дверца открывается на угол не менее чем 95⁰. В случае необходимости возможно полное снятие дверцы.

Для изготовления корпусов используется листовой металл толщиной 1,0 мм и 1,5 мм. **Монтажные панели щитов типа ЩМП изготавливаются из металла толщиной 1,5 мм, позволяющим нарезать резьбу непосредственно в панели.**

Щит со степенью защиты IP-54

Корпуса со степенью защиты IP-31 имеют эпоксидно-полиэфирное (порошковое) покрытие, цвет светло-серый RAL7035, корпуса со степенью защиты IP-54 – полиэфирное покрытие, позволяющее использовать их на открытом воздухе.

Качественное уплотнение дверцы корпусов со степенью защиты IP-54 обеспечивается применением двухкомпонентного герметика, наносимого непосредственно на дверцу металлокорпуса при помощи высокоточного автоматизированного центра KERN-LIEBERS, позволяющего формировать требуемый профиль уплотнения, придавать ему необходимые свойства (плотность, твердость, цвет, кислотостойкость и др.) за счет использования различных дополнительных компонентов смеси.

Отличительные особенности уплотнителя, выполненн-ого по новой технологии:

- Гарантирует качественную защитуот пыли и влаги электрооборудования, установленного внутри щита.
- Обеспечивает изделию эстетичный внешний вид.
- Имеет высокую степень прилипания (адгезию) к дверце шкафа.
- Обладает высокой механической прочностью.
- Содержит наружный водоотталкивающий слой.
- Имеет высокую однородность структуры.
- Сохраняет свои свойства в интервале температур от –40°С до +100°С.

Металлокорпуса торговой марки ИЭК с уплотнением из двухкомпонентного герметика, нанесенного по новой технологии, не отличаются от импортных аналогов по качественным характеристикам, но имеют, в сравнении с ними, лучшие показатели соотношения качество/цена.

Ввод проводов (кабелей) осуществляется через специальные отверстия снизу щита.

Все корпуса упаковываются в качественный жесткий гофрокартон, обеспечивающий сохранность товара при транспортировке и при хранении на складе.

Щиты не комплектуются шинами N и PE, заглушками и сальниками. Все эти элементы предлагаются отдельно в зависимости от типоразмера корпуса, величины номинального тока аппаратов, устанавливаемых в каждый конкретный щит, и их количества.

Расшифровка аббревиатуры ЩМП 1

Щ – щит.
МП – с монтажной панелью.
1 – номер модели, который определяет габарит корпуса

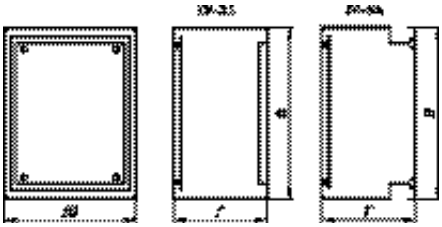

Марка	Габаритные размеры корпусов, мм		
	Высота (В)	Ширина (Ш)	Глубина (Г)
ЩМП-1 (IP-31, 54)	395	310	220
ЩМП-2 (IP-31, 54)	500	400	220
ЩМП-3 (IP-31, 54)	650	500	220
ЩМП-4 (IP-31, 54)	800	650	250
ЩМП-5 (IP-31)	1000	650	300
ЩМП-5 (IP-54)	1000	650	285
ЩМП-6 (IP-31, 54)	1200	750	300
ЩМП-7 (IP-31)	1320	750	300
ЩМП-7 (IP-54)	1400	650	285

Щит со степенью защиты IP-31

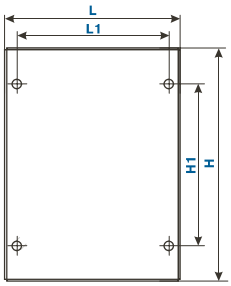

Марка	Габаритные размеры монтажной панели, мм			
	H	H1	L	L1
ЩМП-1 (IP-31, 54)	330	270	250	230
ЩМП-2 (IP-31, 54)	430	370	340	320
ЩМП-3 (IP-31, 54)	580	520	440	420
ЩМП-4 (IP-31, 54)	730	670	585	520
ЩМП-5	930	870	585	520
ЩМП-6 (IP-31, 54)	1130	1070	685	620
ЩМП-7 (IP-54)	1330	1270	585	520

Боксы пластиковые

Предназначены для использования в силовых и осветительных сетях для установки модульной аппаратуры: автоматических выключателей, устройств защитного отключения, дифференциальных автоматических выключателей, таймеров, устройств управления освещением и многих других изделий, имеющих стандартное крепление на DIN-рейку шириной 35 мм. Применяются при распределении электроэнергии и защите сетей переменного тока от перегрузки и тока короткого замыкания напряжением до 400 В , частоты 50 Гц.

По способу установки подразделяются на встраиваемые (в нишу) и навесные (настенные), бывают с дверцей и без нее, с различными степенями защиты. Позволяют разместить до 36 модулей автоматических выключателей, оснащены оцинкованной DIN-рейкой (35 мм) и шиной для нулевых рабочих проводников.

По способу защиты от поражения электрическим током соответствуют классу – **II.**

Надежная, современная конструкция и прочный пластик, удобные крепежные приспособления гарантируют изделиям долгий срок службы и безопасной эксплуатации.

Стильный современный дизайн пластиковых щитков придется к месту в любом интерьере.

Боксы пластиковые для автоматов модульной серии

- Материал – самозатухающая композиция из АБС пластика.
- Степень защиты – IP 30.
- Цвет корпуса – белый RAL 9001/9010.

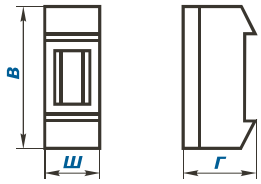

рис.1

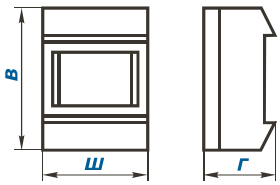

Рис.2

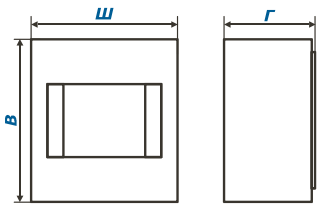

рис.3

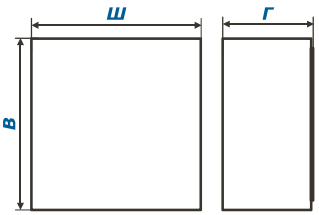

рис.4

Количество модулей	Вид установки	Крепление крышки	Габаритные размеры, мм		
			Высота (В)	Ширина (Ш)	Глубина (Г)
2 модуля	наруж. (рис. 1)	защелкивается вручную	120	40	56
4 модуля	наруж. (рис. 2)		120	75	56
2 модуля	наруж. (рис. 1)	винтами	130	50	65
4 модуля	наруж. (рис. 2)		130	90	65
2-4 модуля	внутр.		181	121	81
4-6 модулей	наруж. (рис. 3)		152	137	85
4-8 модулей	наруж. (рис. 4)		178	178	95

Щитки распределительные пластиковые: навесные ЩРН-Пм, с прозрачной дверцей встраиваемые ЩРВ-Пм, с прозрачной дверцей

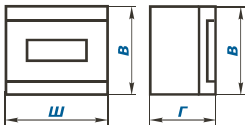

рис.1

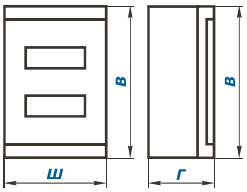

Рис.2

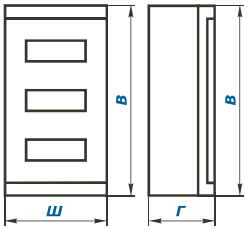

Рис.3

навесные ЩРН-Пм

Количество модулей	Габаритные размеры, мм		
	Высота (В)	Ширина (Ш)	Глубина (Г)
6 модулей (рис. 1)	160	130	98
9 модулей (рис. 1)	216	158	100
12 модулей (рис. 1)	280	140	96
16 модулей (рис. 2)	205	280	108
24 модулей (рис. 2)	345	278	95
36 модулей (рис. 3)	420	280	105

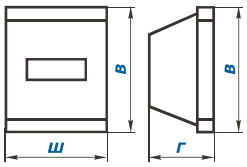

рис.1

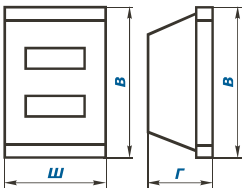

Рис.2

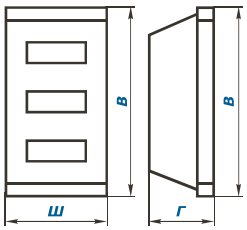

встраиваемые ЩРВ-Пм

Количество модулей	Габаритные размеры, мм		
	Высота (В)	Ширина (Ш)	Глубина (Г)
6 модулей (рис. 1)	162	130	103
9 модулей (рис. 1)	216	158	105
12 модулей (рис. 1)	280	190	93
16 модулей (рис. 2)	283	216	93
24 модулей (рис. 2)	345	278	92
36 модулей (рис. 3)	420	282	105

ЩРН(В)-Пм – пластика безопасности

- Качество и безопасность пластиковых щитков подтверждена сертификатом соответствия Госстандарта России.
- Удобство, простота установки и монтажа в сочетании с современным дизайном, надежностью конструкции.
- Наличие прозрачной дверцы – надежная защита:
  – от проникновения пыли, твердых тел и жидкостей;
  – от механических ударов.
- Прочный пластик, удобные крепежные приспособления гарантируют долгий срок службы и безопасность эксплуатации.
- Многофункциональное применение, использование в жилых помещениях, офисах, предприятиях сферы обслуживания и т.д.

- Материал – самозатухающая композиция из АБС пластика.
- Степень защиты – IP 40.
- Рабочая температура от –15 °С до 60 °С.
- Цвет корпуса – белый.
- Номинальный ток – 63 А.

Щитки распределительные пластиковые:
навесные ЩРН-П, с прозрачной дверцей
встраиваемые ЩРВ-П, с прозрачной дверцей

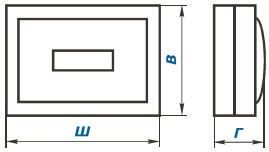

Рис.1

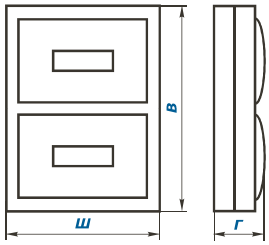

Рис.2

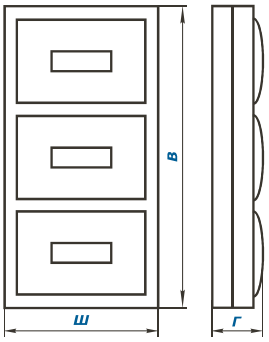

Рис.3

навесные ЩРН-П

Марка	Количество модулей	Габаритные размеры, мм		
		Высота (В)	Ширина (Ш)	Глубина (Г)
ЩРН-П-4 (рис. 1)	4	200	112	95
ЩРН-П-6 (рис. 1)	6	200	148	95
ЩРН-П-8 (рис. 1)	8	200	184	95
ЩРН-П-12 (рис. 1)	12	220	280	95
ЩРН-П-18 (рис. 1)	18	220	365	100
ЩРН-П-24 (рис. 2)	24	327	270	102
ЩРН-П-36 (рис. 3)	36	437	307	100

ЩРН(В)-П – законченность форм, долговечный материал

- Идеальное сочетание формы и функциональности – всегда современно.
- Долговечный материал – прочный АБС-пластик, износоустойчивость к механическим воздействиям, на поверхности никогда не остается царапин.
- Дверцы из темного органического стекла позволяют наблюдать за состоянием приборов даже не открывая дверцы.
- Полная комплектация щитка для монтажа:
  – оцинкованная DIN-рейка ;
  – нулевая шина;
  – комплект изделий для крепления.
- Практичны, удобны, красивы и сберегают время при установке: нет сложных инструкций, их использование сводит к минимуму временные затраты при монтаже.
- Вместительный корпус: пространство для размещения кабелей, позволяющее соблюдать нормированный радиус изгиба; возможность размещения кабелей за монтажными рейками.

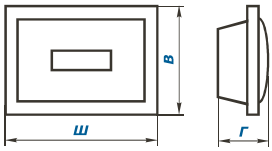

Рис.1

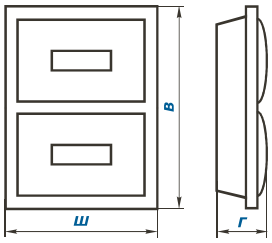

Рис.2

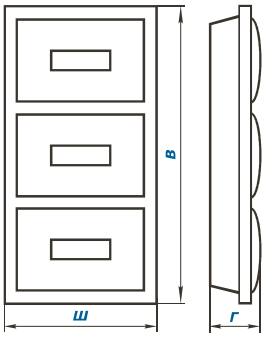

Рис.3

встраиваемые ЩРВ-П

Марка	Количество модулей	Габаритные размеры, мм		
		Высота (В)	Ширина (Ш)	Глубина (Г)
ЩРВ-П-4 (рис. 1)	4	222	136	102
ЩРВ-П-6 (рис. 1)	6	222	172	102
ЩРВ-П-8 (рис. 1)	8	222	208	102
ЩРВ-П-12 (рис. 1)	12	222	280	102
ЩРВ-П-18 (рис. 1)	18	252	398	102
ЩРВ-П-24 (рис. 2)	24	345	300	102
ЩРВ-П-36 (рис. 3)	36	503	342	102

- Материал – самозатухающая композиция из АБС пластика.
- Степень защиты – IP 40.
- Рабочая температура – -15 °С до 60 °С.
- Цвет корпуса – белый.
- Номинальный ток – 63 А.

Пластиковые панели для установки счетчика

Панели предназначены для установки на них однофазных и трехфазных счетчиков. Панели с боксами предназначены для установки модульной аппаратуры распределения электроэнергии и защиты сетей от перегрузки и тока КЗ напряжением до 400 В, 50 Гц одновременно с размещением однофазного или трехфазного счетчика для учета электроэнергии.

Панели с боксами комплектуются нулевыми шинами.

- Материал – самозатухающая композиция ПВХ.
- Цвет – белый RAL 9001/9010.
- Степень защиты – IP20…IP40.

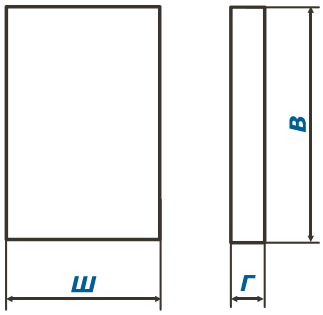

Тип счетчика	Габаритные размеры, мм		
	Высота (В)	Ширина (Ш)	Глубина (Г)
Однофазный	245	152	24
Трехфазный	327	196	24

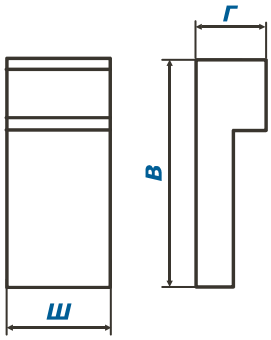

Тип счетчика	Количество модулей	Габаритные размеры, мм		
		Высота (В)	Ширина (Ш)	Глубина (Г)
Однофазный	7	049	152	83
Трехфазный	8	516	196	93

Оболочка щитка осветительного квартирного ЩК26

Предназначена для установки однофазного счетчика и модульной аппаратуры распределения электрической энергии и защиты сетей от перегрузок и коротких замыканий.

- Цвет – белый.
- Степень защиты – IP40.

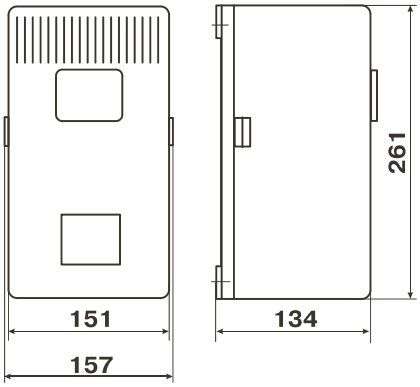

Щитки распределительные для производственных и общественных зданий

Назначение

Предназначены для приема и распределения электрической энергии в жилых и производственных зданиях, а также для защиты линий при перегрузках и коротких замыканиях в сетях переменного тока напряжением 380/220 В частотой 50 Гц.

Конструкция

Щитки имеют неразборный металлический корпус изготовленный из листового металла, с закрываемой на замок дверцей, внутри которого установлены вводные и фидерные автоматические выключатели в соответствии с комплектацией, а также шины N и PE.

Отличительные особенности

- Компактный металлический корпус позволяет разместить изделие в любом малогабаритном помещении (газетный киоск, торговая палатка и т.п.).
- Эстетичный внешний вид, отменное качество и высокий уровень электробезопасности изделий соответствуют запросам самых требовательных заказчиков.
- Надежность коммутации обеспечивается применением 3-х фазной соединительной шины, а также шин N и PE, изготовленных из высококачественной электротехнической латуни.
- Зажимы вводных аппаратов позволяют выполнять присоединение как медных, так и алюминиевых проводников сечением 2,5-50мм^2, зажимы аппаратов отходящих линий рассчитаны на присоединение проводников сечением 2,5-25мм^2.
- Защита открытых токоведущих частей электроаппаратов оперативной панелью (фальшпанелью), снять которую возможно только с применением специнструмента, позволяет использовать данные электрощитки в жилых зданиях, когда включение/отключение электроаппаратов производится непосредственно жильцами.
- Запираемая на ключ дверца щита ограждает от проникновения внутрь щитка посторонних людей и детей.
- Ключ замка, имеющий единый секрет, упрощает эксплуатацию щитков обслуживающим персоналом, при их массовом использовании в одном здании.
- Эстетичность внешнего вида и надежная защита от коррозии обеспечиваются качественной обработкой металлической поверхности щитка с последующим нанесением порошкового эпоксидно-полиэфирного покрытия, RAL 7035 (светло-серый).
- Индивидуальная упаковка каждого щитка из качественного гофрокартона, гарантирует сохранность внешнего вида изделия при его транспортировке или хранении на складе.
- Легкочитаемая паспортная табличка, размещенная как на самом изделии, так и на упаковке не перегружена лишней информацией. Она информирует о названии изделия и его основных характеристиках. Там же указано название завода-изготовителя и дата выпуска. Более подробная информация о технических характеристиках изделия, правилах его монтажа и эксплуатации, гарантийных обязательствах завода-изготовителя изложена в инструкции, прилагаемой к изделию. В ней же делается отметка ОТК завода о соответствии выпущенного изделия требованиям ГОСТа и ТУ.
- Для удобства эксплуатации под всеми автоматическими выключателями на фальшпанели, размещены таблички для маркировки групповых линий.
- Наличие на щите необходимых знаков электробезопасности позволяет выделить его среди всей массы корпусов находящихся в каком-либо здании как объект электротехники, предупреждает о возможности поражения электрическим током и требует повышенного внимания при обращении с ним.
- Наличие сертификата соответствия подтверждает, что щитки ОЩВ успешно прошли сертификационные испытания и полностью соответствуют предъявляемым к ним требованиям.
- 3-х летняя гарантия на изделие, предоставляемая изготовителем, свидетельствует о высоком качестве и надежности комплектующих, и всего изделия в целом.

Технические характеристики

Характеристика	ОЩВ-6	ОЩВ-12
Номинальное рабочее напряжение, В	380/220	380/220
Номинальная частота, Гц	50	50
Номинальное напряжение изоляции, В	600	600
Номинальный ток щитка, А	63	100
Номинальный ток вводного аппарата, А	63	100
Номинальный ток аппаратов групповых цепей, А	16	16
Номинальный рабочий ток аппаратов групповых цепей, А	16	16
Номинальная отключающая способность вводного автоматического выключателя, кА	4,5	10
Номинальная отключающая способность автоматических выключателей групповых цепей, кА	4,5	4,5
Климатическое исполнение по ГОСТ 15150-69	УХЛ4	УХЛ4
Степень защиты по ГОСТ 14254-80	IP31	IP31
Вид системы заземления	TN-C, TN-S	TN-C, TN-S
Тип электрических соединений функциональных блоков	FFX	FFX
Габаритные размеры, мм		
Высота	210	210
Ширина	255	355
Глубина	120	120

Расшифровка аббревиатуры

ОЩВ-6

ОЩВ – осветительный щиток с автоматическим выключателем на вводе.
6 – количество автоматических выключателей на отходящих линиях.

Комплектация

- Щиток 1шт.
- Ключ к замку 2шт.
- Инструкция по монтажу и эксплуатации 1шт.

СИСТЕМА СЕРТИФИКАЦИИ ГОСТ Р
ГОССТАНДАРТ РОССИИ
СЕРТИФИКАТ СООТВЕТСТВИЯ

Ящики с понижающим трансформатором типа ЯТП - 0,25

Назначение

Предназначены для питания местного или ремонтного освещения, а также для подключения переносных светильников или инструмента.

Конструкция

Ящики ЯТП имеют разборный металлический корпус, внутри которого установлены:

- однофазный понижающий трансформатор ОСО-0,25 мощностью 250 ВА;
- автоматические выключатели ВА 47-29;
- штепсельная розетка на 6А.

Отличительные особенности

- Оригинальность и простота конструкции ЯТП обеспечивают высокую надежность его работы и значительно упрощают процесс его монтажа.
- Малые размеры корпус позволяют устанавливать его в любом малогабаритном помещении.
- Зажимы вводных аппаратов и аппаратов отходящих линий рассчитаны на присоединение медных и алюминиевых проводников сечением 2,5-25 мм^2.
- Индивидуальная упаковка из качественного гофрокартона, обеспечивает целостность внешнего вида изделия при транспортировке и хранении на складе.
- Эстетичный внешний вид изделия достигается предварительной качественной обработкой его наружной поверхности с последующим нанесением порошкового эпоксидно-полиэфирного покрытия, RAL 7035 (светло-серый).
- Наличие сертификата соответствия подтверждает, что ящики ЯТП успешно прошли сертификационные испытания и полностью соответствуют предъявляемым к ним требованиям.
- 3-х летняя гарантия на изделие, предоставляемая изготовителем, свидетельствует о высоком качестве и надежности комплектующих, и всего изделия в целом.

Технические характеристики

Номинальное рабочее напряжение, В	220/12; 220/24; 220/36; 220/42 380/12, 380/24, 380/36, 380/42
Номинальная частота, Гц	50
Номинальное напряжение изоляции, В	600
Прочность при коротких замыканиях, кА	4,5
Максимально допустимое значение ожидаемого тока КЗ, кА	4,5
Климатическое исполнение по ГОСТ 15150-69	УХЛ4
Степень защиты по ГОСТ 14254-80	IP30
Вид системы заземления	TN-c, TN-s
Тип электрических соединений функциональных блоков	FFX
Габаритные размеры, мм	
Высота	145
Ширина	210
Глубина	145

Расшифровка аббревиатуры

ЯТП-0,25

ЯТП – ящик с понижающим трансформатором.
0,25 – мощность трансформатора ОСО, кВА.

Комплектация

В комплект поставки входит:

- Ящик ЯТП-0,25 1шт.
- Инструкция по монтажу и эксплуатации 1шт.

СИСТЕМА СЕРТИФИКАЦИИ ГОСТ Р
ГОССТАНДАРТ РОССИИ
СЕРТИФИКАТ СООТВЕТСТВИЯ

Разработки “ИНТЕРЭЛЕКТРОКОМПЛЕКТ” для программы размещения вводно-учетных устройств вне зданий

При передаче электроэнергии от производителя к потребителю требуется обеспечить ее оперативный и точный учет. Эти данные нужны не только для получения платы за нее, но и для прогнозирования перспектив роста потребления электроэнергии в том или ином жилом массиве. Большая часть существующих электрических сетей и электропотребителей строились при плановой экономике. Критерии, которыми руководствовались тогда при организации учета электроэнергии, уже не отвечают требованиям наших дней. Не случайно одной из главных целей стоящей перед “Энергосбытом” РАО ЕЭС, которую необходимо достичь при проведении реструктуризации энергетики России, является снижение технологических и коммерческих потерь электроэнергии.

Сегодня, когда во многих регионах идет интенсивное массовое строительство индивидуальных жилых домов, энергосбытовые организации пришли к выводу, что обеспечить качественный учет потребляемой электроэнергии данной категорией потребителей возможно лишь при условии нахождения вводно-учетных устройств вне здания. В Московской, Тульской, Тверской областях, в Краснодарском крае эти программы уже активно претворяются в жизнь.

Такой вводно-учетный щит, расположенный, например, на наружной стене здания или на опоре перед домом, позволяет работнику “Энергосбыта” беспрепятственно, не беспокоя хозяев, проверять показания счетчика, оперативно отключать подачу электроэнергии при образовании задолженности у каждого конкретного потребителя и также оперативно производить ее включение при погашении задолженности.

Размещение вводно-учетных щитов вне здания существенно усложняет процесс хищения электроэнергии путем подключения до счетчика, т.к. дает возможность свободно проследить путь ввода от опоры до учета и сразу же обнаружить такое подключение.

Учитывая возникшую потребность в качественных и надежных вводно-учетных щитах для внешнего размещения, компания «ИНТЕРЭЛЕКТРОКОМПЛЕКТ» разработала несколько вариантов таких устройств: для использования в одно- или трехфазной распределительной сети; для одного или двух счетчиков (один щит на два дома); для одно- или двухтарифных счетчиков.

На данный момент компания «ИНТЕРЭЛЕКТРОКОМПЛЕКТ» уже заключила договора на изготовление подобных щитов и успешно поставляет их многим электросбытовым организациям.

ЩУ-1
IP54

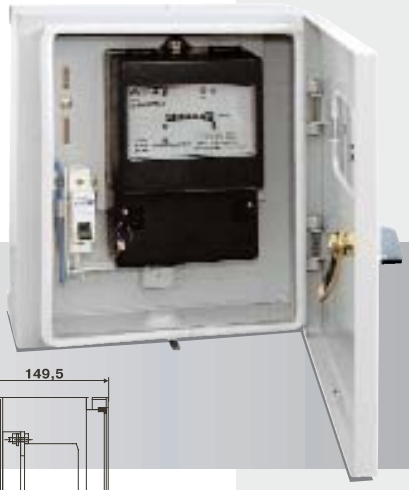

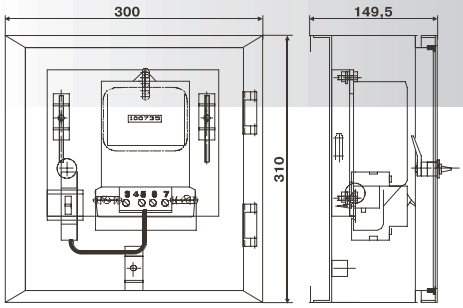

ЩУ-2
IP54

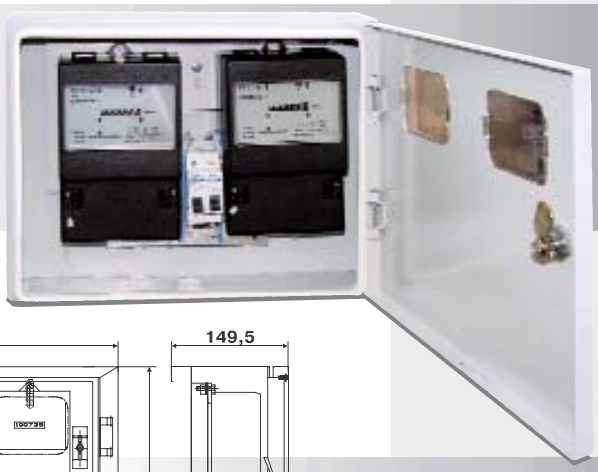

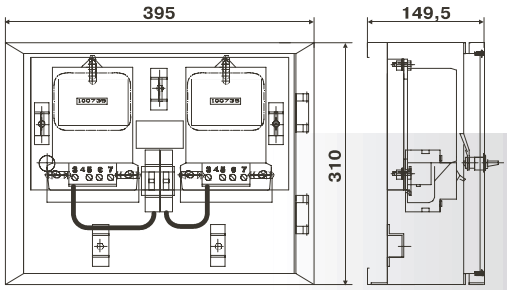

ЩУ-3
IP54

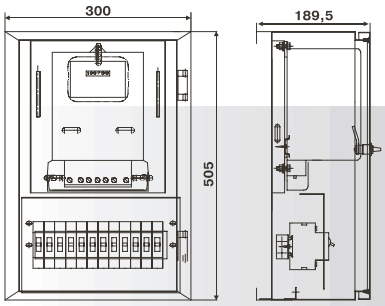

Принадлежности и комплектующие

Широкий ассортимент электромонтажных изделий марки “ИЭК” позволяет скомплектовать электрощит «под ключ» качественными изделиями с взаимосогласованными параметрами и характеристиками.

Вся продукция марки “ИЭК” выпускается в соответствии с ГОСТ и имеет сертификаты соответствия “Ростеста”. Качество продукции подтверждается опытом эксплуатации и успешным многолетним сотрудничеством со многими ведущими российскими заводами по производству электрощитового оборудования.

НОВИНКА

Автоматические выключатели

ВА 88 от 16 до 1600 А

Разрядники грозовые ОПС-1

Предназначены для защиты электросетей от грозовых (импульсных) перенапряжений

Автоматические выключатели

ВА 47-29 от 0,5 до 63 А

Аппараты управления

– Контакторы КМИ
– Электротепловые реле РТИ
– Приставки контактные ПКИ
– Пневматические приставки выдержки ПВИ

Автоматические выключатели

ВА 47-100 от 16 до 100 А

Кнопки управления светосигнальная арматура

– Кнопки
– Лампы
– Переключатели

Выключатели дифференциальные (УЗО)

ВД1-63 от 16 до 100А

Зажимы наборные и заглушки для них

Предназначены для удобного и безопасного присоединения проводников сечением от 2 мм² до 70 мм² в электрощите

Дифференциальные автоматы

АД-12, АД-14
от 0,5 до 63 А

Ограничитель на DIN-рейку

Применяется для фиксации модульной аппаратуры на DIN-рейке

Выключатели нагрузки

ВН-32 от 16 до 63 А

Сальники

Используются для герметизации ввода проводов (кабелей) от 7 до 63 мм в электрощит (IP44; 54; 68). Цвет: Белый, серый, черный

Модульная аппаратура на DIN-рейку

Доп. контакты, розетки, звонки, сигнальные лампы и индикаторы и др

Кабельные ввод-сальники

Служат для ввода проводов и кабелей в распределительные щиты и обеспечивают защиту от внешней среды

Изоляторы шинные

Применяются для крепления токоведущих шин внутри электрощита и изоляции токоведущих частей от корпуса и панелей

Наконечники силовые

Для оконцевания жил проводов и кабелей опрессовкой. Алюминиевые, медные, медные луженые и медно-алюминиевые (от 8,2 до 21 мм)

Нулевые шины

Используются при сборке электрощитов для присоединения нулевых проводников и проводов заземления

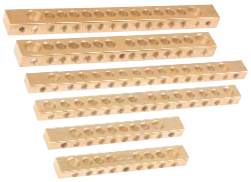

Кабель-каналы перфорированные

Применяются для оптимального и безопасного размещения проводов и кабелей в электрощитах

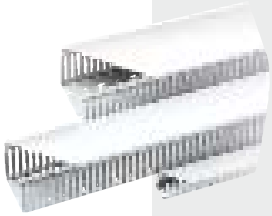

Изоляторы для нулевой шины

Применяются при монтаже электрощитов для изолирования токоведущих частей, находящихся под напряжением, от корпуса

Маркеры

Применяются для маркировки проводов и кабелей (от 0 до 9 и A; B; C; N) в электрощитах

Нулевые шины в корпусе

Используются при сборке электрощитов для присоединения нулевых проводников и проводов заземления

Замки

Применяются для запирания электрощитов с IP31 и IP54

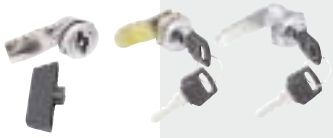

Шины соединительные

Предназначены для коммутации модульных аппаратов в электрощите. Выпускается нескольких видов: одно-, двух-, трех- и четырехфазные (тип PIN и FORK)

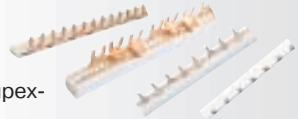

Заглушки под пустые модули

Предназначены для изоляции отверстий неиспользуемых модулей в электрощитах

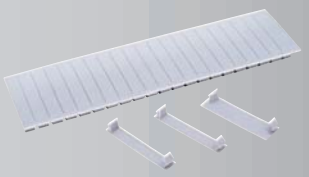

DIN-рейки

Используются при сборке электрощита для установки на них модульной аппаратуры (30, 60 120 см)

Хомуты и самоклеющиеся площадки

Применяются для крепления проводов и кабелей в электрощитах

Наконечники с изолированным фланцем

Для оконцевания жил проводов и кабелей опрессовкой. Типы: кольцевой; вилочный; плоский (от 0,75 до 35 мм^2)

Знаки безопасности (самоклеющиеся)

Для обозначения на корпусах электрощитов напряжения, мест заземления в целях безопасности эксплуатации

Инструмент для обжима

Ручной штамп для обжима изолированных наконечников и разъемов

Стекло на дверь щита

Применяется для снятия показаний электросчетчика без открывания дверцы