Перейти к продукции

Распределительные шкафы и щиты

Щитки для модульного оборудования

стр. 220 Система XL³

стр. 228 Щиты Practibox™

Шкафы XL³ 160

стр. 238 Шкафы XL³ 160

Шкафы XL³ 400

стр. 242 Презентация XL³ 400

стр. 250 Рейки для ⊥, Vistop, DPX-IS 250, DPX 125/160/250 ER

Шкафы XL³ 800

стр. 258 Презентация XL³ 800

Шкафы XL³ 4 000

стр. 274 Презентация XL³ 4 000

стр. 289 Пластины для DPX 1 600

НОВИНКИ 2011

Щитки XL³ 125 и PRACTIBOX™ практичное решение для любых зданий

стр. 223, 234

Шкафы XL³ 4 000 высотой 2200 мм

стр. 274

стр. 222
Накладные мини-щитки Mini S

стр. 223
Встраиваемые щиты Nedbox

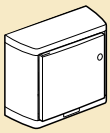
стр. 224
Накладные щиты Nedbox

стр. 226
Щиты Ekinoxe

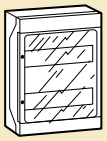
стр. 229
Щиты Plexo³ (IP65)

стр. 232
Накладные щиты XL³ 125

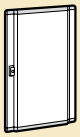
стр. 239
Двери

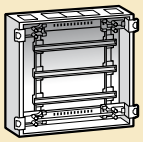
стр. 240
Шкафы встроенные

стр. 244
Таблица выбора комплектующих

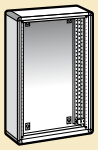
стр. 246
Шкафы, щиты

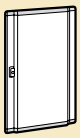
стр. 247
Двери, аксессуары

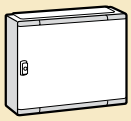
стр. 248
Шкафы IP 55

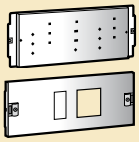
стр. 251
Монтажные пластины DPX-IS 250 DPX 125/160/250 ER

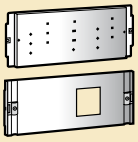
стр. 252
Монтажные пластины DPX-IS 630, DPX 250/630

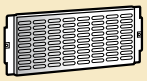
стр. 253
Монтажные пластины и аксессуары

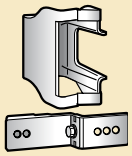
стр. 255
Аксессуары

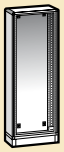
стр. 262
Шкафы, двери

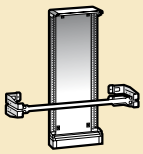
стр. 264
Шкафы IP 55

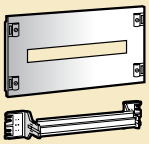
стр. 268
Рейки ⊥⊥, Vistop, DPX-IS 250, DPX 125/160/250 ER

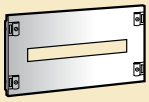
стр. 270
Передние панели для DPX 125/160/250 ER

стр. 276
Таблица выбора

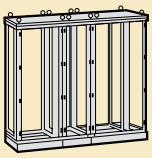
стр. 281
Шкафы, аксессуары

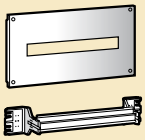
стр. 283
Передние панели для Vistop, DPX-IS 250/630, DPX 125/160/250 ER

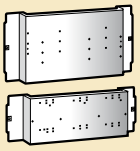
стр. 287
Монтажные пластины для DPX 250 и 630

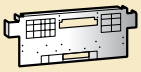
стр. 291
Полки для DMX 2 500/4 000

Безопасная сборная система распределения

Серия XL³ состоит из шкафов, готовых к эксплуатации, и шкафов и щитов, которые можно дополнительно комплектовать.

Система распределительных шкафов, щитов и распределительного оборудования XL³ предоставляет Вам не только широкий выбор предлагаемых изделий, но и свободу комплектации, свободу выбора распределительного оборудования и способа монтажа.

Полностью укомплектованный шкаф XL³ 4000

XL³ 160, XL³ 400, XL³ 800 И XL³ 4000

(Стр. 232)
XL³ - это система настенных и напольных шкафов и щитов, предоставляющая полную свободу монтажа любого распределительного оборудования.

XL³ 4000
СЕКЦИОНИРОВАНИЕ
(Стр. 293)
Секционирование вида от 2a до 4b

XL³ КОМПЛЕКТУЮЩИЕ
(для XL³ 400 см. стр. 244-245)
(для XL³ 800 см. стр. 260-261)
(для XL³ 4000 см. стр. 276-279)

СИЛОВОЕ ЗАЩИТНО-КОММУТАЦИОННОЕ ОБОРУДОВАНИЕ

(Стр. 45)
DMX³, DPX и оборудование на DIN-рейку

XL³ 125 НОВИНКА

(Стр. 234)
Новые щитки XL³125 с конструкцией интуитивного монтажа

PLEXO³ НОВИНКА
РАСПРЕДЕЛИТЕЛЬНЫЕ ЩИТКИ

(Стр. 229)
IP 65, IK 09
Стойкие к внешним климатическим воздействиям

PRACTIBOX™

(Стр. 228)
Готовые к применению в офисных, административных и жилых зданиях

МОДУЛЬНЫЕ РАСПРЕДЕЛИТЕЛЬНЫЕ БЛОКИ

(Стр. 205)
Для распределения токов до 250 А, 3-х и 4-х фазные

(Стр. 210)
Алюминиевые шины и суппорты XL³

Mini S

распределительные накладные мини-щитки от 1 до 9 модулей

013 56

013 57

Упак.	Кат. №	IP 30 – Класс II
		Соответствуют ГОСТ Р 50827-95 Пломбируемый корпус Снабжены DIN-рейками 35 x 7,5 мм Температура эксплуатации до 70°C Материал: ударопрочный и термостойкий ПВХ Поставляется без шин
		Щитки накладные
		Поставляются в пленке Состав комплекта : • 1 задняя панель с продолговатыми установочными отверстиями • 1 рейка
		Щиток на 1-6 модуля
		Кол-во устанавливаемых модулей / Размеры (мм) Высота x Ширина x Глубина
10	013 01	1 / 140 x 30 x 72
10	013 02	2 / 140 x 50 x 72
10	013 04	4 / 160 x 90 x 74
1/50	013 56	2 / 140 x 52 x 68
1/30	013 57	4 / 140 x 87 x 68
1/20	013 58	6 / 140 x 130 x 68
		Щиток на 6 модулей Поставляется с 1 заземляющей шиной IP 2X с 4 отверстиями 1,5-16 мм²
5	013 06	6 / 160 x 128 x 74
1/20	013 59	6 / N 2x16/5x10 мм² PE 2x16/5x10 мм²
		Принадлежность
10	013 98	Муфта эластичная для прокладки жесткой трубки или кабеля

		Щитки на 8/9 модулей
		Щиток mini Ekinoxe Состав комплекта: • 1 задняя панель с продолговатыми установочными отверстиями • 1 рейка Поставляется с 1 заземляющим зажимом IP 2X с 8 отверстиями 1,5-16 мм² Крепление крышки 4 винтами с крупным шагом Пломбируемая крышка с комплектом для пломбирования Кат. номер 013 89
		Кол-во устанавливаемых модулей / Габариты (мм) Высота x Ширина x Глубина
1	013 08	(8 + 1) / 180 x 190 x 83
		Пластина для абонентского выключателя Поставляется с принадлежностями для объединения оболочек и винтами для крепления выключателя
		Размеры (мм) Высота x Ширина x Глубина (эффективная)
1	011 90	225 x 190 x 53 (50)
		Двери IP 40 - IK 07
2	013 28	Дверь белого цвета
1	013 38	Дверь прозрачная
		Принадлежности
1	013 90	Замок № 850
10	013 98	Муфта эластичная

■ Габариты (мм)

2 модуля

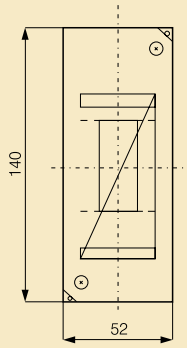

4 модуля

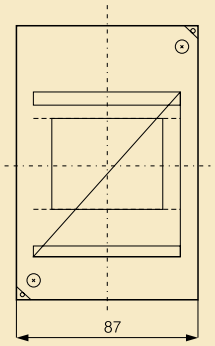

6 модулей

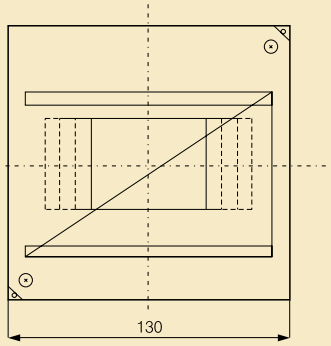

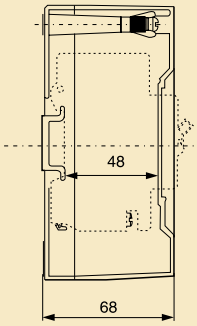

Посадочные размеры

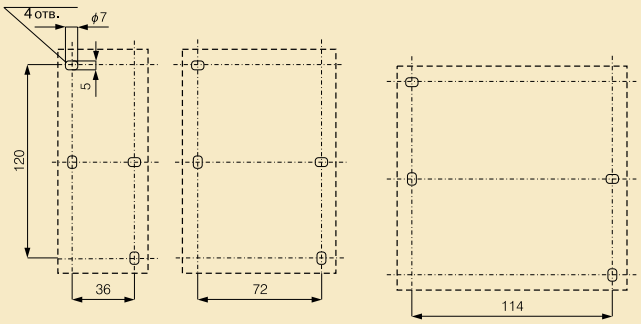

Nedbox
встраиваемые распределительные щиты от 12 до 48 модулей

014 22

014 32

Упак.	Кат. №		Встраиваемые щиты		
			Класс II ⧈, IP 40 - IK 07 Встраиваемые щиты для сухих перегородок или кирпичных стен Соответствуют EN 60439-3 12 модулей на рейке (+ 2 вырезать по размеру) Замозатухающие до 750°C в соответствии с EN 60695-2.1 Комплектуются двумя типами дверей: - скругленными, толщиной 12/19 мм - плоскими металлическими - 6 мм Оснащены дверной ручкой, которая может комплектоваться замком Кат. № 014 91 Поставляются без шин		
			Щиты со скругленными дверями		
	Белый RAL 9010	Синий полу-прозрачный	Кол-во модулей	Кол-во реек	Габариты коробки (мм) Выс. x Шир. x Толщина
1	014 11	014 21	12 + 2	1	305 x 330 x 86
1	014 12	014 22	24 + 4	2	430 x 330 x 86
1	014 13	014 23	36 + 6	3	555 x 330 x 86
1	014 14	014 24	48 + 8	4	680 x 330 x 86
			С плоскими металлическими дверями (дверь и рама защищены эпоксидной смолой)		
	Белый RAL 9010				
1	014 31		12 + 2	1	305 x 330 x 86
1	014 32		24 + 4	2	430 x 330 x 86
1	014 33		36 + 6	3	555 x 330 x 86
1	014 34		48 + 8	4	680 x 330 x 86
			Аксессуары		
1	014 90		Набор креплений для сухих перегородок		
1	014 91		Замок и ключ n° 850		
1	048 14		IP 2-3-фазы + клеммный блок N 1 нейтраль: 1 x 4 25 мм² + 12 x 1.5 16 мм² 3 фазы : 4 x 1.5 16 мм²		

Nedbox
встраиваемые распределительные щиты от 12 до 48 модулей

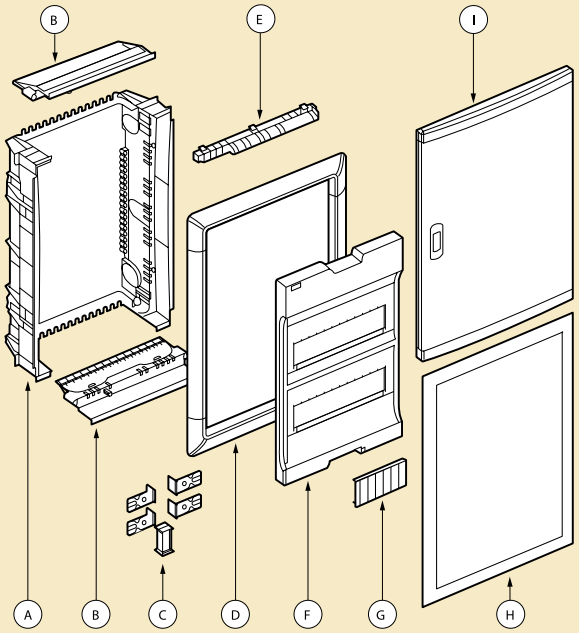

A: встраиваемый щит
B: пластина для кабелей
C: монтажные аксессуары
D: рама для полувстроенного монтажа: 70 мм
E: клеммный блок
F: лицевая панель
H: плоская металлическая дверь
I: пластиковая дверь

■ Габариты

	1 x 12	2 x 12	3 x 12	4 x 12
A	305	430	555	680
B	335	460	585	710

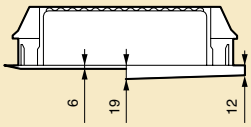

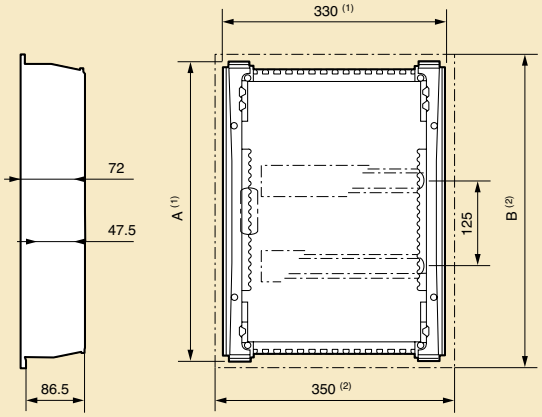

■ Клеммные блоки

Кат. №№	кол-во модулей	Сечение			
		Земля		Нейтраль	
		1.5 - 16 мм²	1.5 - 10 мм²	1.5 - 16 мм²	1.5 - 10 мм²
014 11/21/31	1 x (12+2)	6	6	6	6
014 12/22/32	2 x (12+2)	8	8	8(3)	8(3)
014 13/23/33	3 x (12+2)	15	15	12(3)	12(3)
014 14/24/34	4 x (12+2)	15	15	18(4)	18(4)

(1) Габариты коробки
(2) Внешние габариты
(3) Распределено на 2 блока
(4) Распределено на 3 блока

Nedbox
накладные распределительные щиты от 8 до 48 модулей

Nedbox
аксессуары

601 235

601 246

601 237

601 248

601 249

IP 40 (с дверью) IP 30 (без двери)
IK 07 (с дверью) IK 05 (без двери)
Класс II 0 - Белый RAL 9010
Соответствуют МЭК 60439-3
Самозатухание до 650° C
Материал - полистирол
Клеммные блоки N + PE
Съемные шасси для монтажа оборудования
Номинальный ток 63 A

Упак.	Кат. №	Щиты с белой дверью
1	601 235	1 рейка 8 модулей
1	601 236	1 рейка x 12 (+1) модулей
1	601 237	2 рейки x 12 (+1) модулей
1	601 238	3 рейки x 12 (+1) модулей
1	601 239	4 рейки x 12 (+1) модулей
.		**Щиты с прозрачной дверью**
1	601 245	1 рейка 8 модулей
1	601 246	1 рейка x 12 (+1) модулей
1	601 247	2 рейки x 12 (+1) модулей
1	601 248	3 рейки x 12 (+1) модулей
1	601 249	4 рейки x 12 (+1) модулей
.		**Щиты с металлической дверью**
1	601 256	1 рейка 12 (+1) модулей
1	601 257	2 рейки 12 (+1) модулей
1	601 258	3 рейки 12 (+1) модулей
1	601 259	4 рейки 12 (+1) модулей

Клеммные блоки N+PE

Щиток p x м	Количество клемм и их сечение	
	N	PE
Nedbox 1 x 8	4 x 16 мм2 + 4 x 10 мм2	4 x 16 мм2 + 4 x 10 мм2
Nedbox 1 x 12	2 x (3 x 16 мм2 + 3 x 10 мм2)	6 x 16 мм2 + 6 x 10 мм2
Nedbox 2 x 12	3 x (4 x 16 мм2 + 4 x 10 мм2)	11 x 16 мм2 + 11 x 10 мм2
Nedbox 3 x 12	4 x (4 x 16 мм2 + 4 x 10 мм2)	15 x 16 мм2 + 15 x 10 мм2
Nedbox 4 x 12	5 x (4 x 16 мм2 + 4 x 10 мм2)	19 x 16 мм2 + 19 x 10 мм2

Упак.	Кат. №	Аксессуары
1	014 91	Замок
1	013 89	Набор для опломбирования
10	048 30	Клеммный блок PE
10	048 40	Клеммный блок N
10	048 50	Фазный клеммный блок
20	016 60	Заглушка (5 модулей)

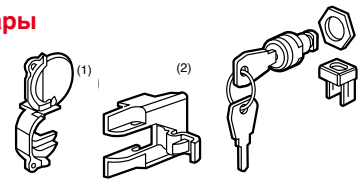

Nedbox накладные распределительные щиты

■ 2, 3 или 4 рейки по 12 модулей

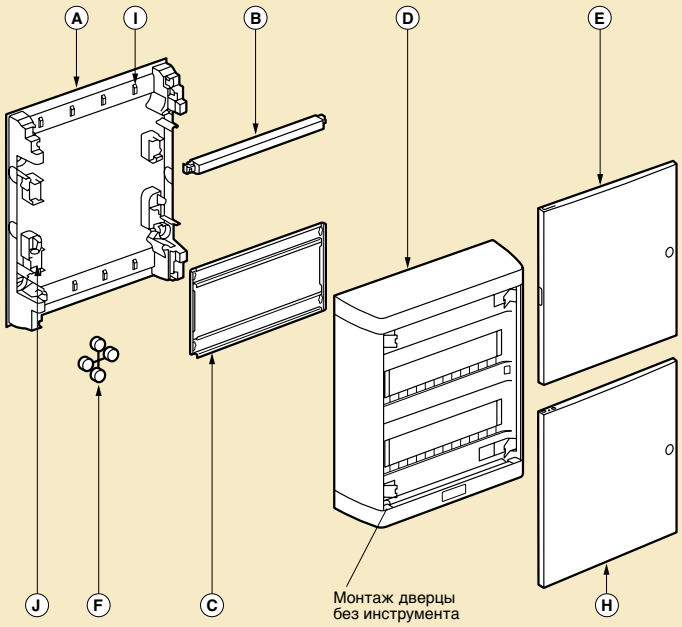

A: шасси щита
B: клеммный блок
C: шасси
D: крышка
E: дверь пластиковая
F: заглушки
H: металлическая дверь
I: фиксаторы кабеля
J: крепление для клеммного блока

■ Адаптер для кабель-канала

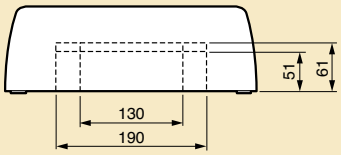

■ Габариты

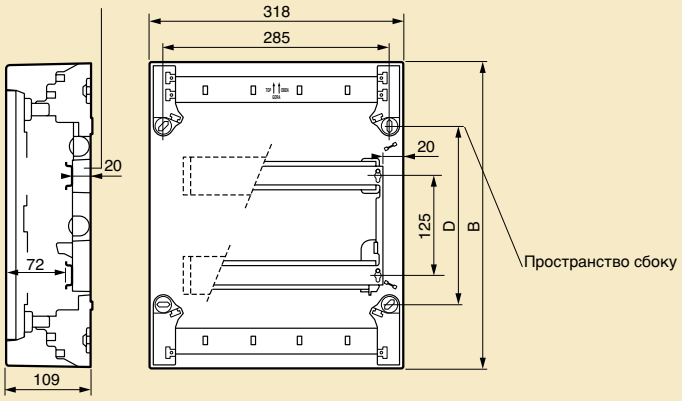

	24 мод.	36 мод.	48 мод.
B	380	505	630
D	225	350	475

■ 1 рейка по 8 или 12 модулей

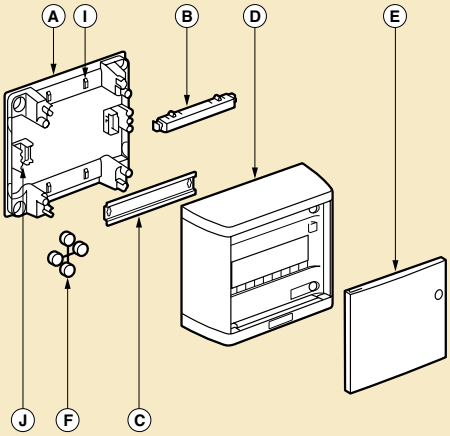

A: шасси щита
B: клеммный блок
C: рейка
D: крышка
E: дверь
F: заглушки
I: фиксатор кабеля
J: крепление для клеммного блока

■ Адаптер для кабель-канала

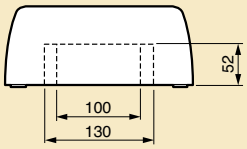

■ Габариты

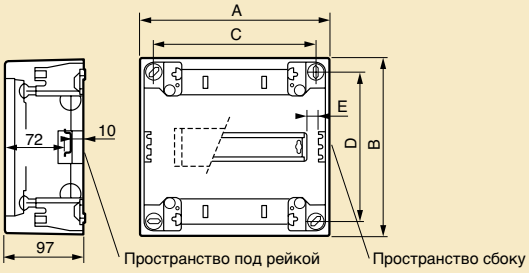

	8 мод.	12 мод.
A	225	317
B	210	240
C	195	287
D	180	150
E	14	9

накладные распределительные щиты Ekinoxe
13 модулей на 1 рейке

012 14 012 13 без верхней части корпуса

Самозатухание: стойкость к воздействию нагретой проволокой до температуры 750 °C соответствует требованиям, предъявляемым к общественным, а также высотным зданиям согласно NF EN 60 695-2-11
Соответствуют NF C 61-910 и МЭК 60439-3
Поставляется с автоматическими клеммами N+P (кроме 1211)

Упак.	Кат. №	Щитки, 13 модулей на 1 рейке			
		Щиток Ekinoxe Комплект поставки: - блок автоматических зажимов IP 2X для присоединения защитных проводников (по 1 блоку для щитков с 1 и 2 рядами, по 2 блока для щитков с 3 и 4 рядами) - клеммные блоки для фазных и нейтральных проводников IP 2X, кроме изделия Кат. № 012 11 - заглушки, разделяемые на секции по 1 или 1/2 модуля - 1 полоса с этикетками для маркировки модульных аппаратов - 1 держатель самоклеющихся этикеток, с креплением на защелках на рейку (обеспечивает защиту этикеток) Пломбируемые верхние части корпуса с комплектом Кат. № 013 89 С принадлежностью пластина основания соответствует классу II Расстояние между центральными осями реек 125 мм Белый RAL 9010 IP 30 - IK 05			
		Кол-во модулей в ряд	Размеры Высота x Ширина x Глубина	Кол-во заглушек 5 модулей	13 модулей
1	012 11	1	235 x 250 x 99	1	-
1	012 12	2	360 x 250 x 99	2	-
1	012 13	3	485 x 250 x 99	1	1
1	012 14	4	610 x 250 x 99	2	1
		Двери IP 40 - IK 07			
5	013 31	Белого цвета RAL 9010, для щитка Кат. № 012 11			
1	013 32	Белого цвета RAL 9010, для щитка Кат. № 012 12			
1	013 33	Белого цвета RAL 9010, для щитка Кат. № 012 13			
1	013 34	Белого цвета RAL 9010, для щитка Кат. № 012 14			
1	013 42	Прозрачная для щитка Кат. № 012 12			
1	013 43	Прозрачная для щитка Кат. № 012 13			
1	013 44	Прозрачная для щитка Кат. № 012 14			
1	013 41	Прозрачная для Кат. № 012 11			

Ekinoxe
накладные распределительные щиты технические характеристики

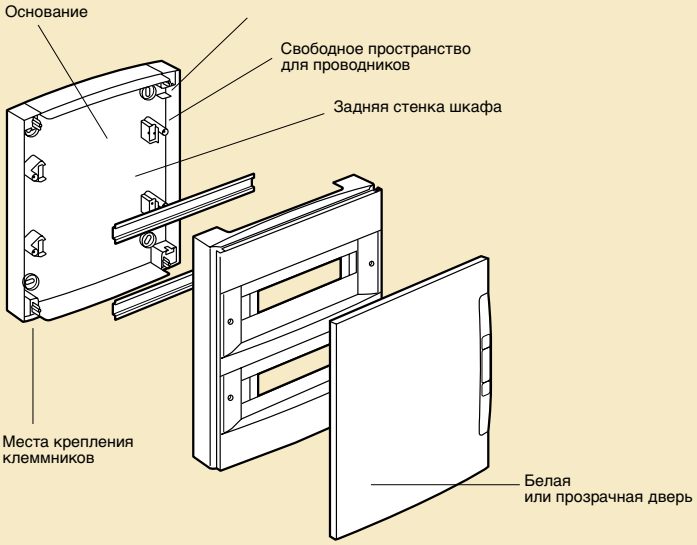

■ Габариты

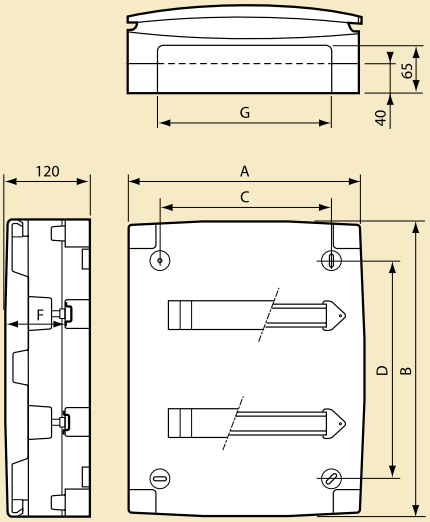

	8 мод.	12 мод.	24 мод.	36 мод.
A	276	321	321	321
B	233	254	411	561
C	194	244	244	244
D	122	143	293	450
F	82	82	82	82
G	162	252	252	252

Ekinoxe NX
встраиваемые распределительные щитки на 4, 18 модулей

601 050

601 058

IP 40 - IK 07 с дверью
Класс II
Соответствуют ГОСТ Р 50827-95
с дверцей, фиксируемой защелками к крышке
Поставляются с шиной IP 2X

Упак.	Кат. №	
		Щитки на 4 модуля
		IP 40 - IK 07. Класс II Соответствуют ГОСТ Р 50827-95 с дверцей, фиксируемой защелками к крышке Поставляются с шиной IP 2X
		С пластиковыми дымчатыми дверцами
1	6010 50	1 рейка по 4 модуля
		С белыми дверцами - RAL 9010
1	6010 51	1 рейка по 4 модуля
		Щитки на 18 модулей
		С пластиковыми дымчатыми дверцами
1	601 058	1 рейка по 18 модулей
		С белыми дверцами
		Цвет RAL 9010
1	601 059	1 рейка по 18 модулей
		Аксессуары
1	0017 66	Замок и ключ № 850 только для щитков 2x12 и 3x12
		Заглушки
		Разделяемые по 1/2 модуля
20	016 60	5 модулей
10	016 62	13 модулей

МОДУЛЬНОЕ ОБОРУДОВАНИЕ УПРАВЛЕНИЯ

Импульсные реле

Свобода

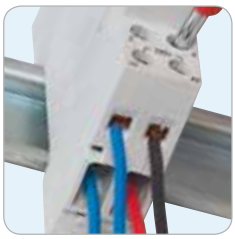

Независимые клеммы обеспечивают независимое подключение силовых и сигнальных цепей.
Удобство организации проводников в щитке.

Надежность

Надежная фиксация аксессуаров.
Прочные зажимы для крепления на рейке.
Надежные клеммные зажимы.

Произво-дительность

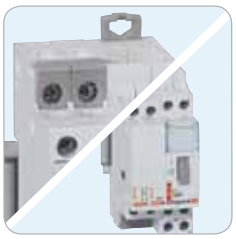

Аксессуары могут комбинироваться для расширения возможностей.

● ● ● стр. 182

Practibox™ распределительные щитки скрытого монтажа
от 6 до 36 модулей

6011 11

6011 19

Степень защиты IP 40 – IK 07 с дверью
Класс изоляции II
Номинальный ток In = 63 A
Соответствие МЭК 60 439

Упак.	Кат. №	Щитки
		Поставляются без шин
1	601 110	1 рейка на 6 модулей
1	601 111	1 рейка на 8 модулей
1	601 112	1 рейка на 12 модулей
1	601 113	2 рейки на 12 модулей
1	601 114	3 рейки на 12 модулей
		Щитки с шинами PE+N
		Поставляются с шинами: – 1 x PE: 4 x 16^2 + 4 x 10^2 – 1 x N: 4 x 16^2 + 4 x 10^2
1	601 117	1 рейка на 12 модулей
1	601 118	2 рейки на 12 модулей
1	601 119	3 рейки на 12 модулей
		Аксесссуары
		Заглушка
20	016 60	Разделяемая на модули или 1/2 модулей Шириной 5 модулей, белая
		Шина N + PE
10	601 290	Нейтраль и земля, 2 x 8 зажимов
		Замок
1	019 66	Замок n° 850 Только для распределительных щитков на 2 или 3 рейки

Practibox™ распределительные щитки скрытого монтажа
от 6 до 36 модулей

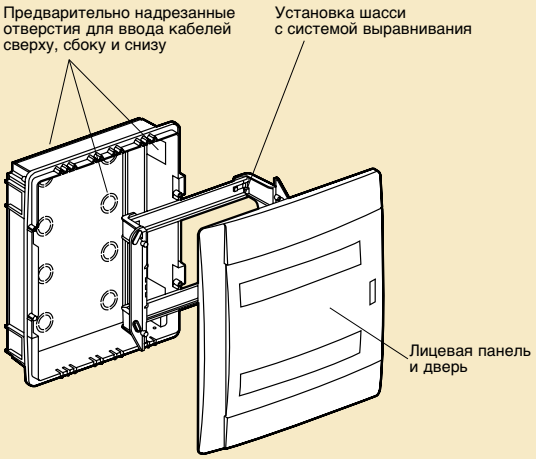

■ Габаритные размеры

• Щитки на 6, 8 и 12 модулей

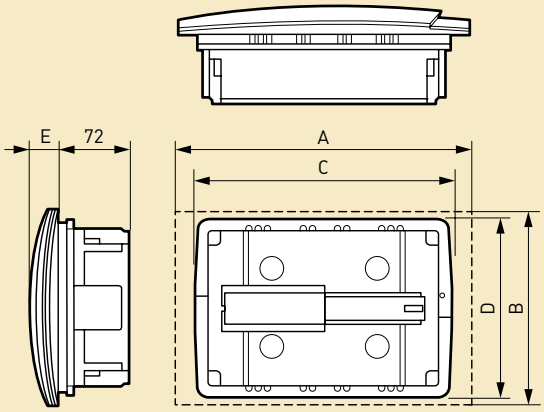

	Количество модулей		
	6 мод.	8 мод.	12 мод.
A	230	266	334
B	186	188	225
C	208	244	287
D	180	180	208
E	27	27	31

• Щитки на 24 и 36 модулей

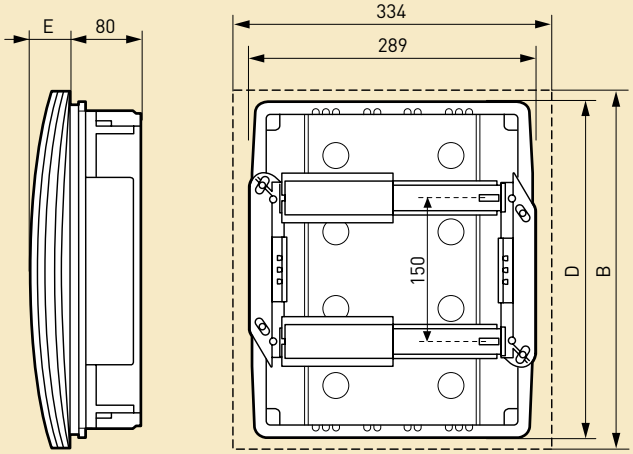

	Количество модулей	
	24 мод.	36 мод.
B	376	526
D	358	508
E	40	42

Plexo³

стойкие к внешним климатическим воздействиям распределительные щитки со степенью защиты IP 65 – IK 09, многофункциональные модули расширения и аксессуары

6019 74

6019 82

6019 82 + 019 17

980 05

980 06

019 55

019 66

Самозатухание: стойкость к воздействию нагретой проволокой до температуры 650 °C
Соответствуют требованиям EN 60439-3
Распределительные щитки стойкие к внешним климатическим воздействиям. Степень защиты оболочки IP 65. Стойкость к внешним механическим воздействиям IK 09. Класс изоляции II
Щиток и двери можно перевернуть на 180°
Съемная монтажная рама и лицевые панели (начиная с двухрядных моделей)
Монтажная рейка с двумя позициями установки по глубине щитка для крепления модульных и немодульных аппаратов
Расстояние между рейками по высоте: 150 мм
Щиток можно оснастить перфорированной монтажной платой и сплошными лицевыми панелями для немодульных аппаратов.
Дверная ручка с замком, пломбирование двери и лицевой панели
Щиток из ударопрочного полистирола
Корпус светло-серого цвета L750A, дверь – темно-серая R746A
Поставляются с шинами N и PE, кроме щитка на 2 модуля Кат. № 019 02

Щитки на 2 … 8 модулей в ряд

Упак.	Кат. №	Количество рядов	Номинальный ток, А	Число модулей
1	019 02	1	32	2 (+1)
1	6019 74	1	32	4
1	6019 76	1	32	6
1	6019 78	1	40	8

Щитки на 12 модулей в ряд

Упак.	Кат. №	Количество рядов	Номинальный ток, А	Количество заглушек шириной 5 модулей
1	6019 81	1	63	1
1	6019 82	2	90	2
1	6019 83	3	90	3

Щитки на 18 модулей в ряд

Упак.	Кат. №	Количество рядов	Номинальный ток, А	Количество заглушек шириной 5 модулей
1	6019 85	1	63	1
1	6019 86	2	90	2
1	6019 87	3	125	3
1	6019 88	4	125	4

Многофункциональные модули расширения

Поставляются с поворотными шарнирами
Используются с щитками на 12 и 18 модулей, соединяются с помощью комплекта Кат. № 019 67
Могут комплектоваться устройствами управления и дополнительными аксессуарами: розетками P17 на 16 и 32 A со стандартным расстоянием между крепежными отверстиями, электромонтажными аксессуарами для Plexo IP 55 скрытого монтажа, устройствами Osmoz, модульной рейкой

Вертикальные

Упак.	Кат. №	
1	019 17	Для двухрядных щитков
1	019 18	Для трехрядных щитков

Аксессуары

Упак.	Кат. №	
		Замок
1	019 66	N° 850
		Набор для стыковки
2	019 67	Позволяет соединять щитки, а также щитки и модули расширения, с сохранением степени защиты IP65
		Набор для опломбирования
1	019 68	Набор из двух держателей пломб для лицевой части шкафа и восьми держателей пломб для лицевых панелей
		Петли для настенного монтажа
1	019 69	Комплект из четырех петель для монтажа на вертикальной поверхности
		Заглушки
20	019 61	Пять заглушек, разделяются на части шириной 1 или 1/2 модуля, серый цвет R746A
		Прокалываемые мембраны (без применения инструмента)
1	019 55	Набор мембран ISO: ∅32 мм – 2 шт., ∅25 мм – 5 шт., ∅20 мм – 10 шт.
		Сплошные лицевые панели
2	019 64	Для щитков на 12 модулей в ряд
2	019 65	Для щитков на 18 модулей в ряд
		Перфорированные монтажные платы
		Монтажную рейку можно заменить на плату LINA 25 для монтажа немодульных устройств
1	019 62	Высотой 150 мм, для щитков на 12 модулей в ряд
1	401 853	Высотой 150 мм, для щитков на 18 модулей в ряд
		Комплект поворотных шарниров
2	019 70	Комплект из двух шарниров для подвижного соединения лицевой части шкафа и основания
		Суппорт для монтажа Plexo³
5	01971	Суппорт для монтажа позволяет полностью встроить оборудование гаммы Plexo, начиная с щитков в 2 ряда
		Суппорт для шин
1	01972	Комплект из двух суппортов для однорядных щитков на 12 и 18 модулей
1	01973	Комплект из двух суппортов для щитков от 2 до 4 рядов, от 24 до 72 модулей

Уплотнители кабельных вводов ISO, IP 68

		ISO	Емкость (мм) Мин.	Емкость (мм) Макс.
25	980 03	20	6.0	12.0
10	980 05	25	13.0	18.0
5	980 06	32	18.0	25.0

Plexo³

стойкие к внешним климатическим воздействиям распределительные щитки со степенью защиты IP 65, многофункциональные модули расширения и принадлежности

■ Размеры:

Щитки шириной 2, 4, 6 и 8 модулей

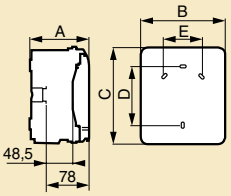

Кат. №	Размеры, мм				
	A	B	C	D	E
019 02	109	93	174	94	-
6019 74	115.6	128	200	120	-
6019 76	115.6	164	200	120	70
6019 78	115.6	200	200	120	106

Щитки шириной 12 и 18 модулей

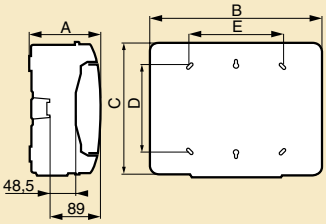

Кат. №	Размеры, мм				
	A	B	C	D	E
6019 81	141	340	282	180	180
6019 82	161	340	432	330	180
6019 83	161	340	622	480	180
6019 85	141	448	282	180	288
6019 86	161	448	432	330	290
6019 87	161	448	622	480	290
6019 88	161	448	822	680	290

■ Вертикальные многофункциональные модули расширения

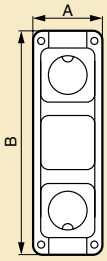

Кат. №	Размеры, мм	
	A	B
019 17	137	432
019 18	137	622

■ Количество выбивных отверстий с каждой стороны

Кат. №	Сверху/снизу			Слева/справа		
	Ø20 мм	Ø25 мм	Ø32 мм	Ø20 мм	Ø25 мм	Ø32 мм
019 02	2	–	–	–	–	–
6019 74	2	1	–	2	–	–
6019 76	4	1	–	2	–	–
6019 78	6	1	–	2	–	–
6019 81	7	2	2	–	–	2
6019 82	13	2	2	–	–	3
6019 83	13	2	2	–	–	4
6019 85	12	2	3	–	–	2
6019 86	13	4	3	–	–	3
6019 87	13	4	3	–	–	4
6019 88	13	4	3	–	–	5

■ Соответствие старых и новых Кат. №

Старые каталожные номера Plexo	Новые каталожные номера Plexo³	Количество рядов	Модулей по 17,5 мм
Щитки на 2 … 8 модулей в ряд			
017 32	019 02	1	2 (+1)
017 34	6019 74	1	4
017 36	6019 76	1	6
017 38	6019 78	1	8
Щитки на 12 модулей в ряд			
017 41	6019 81	1	12
017 42	6019 82	2	24
017 43	6019 83	3	36
Щитки на 18 модулей в ряд			
–	6019 85	1	18
017 45	6019 86	2	36
017 46	6019 87	3	54
–	6019 88	4	72

■ Сальники

Кат. №	Тип	Количество сальников в комплекте	Ø	
			Мин. (мм)	Макс. (мм)
019 55	ISO 20	10	4	13
	ISO 25	5	9	18
	ISO 32	2	12	25

■ Стандартная комплектация щитков Plexo³

Кат. №	Кол-во модулей	Шины				Комплект сальников	Этикетки	Заглушки для лицевых панелей (5 модулей)
		N		PE				
		4-25	1,5-16	4-25	1,5-16			
019 02	2+1	–	–	–	–	+	+	–
6019 74	4	–	4	–	4	+	+	–
6019 76	6	–	4	–	4	+	+	–
6019 78	8	–	8	–	8	+	+	–
6019 81	12	1	12	1	12	+	+	1
6019 82	2x12	1	16	1	16	+	+	2
6019 83	3x12	1	21	1	21	+	+	2
6019 85	1x18	1	16	1	16	+	+	1
6019 86	2x18	1	21	1	21	+	+	2
6019 87	3x18	1	26	1	26	+	+	3
6019 88	4x18	1	34	1	34	+	+	3

■ Пластиковые уплотнители RAL 7001

Характеристики

Полиамид

Диапазон рабочих температур: -20°C до +100°C

Уплотнители кабельных вводов

Габариты (мм)

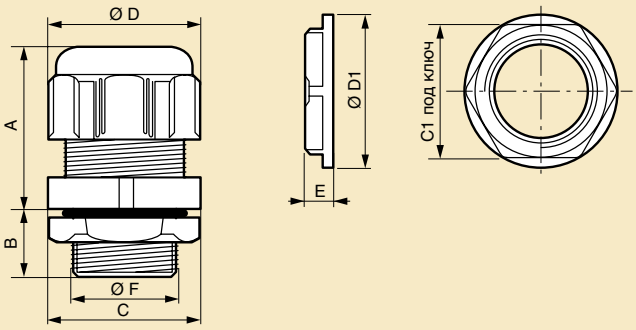

ISO

Кат. №	Резьба	A	B	∅ D	C	∅ F	∅ сверла	C1	E	∅ D1
980 03	ISO 20	29	12	26.5	24	19.8	20.4	26	6	28
980 05	ISO 25	35	15	36	33	24.8	25.4	32	6	35
980 06	ISO 32	40	15	46.5	42	31.6	32.5	42	7	43

■ Комплект для опломбирования
Кат. № 019 68

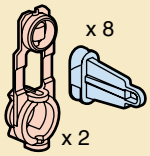

Опломбирование лицевой части корпуса щитка

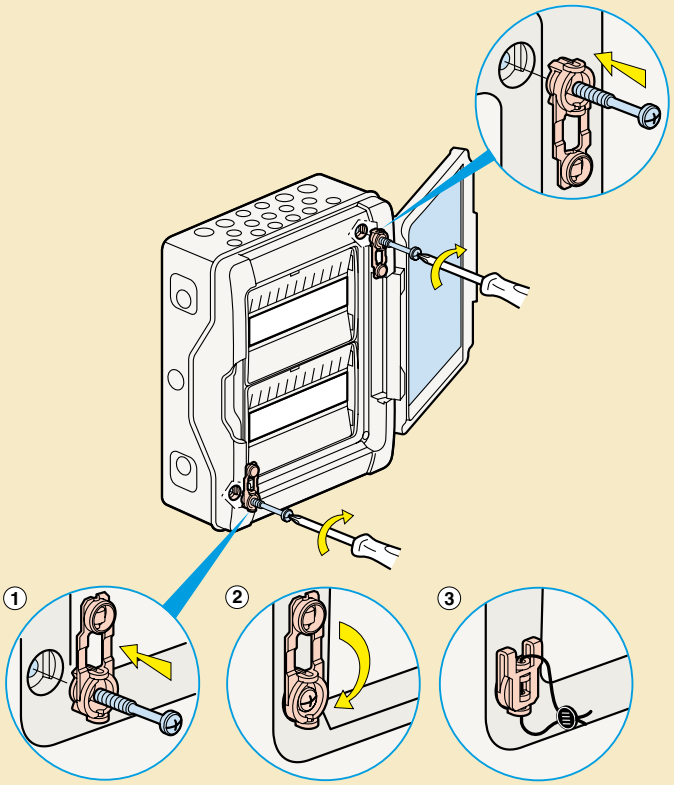

Опломбирование лицевых панелей щитка

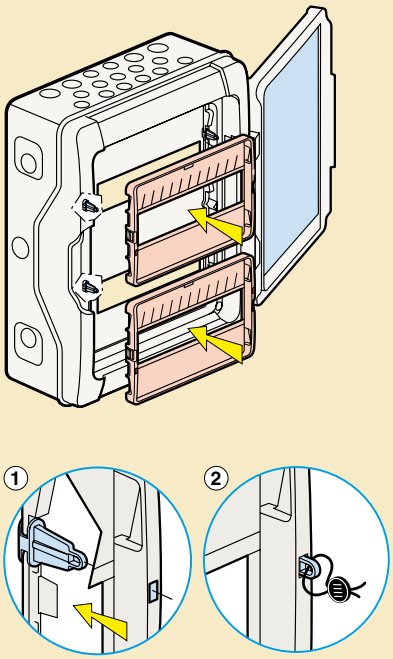

■ Комплект поворотных шарниров
Кат. № 019 70

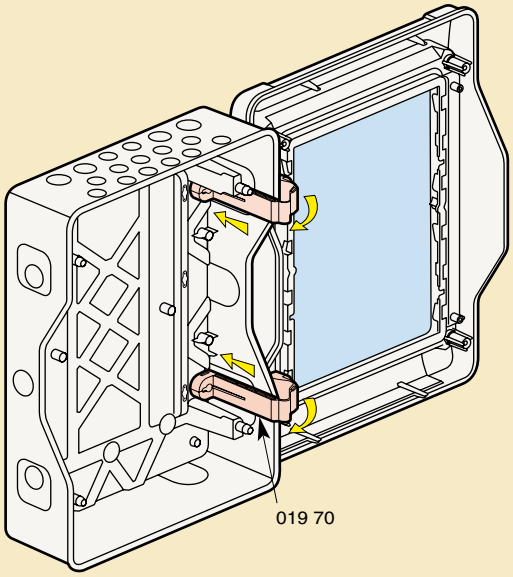

Шарниры соединяют заднюю и лицевую части корпуса щитка

Шкафы XL³ 125 и 160

Готовые к эксплуатации, модульные шкафы XL³ позволяют монтировать до 24 модулей на каждую рейку.

Состав серии

МОДУЛЬНЫЕ ШКАФЫ XL³

- Металлические
- Пластиковые (класс II)
- Накладные
- Встраиваемые
- Монтаж оборудования до 160 А

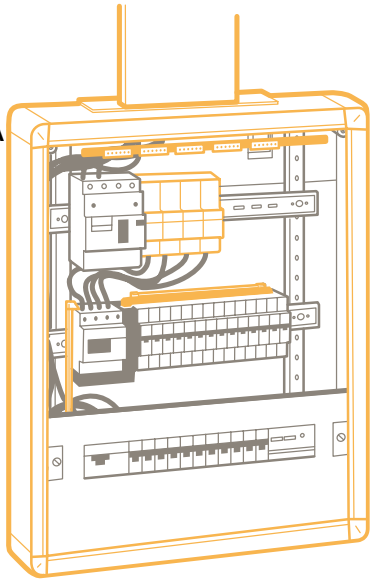

КОМПЛЕКТАЦИЯ

- Клеммные блоки IP 2X
- Распределительные гребенки
- Модульные распределительные блоки

ОБОРУДОВАНИЕ

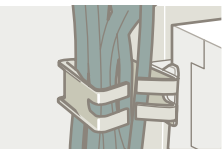

РАЗМЕЩЕНИЕ КАБЕЛЕЙ
Направляющие рейки
Лотки Lina 25

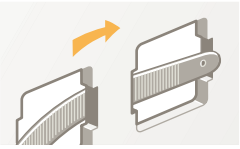

ОРГАНИЗАЦИЯ КАБЕЛЕЙ
При помощи хомутов

ДВЕРИ
Цельнометаллические или остекленные; плоские либо выгнутые

1 Удобство монтажа, благодаря съемным шасси и боковым панелям	2 Для монтажа нужен всего 1 инструмент

Преимущества системы

Накладные шкафы

Поставляются в комплекте с рейками, лицевыми панелями, пластинами для ввода кабелей, а также:

- с 1 демонтируемым шасси с рейками
- с 1 латунной шиной для защитных проводников

Металлические :

- оснащены съемными боковыми панелями
- оснащены пластинами для ввода кабелей, расположенными сверху и снизу

Пластиковые :

- съемные шасси
- органайзеры кабелей

Встраиваемые шкафы поставляются:

- с металлической монтажной коробкой, глубиной 100 мм
- со съемным шасси с рейками
- с 1 латунной шиной для подключения защитных проводников
- с декоративной рамой и лицевыми панелями

ДОПОЛНИТЕЛЬНАЯ ИНФОРМАЦИЯ:

Руководство по монтажу

Электронный каталог

Учебные курсы

новые щитки XL³ 125 с интуитивно простым монтажом

■ ПРОКЛАДКА КАБЕЛЕЙ

■ ШТАТНАЯ МАРКИРОВКА

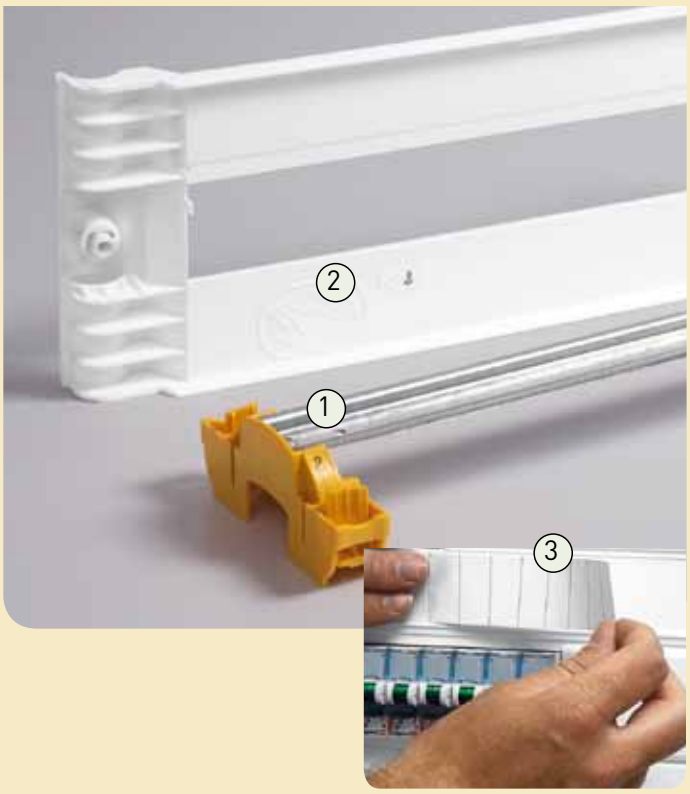

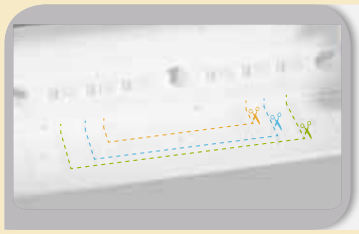

1
Съемная панель кабельного ввода
Удобная разметка облегчает стыковку с кабель-каналом

1
Маркировка монтажной рейки
Для упрощения размещения на раме каждая монтажная рейка может быть промаркирована.

2
Прокладка кабелей
Укладка кабелей производится на задней панели (кабели закрепляются хомутами) или сбоку (с помощью кабельных держателей, поставляемых со щитком, или в кабельный лоток Lina25).

2
Маркировка лицевой панели
В целях ускорения повторной установки на место для каждой панели также предусмотрена возможность маркировки.

3
Маркировка цепей
Держатели этикеток новой конструкции обеспечивают надежную маркировку всех цепей.

Автоматические выключатели DX™ стандарт

Стр. 160

новые щитки XL³ 125
с конструкцией интуитивного монтажа

■ АКСЕССУАРЫ

■ ПРОЧИЕ ХАРАКТЕРИСТИКИ

1
Монтажная рейка/плата
Монтажная рейка на 2 положения позволяет установить в щиток XL³ 125 автоматический выключатель DPX 125 в литом корпусе.
В 2, 3 и 4-рядные щитки могут встраиваться перфорированные пластины для установки.

Двери
Щитки XL³ 125 комплектоваться прозрачными или сплошными дверьми. Система предварительного закрепления обеспечивает простую установку двери без необходимости удерживать ее в определенном положении. Для повышения безопасности ручка с двумя точками крепления может комплектоваться замком для запирания ключом.

2
Непосредственный монтаж оборудования
Сбоку предусмотрены подготовленные отверстия для встраивания устройств серии Mosaic™. То есть доступ к розеткам обеспечивается даже при закрытой двери.

Возможность изменения монтажного положения
Для всех щитков предусмотрена возможность установки шасси/щитка в перевернутом положении, а также перевешивания двери на другую сторону.

XL³ 125

Распределительные щитки на 18 модулей

СЕНТЯБРЬ 2011

401 649

401 657

x 2

x 4

401 845

401 851

x 4

401 856

401 850

401 844

IP 40 - IK 09 с дверью
IP30 - IK08 без двери
Класс II
Стойкость к воздействию огня до 650 °C.
Соответствуют стандартам МЭК 60439 и МЭК 60670-24.
Поставляются с шинами N+PE
Номинальный ток: 63 A (18 мод.), 90 A (36 мод.), 125 A (54 и 72 мод.)

Упак.	Кат. №	Щитки на 18 модулей
		Белый цвет RAL 9003. Возможность установки шасси/щитка в перевернутом положении. Реверсивная дверь. Комплект поставки: - рама съемно-поворотная (оснащена рейками); - рейки ⊔ на 2 положения (для установки модульного оборудования или выключателя DPX 125). Монтажные рейки снимаются по отдельности без использования инструмента; - кабельные вводы (сверху и снизу), демонтируемые без инструмента; - лицевые панели по 1 шт. на каждый ряд; - шина N+PE (демонтируются без инструмента); - лист с самоклеющимися этикетками для идентификации цепей (для маркировки модулей). Расстояние между центральными осями реек 150 мм Могут быть оснащены перфорированными монтажными платами и сплошными лицевыми панелями для установки устройств, немонтируемого на рейку (относится только к 2, 3 и 4-рядным щиткам).

Щитки с белой дверью

Упак.	Кат. №	Кол-во рядов	Кол-во модулей	Высота, мм	Ширина, мм	Глубина, мм
1	401 646	1	18	300	450	128
1	401 647	2	36	450	450	128
1	401 648	3	54	600	450	128
1	401 649	4	72	750	450	128

Щитки с прозрачной дверью

Упак.	Кат. №	Кол-во рядов	Кол-во модулей	Высота, мм	Ширина, мм	Глубина, мм
1	401 656	1	18	300	450	128
1	401 657	2	36	450	450	128
1	401 658	3	54	600	450	128
1	401 659	4	72	750	450	128

Упак.	Кат. №	Аксессуары
2	401 851	**Замок** Для установки в двери, комплектуется ключом № 850
	401 845	**Комплект для объединения щитков** Для вертикального или горизонтального объединения 2 щитков XL³125
1	401 856	**Петли для навесного монтажа** Комплект из 4 петель для крепления снаружи щитка без предварительного выполнения отверстий
2	401 844	**Карман для документации** Самоклеющийся карман для хранения документации внутри щитка
2	401 855	**Сплошная лицевая панель на 18 модулей** Для 2, 3 или 4-рядных щитков XL³ 125 Позволяет устанавливать устройства, не монтируемые на рейку (блок управления и сигнализации)
1	401 853	**Перфорированная плата** Может использоваться вместо монтажной рейки для установки не монтируемых на рейку устройств. Высота 150 мм
5	401 850	**Суппорт для монтажа изделий серии Mosaic** Обеспечивает крепление устройств на 2 модуля сбоку щитка

Кат. №, выделенные красным: Новая продукция

XL³ 125

распределительные щитки, 18 модулей на 1 рейку

■ Таблица комплектности

Кат. №	Число модулей	Шина PE	Шина N	Заглушка пластрона	Этикетки	Вертикальные держатели кабелей
401 646/656	1 x 18	1 x 25² + 16 x 16²	2 x (8 x 16²)	5M	+	
401 647/657	2 x 18	1 x 25² + 21 x 16²	2 x (8 x 16²)	2 x 5M	+	+
401 648/658	3 x 18	1 x 25² + 26 x 16²	4 x (8 x 16²)	3 x 5M	+	+
401 649/659	4 x 18	1 x 25² + 34 x 16²	5 x (8 x 16²)	3 x 5M	+	+

■ Размеры

Вид спереди

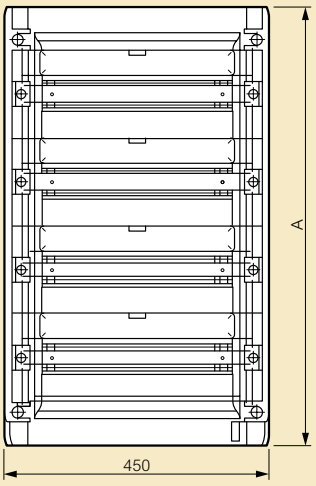

Вид сбоку, без двери

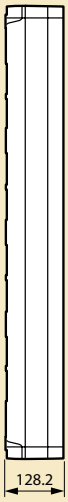

Вид сбоку, с дверью

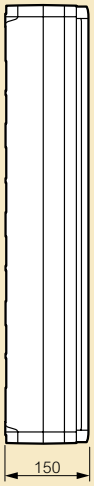

Расстояния между точками крепления, расстояния между монтажными рейками

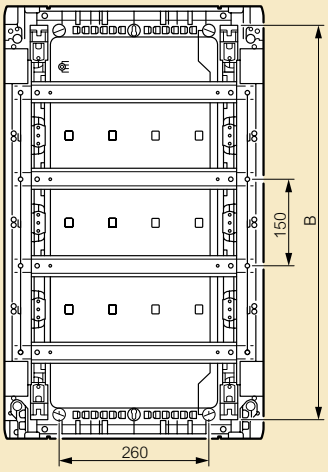

Кат. № щитка	A (мм)	B (мм)
401 646/656	300	250
401 647/657	450	365
401 648/658	600	515
401 649/659	750	665

■ Съемно-поворотная рама

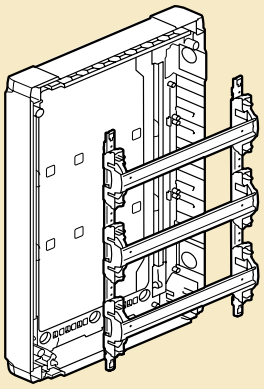

Съемные монтажные рейки

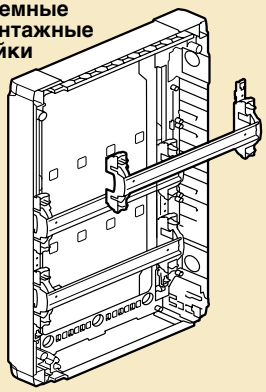

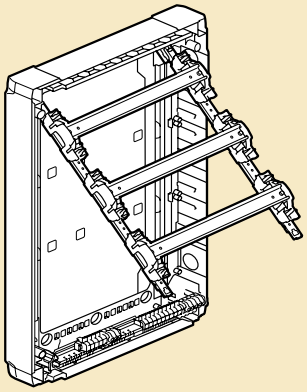

■ Кабельные вводы, съемные

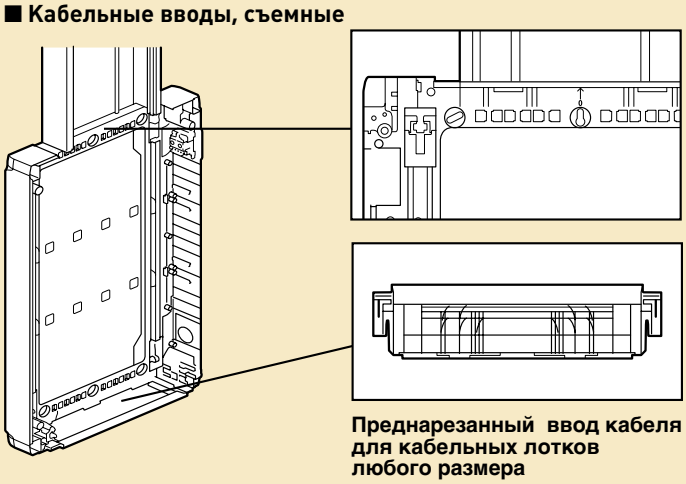

Преднарезанный ввод кабеля для кабельных лотков любого размера

■ Съемные лицевые панели

Сплошная лицевая панель используется совместно с перфорированной платой.

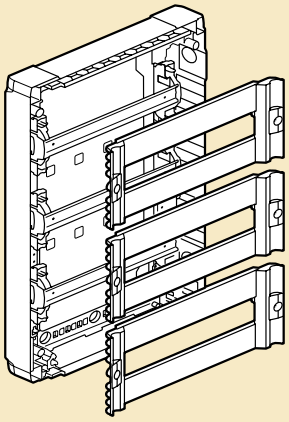

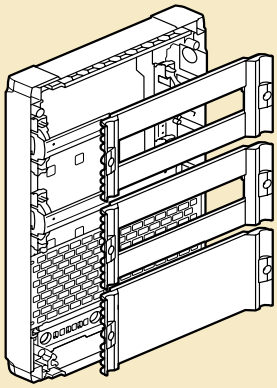

XL³ 160

распределительные шкафы с металлическим или изолирующим корпусом, готовые к эксплуатации

200 06

200 53

200 95

200 71

201 50

Габаритные размеры (стр. 241)

Огнестойкость согласно МЭК 60695-2-1 - 750°C / 5 с
Для установки в общественных зданиях
Съемные шасси с установленными на них П-образными рейками
Установленная латунная заземляющая клеммная колодка:
36 отверстий от 1,5 до 10 мм² и 2 отверстия 35 мм²
Емкость 24 модуля на рейку. RAL 7035
Поставляются в комплекте с рейкой и лицевой панелью
Двери заказываются отдельно

Шкафы с металлическим корпусом

IP 43 - IK 08 с шарниром и дверью
IP 40 - IK 08 с дверью
IP 30 - IK 07 без двери
Верхняя и нижняя панели шкафа служат для ввода кабеля
Для монтажа DPX 125

Упак.	Кат. №	Кол-во реек	Кол-во модулей	Высота (мм)	Ширина (мм)	Глубина (мм)
1	200 02	2	48	450	575	147
1	200 03	3	72	600	575	147
1	200 04	4	96	750	575	147
1	200 05	5	120	900	575	147
1	200 06	6	144	1 050	575	147

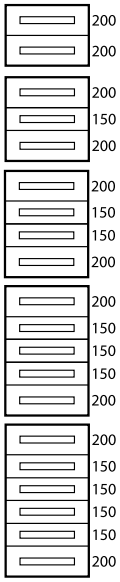

Пластина для входящих кабелей

Упак.	Кат. №	
1	200 20	Пластина разрезаемая дополнительная

Суппорт для фиксации кабелей

Упак.	Кат. №	
1	200 35	Позволяет поддерживать кабели на входе в шкаф

Скоба для настенной фиксации

Упак.	Кат. №	
1	201 00	Комплект из 4 металлических скоб

Пластина ввода кабеля

Упак.	Кат. №	
1	200 21	2 x ∅4 - 32 мм и 22 x ∅4 - 20 мм

Распределение (стр. 198)

Шкафы пластиковые

IP 43 - IK 07 с шарниром и дверью
IP 40 - IK 07 с дверью
IP 30 - IK 04 без двери
Шкафы II класса
Боковые панели и съемные шасси
Направляющие рейки для вертикальных кабелей
Для монтажа DPX 125

Упак.	Кат. №	Кол-во реек	Кол-во модулей	Высота (мм)	Ширина (мм)	Глубина (мм)
1	200 52	2	48	450	575	147
1	200 53	3	72	600	575	147
1	200 54	4	96	750	575	147
1	200 55	5	120	900	575	147
1	200 56	6	144	1 050	575	147

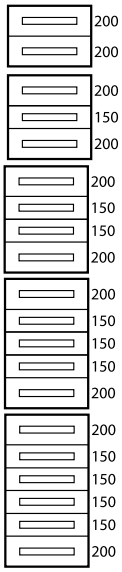

Шкафы пластиковые

Для установки счетчика без монтажных комплектов 20 230 и 20 231

Упак.	Кат. №	Кол-во реек	Кол-во модулей	Высота (мм)	Ширина (мм)	Глубина (мм)
1	200 95	3	72	900	575	147
1	200 96	4	96	1 050	575	147

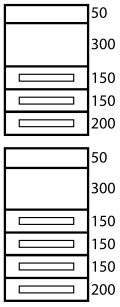

Петли для настенной фиксации

Упак.	Кат. №	
1	201 50	Комплект из 4 пластмассовых скоб

Пластина ввода кабеля

Упак.	Кат. №	
1	200 71	2 x ∅4 - 32 мм и 22 x ∅4 - 20 мм

XL³ 160
двери, комплектующие, подключение защитных проводников

202 55
202 65

202 73
202 83

200 00

203 99

200 93

373 00

Двери

Поставляются с ручками
Сменные дверные замки заказываются отдельно (см. ниже)

Выгнутые

Упак.	Кат. № Металл	Кат. № Стекло	Для шкафа высотой (мм)	Расстояние шкаф/дверь (мм) Металл	Расстояние шкаф/дверь (мм) Стекло
1	202 52	202 62	450	57	53
1	202 53	202 63	600	57	53
1	202 54	202 64	750	57	53
1	202 55	202 65	900	57	53
1	202 56	202 66	1 050	57	53

Плоские

Упак.	Кат. № Металл	Кат. № Стекло	Для шкафа высотой (мм) Выступающая	Для шкафа высотой (мм) Встроенная	Расстояние шкаф/дверь(мм) Металл	Расстояние шкаф/дверь(мм) Стекло
1	202 72	202 82	450		38	34
1	202 73	202 83	600	695	38	34
1	202 74	202 84	750	845	38	34
1	202 75	202 85	900	995	38	34
1	202 76	202 86	1 050	1 145	38	34

Замки для металлических или стеклянных дверей

Поставляются с 1 комплектом из 2 ключей

Упак.	Кат. №	
1	202 91	Тип 405
1	202 92	Тип 455
1	202 93	Тип 1 242 E
1	202 94	Тип 2 433 A

Уплотнитель двери IP 43

Упак.	Кат. №	
1	201 30	Поставляется готовым к эксплуатации

Самоклеящиеся держатели документов

Упак.	Кат. №	
10	097 99	Держатель документов пластмассовый гибкий A4
1	365 82	Держатель документов пластмассовый жесткий закрытый IP 50 324 x 120 x 18 мм

Комплектующие

Упак.	Кат. №	
1	202 30	Для Кат. № 200 95/96 Комплектация: 1 пластина для фиксации, оснащенная 2 рейками по 8 модулей, 1 сплошная лицевая панель для счетчика с модульными устройствами (окно под счетчик 225 мм x 250 мм) и 1 лицевая панель высотой 100 мм Кат. № 011 91/92, или пластины Кат. № 011 81/82 для однофазных электронных счетчиков
1	202 31	Для трехфазных электронных счетчиков Поставляется с лицевой панелью и пластиной

Универсальная рейка

Упак.	Кат. №	
1	200 00	⊔-образная рейка, необходимая для монтажа DPX 160 в изолирующих модульных шкафах

Комплектующие (продолжение)

Пластины для фиксации

Для фиксации аппаратов на ⊔-образной рейке

Упак.	Кат. №	
1	262 08	Для DPX 125
1	262 09	Для DPX 160

Подъем рейки

Предназначен для совместного размещения модульных аппаратов и установки DPX 125 на пластину Кат. № 262 08, установки DPX 160 на пластину Кат. № 262 09

Упак.	Кат. №	
1	262 99	Ширина 20 модулей

Заглушки RAL 7035

Для металлической или пластиковой лицевой панели

Упак.	Кат. №	
20	200 51	Гладкая разрезаемая заглушка, 24 модуля
10	016 65	18 модулей, разделяемых по 1 модулю

Лицевые панели

Для изолирующих шкафов

Упак.	Кат. №	
1	203 60	Высота 300 мм для DPX 160
1	203 91	Общая высота 100 мм

Зажимный крепеж для фиксации на двери

Поставляется с держателем этикетки для фиксации на лицевой панели

Упак.	Кат. №	
10	203 99	24 модуля

Организация кабелей

Направляющая рейка

Упак.	Кат. №	
10	200 94	Служит для горизонтального направления проводки. Монтируется на установленные рейки Размещает перекладины с отверстиями Кат. № 373 00, и перекладины 12 x 4 Для зажимов Кат. № 373 02
1	200 93	Служит для вертикального направления проводки Монтаж на рамах шкафов - Комплект из 2 шт.

Суппорт для кабель-канала

Упак.	Кат. №	
1	200 70	Позволяет непосредственный вертикальный монтаж лотка Lina 25 Фиксация непосредственно на раме шкафа Комплект из 2 шт.

Отвод к кабель-каналу

Упак.	Кат. №	
1	201 60	Обеспечивает стыковку DLP со шкафом

Подсоединение кабелей заземления

Дополнительная латунная колодка

Упак.	Кат. №	
1	373 00	Крепится непосредственно на суппортах, встроенных в шкаф

Суппорт для клеммников IP 2x

Упак.	Кат. №	
1	200 50	Комплект из 2 суппортов Закрепляется непосредственно на дне шкафа (горизонтальная или вертикальная позиция) Для плоских шин 12 x 2 (Кат. № 048 19)
10	048 19	Плоская шина 12 x 2. Длина 1 метр

XL³ 160
встроенные распределительные шкафы, готовые к эксплуатации

Кат. № 200 13 + дверь (стр. 239)

IP 40 - IK 08 с дверью
IP 30 - IK 04 без двери
Огнестойкость согласно МЭК 60695-2-1-750°C / 5 с
Для установки в общественных зданиях
Поставляются в комплекте:
- встраиваемая металлическая коробка
- съемное шасси с установленными рейками
- латунная шина для подключения заземления: 36 отверстий от 1,5 до 10 мм², 2 отверстия по 35 мм²
- декоративная рама и изолирующие лицевые панели

Глубина встраивания: не менее 100 мм
Емкость: 24 модуля на рейку RAL 7035
Двери заказываются отдельно (стр. 239)
Для монтажа DPX 125

Шкафы встроенные модульные

Упак.	Кат. №	Кол-во реек	Кол-во модулей	Фасад (мм) Выс.	Фасад (мм) Шир.	Коробка (мм) Выс.	Коробка (мм) Шир.
1	200 13	3	72	695	670	640	617
1	200 14	4	96	845	670	790	617
1	200 15	5	120	995	670	940	617
1	200 16	6	144	1 145	670	1 090	617

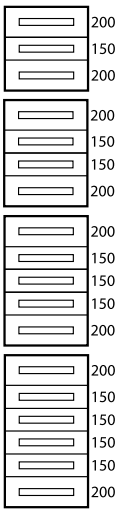

Аксессуар для фиксации

1	200 10	Для полой перегородки

Шкафы встроенные

Для установки счетчика

Упак.	Кат. №	Кол-во реек	Кол-во модулей	Фасад (мм) Выс.	Фасад (мм) Шир.	Коробка (мм) Выс.	Коробка (мм) Шир.
1	200 25	3	72	995	670	940	617
1	200 26	4	96	1 145	670	1 090	617

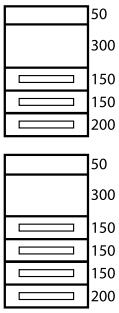

Распределение (стр. 198)

XL³ 160
встроенные распределительные шкафы

Принцип монтажа

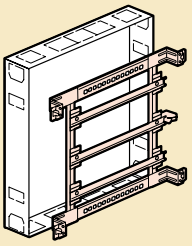

Съемное шасси

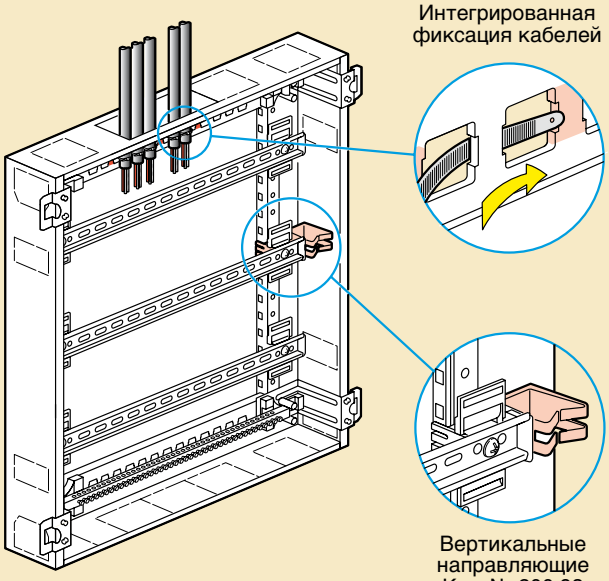

Интегрированная фиксация кабелей

Вертикальные направляющие Кат. № 200 93

■ Габаритные размеры

Без дверей

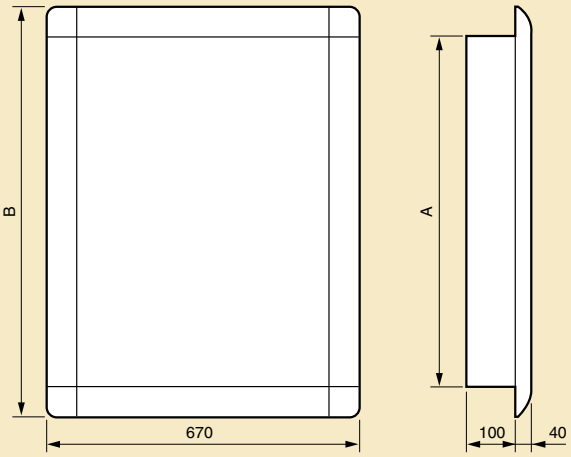

Кат. №	A (мм)	B (мм)
200 13	640	695
200 14	790	845
200 15 / 25	940	995
200 16 / 26	1 090	1 145

XL³ 160

распределительные шкафы с металлическим или изолирующим корпусом

■ Принцип монтажа шкафов с металлическим корпусом

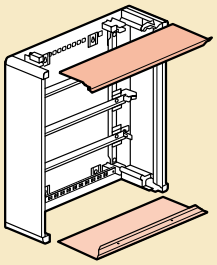

Съемные боковые панели

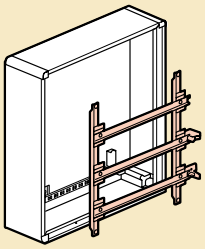

Съемное шасси

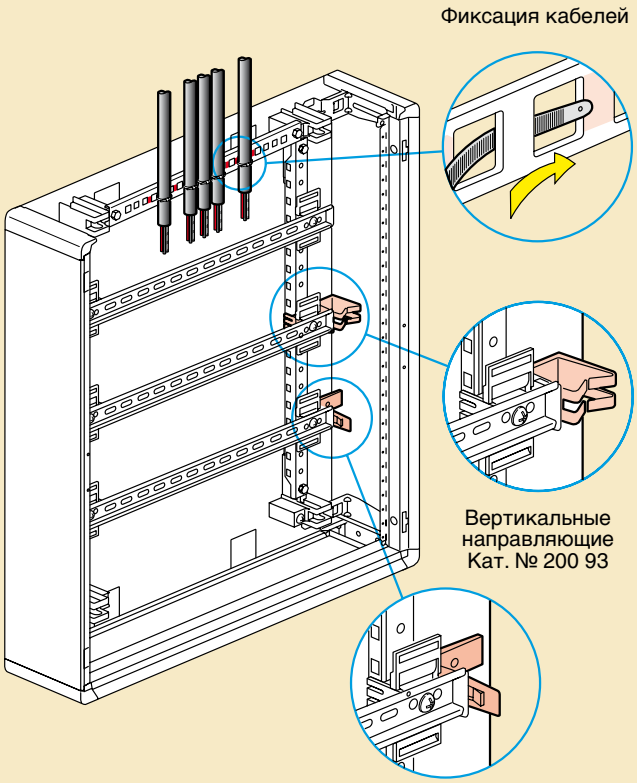

Принцип монтажа шкафов с пластиковым корпусом

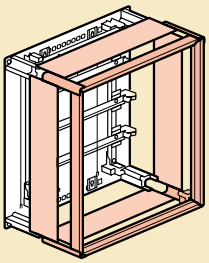

Съемная рама

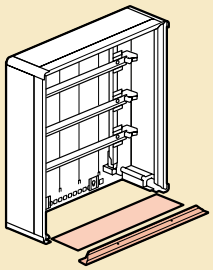

Съемные боковые панели

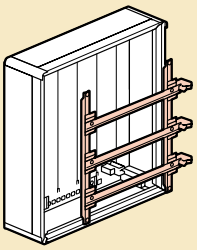

Съемное шасси

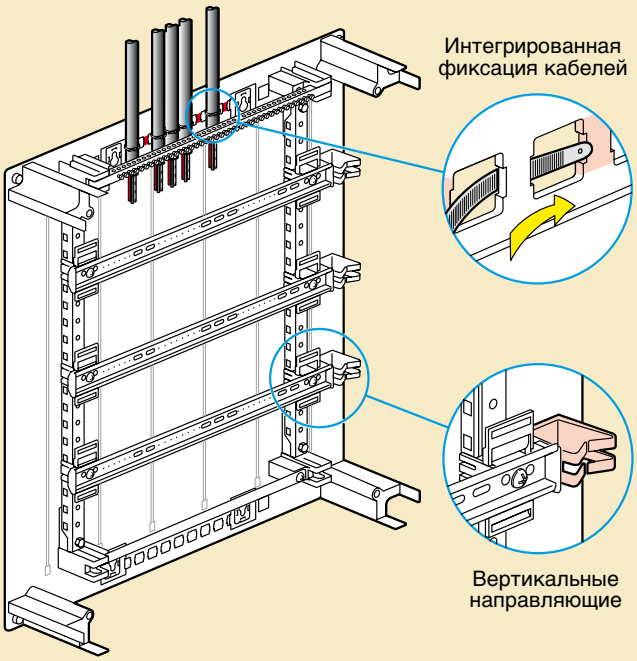

■ Габаритные размеры

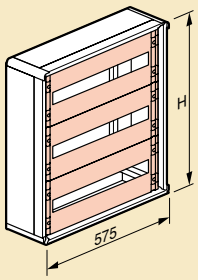

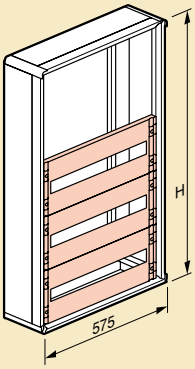

Шкафы металлические, Кат. №	Шкафы пластиковые, Кат. №	Высота (H) (мм)
200 02	200 52	450
200 03	200 53	600
200 04	200 54	750
200 05	200 55 / 95	900
200 06	200 56 / 96	1 050

С плоской дверью

С выгнутой дверью

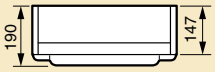

Шкафы и щиты XL³ 400

**Шкафы и щиты XL³ 400 комплектуются по заказу.
Они обеспечивают высокую надежность распределительного оборудования и аксессуаров, комфорт в эксплуатации.**

Состав серии

ШКАФЫ И ЩИТЫ

- **МЕТАЛЛИЧЕСКИЕ ШКАФЫ И ЩИТЫ IP 43**
  Для монтажа аппаратов до 400 А.
  Поставляются в конфигурации с:
  - **монтажными стойками, закрепленными на задней стенке**
  - **пластиной ввода кабеля**
  - **цоколем высотой 100 мм (для щитов)**
- **МЕТАЛЛИЧЕСКИЕ ШКАФЫ И ЩИТЫ (КЛАССА II) IP 43**
  Для монтажа аппаратов до 400 А.
  Поставляются в конфигурации с:
  - **монтажными стойками, закрепленными на задней стенке**
- **МОНОБЛОЧНЫЕ МЕТАЛЛИЧЕСКИЕ ШКАФЫ IP 55**
  Для монтажа аппаратов до 250 А.
  Поставляются в комплектации с:
  - **съемной рамой**
  - **полностью реверсивной дверью с ручками.**

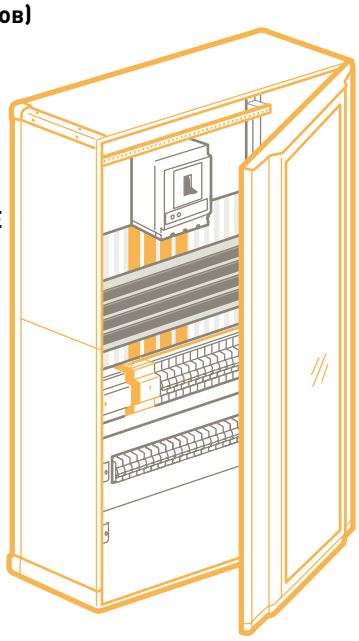

РАСПРЕДЕЛИТЕЛЬНАЯ СИСТЕМА

создается при помощи:
- **Распределительных блоков**
- **Клеммников**
- **Гребенок**
- **Комплектов плоских шин**

ОБОРУДОВАНИЕ

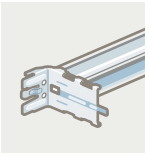

РЕЙКИ ⊔ 2-позиционные

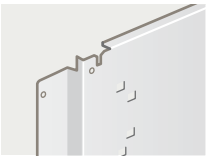

ПЛАСТИНЫ монтажные

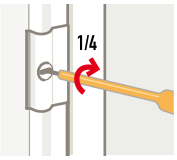

ЛИЦЕВЫЕ ПАНЕЛИ

ДВЕРИ цельнометаллические или остекленные

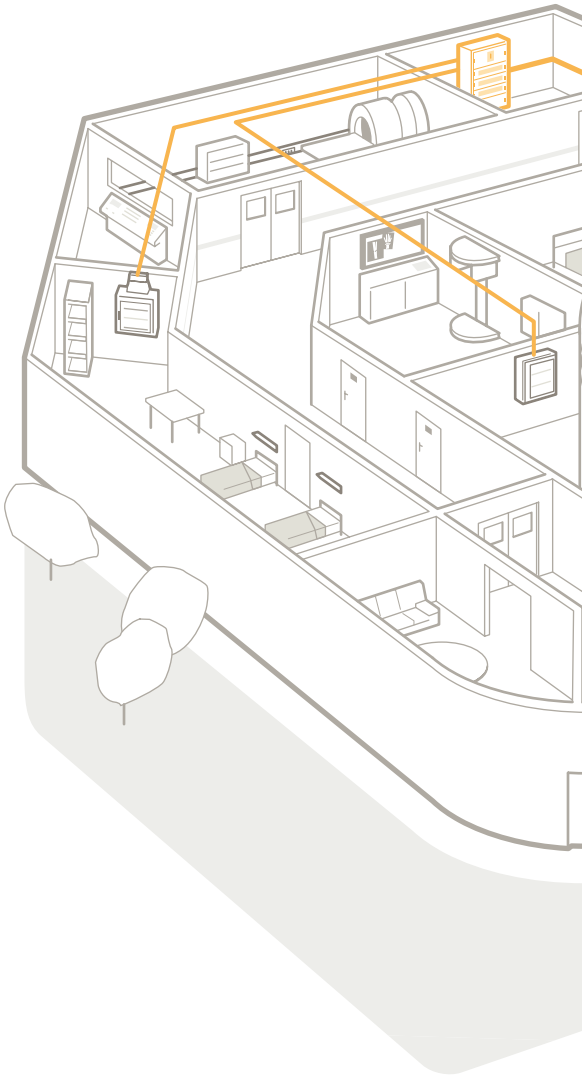

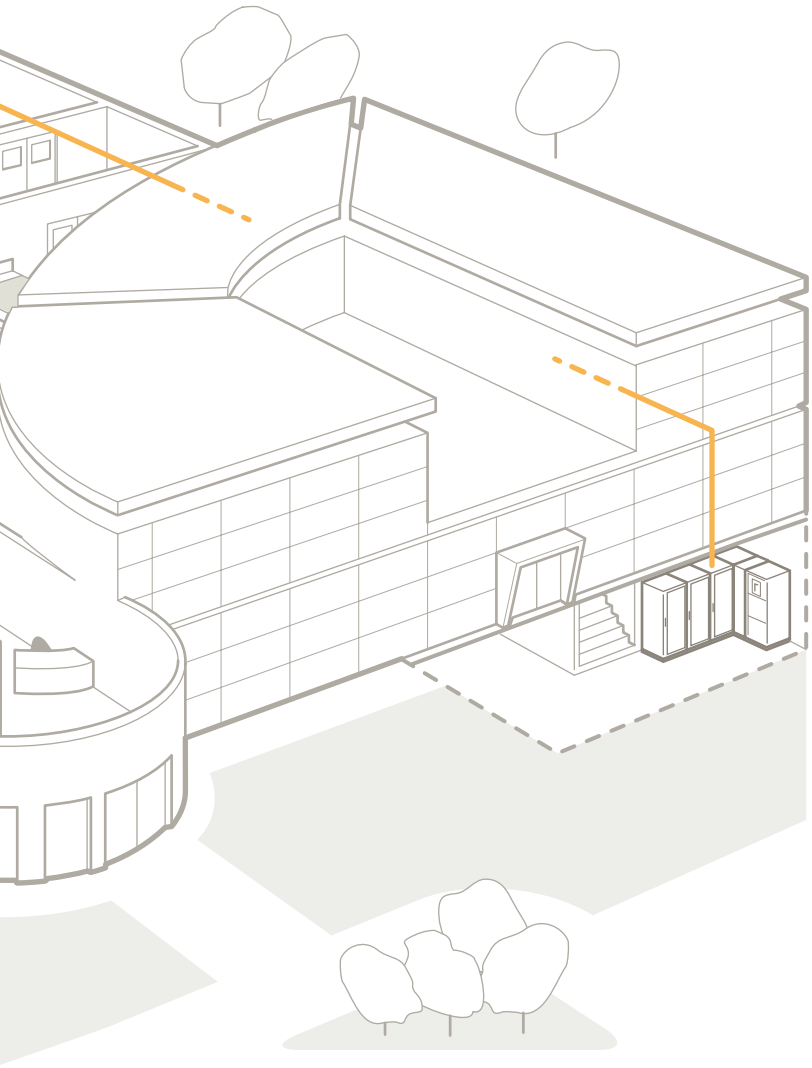

Преимущества системы

- **Индивидуальная комплектация XL³ 400**
- **Емкость 24 модуля на рейку, высота от 600 до 1900 мм**
- **Шкафы и щиты XL³ 400 могут соединяться между собой как горизонтально, так и вертикально**

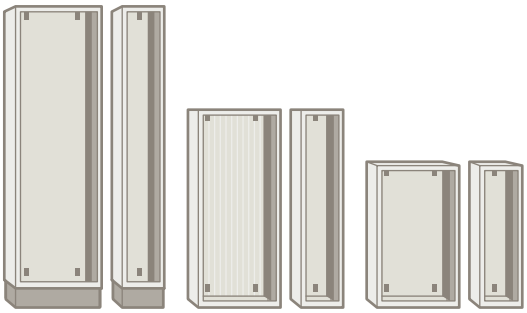

ПРЕИМУЩЕСТВА LEGRAND

1. Универсальные монтажные стойки
2. Универсальные лицевые панели
3. Простое соединение шкафов

ДОПОЛНИТЕЛЬНАЯ ИНФОРМАЦИЯ

- Руководство по монтажу
- Электронный каталог
- Информация об обучении www.legrand.ru

XL³ 400: таблица выбора комплектующих

Аппарат	Монтаж	Позиция	Конфигурация
МОНТАЖ НА МОДУЛЬНОЙ РЕЙКЕ			
Модульное оборудование < 63 A	Шкаф или щит	вертикальная	
	Кабельная секция	вертикальная	
Модульное оборудование > 63 A	Шкаф или щит	вертикальная	
	Кабельная секция	вертикальная	
Vistop от 63 до 160 A	Шкаф или щит	вертикальная	
DPX 125	Шкаф или щит	вертикальная	с модульными аппаратами
DPX 160	Шкаф или щит	вертикальная	с модульными аппаратами
DPX 250 ER	Шкаф или щит	вертикальная	с модульными аппаратами
DPX-IS 250	Шкаф или щит	вертикальная	с модульными аппаратами
НАБОР ДЛЯ УЧЕТА			
Однофазный	Шкаф или щит		
Трехфазный	Шкаф или щит		
DPX-IS 250 и DPX 250	Шкаф или щит	вертикальная	с блоком диф.защиты или без него
DPX-IS 630 и DPX 630	Шкаф или щит	вертикальная	с блоком диф.защиты или без него
DPX 250 ER	Шкаф или щит	горизонтальная	с блоком диф.защиты или без него
	Кабельная секция	вертикальная	с блоком диф.защиты или без него
DPX 630	Шкаф или щит	вертикальная	с блоком диф.защиты или без него
	Кабельная секция	вертикальная	с блоком диф.защиты или без него
МОНТАЖ НА ПЛАСТИНЕ			
DPX 125 (Возможно сочетание с DPX 160 и DPX 250 ER)	Шкаф или щит	вертикальная	без блока диф.защиты
			с блоком диф.защиты
		горизонтальная	с блоком диф.защиты или без него
	Кабельная секция	вертикальная	без блока диф.защиты
			с блоком диф.защиты
DPX 160 (Возможно сочетание с DPX 125 и DPX 250 ER)	Шкаф или щит	вертикальная	без блока диф.защиты
			с блоком диф.защиты
		горизонтальная	с блоком диф.защиты или без него
	Кабельная секция	вертикальная	без блока диф.защиты
			с блоком диф.защиты
DPX 250 ER (Возможно сочетание с DPX 125 и DPX 160)	Шкаф или щит	вертикальная	без блока диф.защиты
			с блоком диф.защиты
		горизонтальная	с блоком диф.защиты или без него
	Кабельная секция	вертикальная	без блока диф.защиты
			с блоком диф.защиты
DPX-IS 250	Шкаф или щит	вертикальная	один аппарат по центру
DPX 250	Шкаф или щит	вертикальная	от 1 до 2 аппар. без блока диф.защиты
			один аппарат по центру
			от 1 до 2 аппар. с блоком диф.защиты
			с блоком диф.защиты по центру
		горизонтальная	с блоком диф.защиты или без него
	Кабельная секция	вертикальная	один аппарат
			с блоком диф.защиты
DPX 630	Шкаф или щит	вертикальная	от 1 до 2 аппар. без блока диф.защиты
			один аппарат по центру нижн.
			от 1 до 2 аппаратов
			с блоком диф.защиты по центру
	Кабельная секция	вертикальная	один аппарат
			с блоком диф.защиты
DPX-IS 630	Шкаф или щит	вертикальная	один аппарат

(1) Заказываются отдельно следующие позиции:
Кат. № 203 67: адаптер для DPX 125 с диф.защиты
Кат. № 203 68: адаптер для DPX 160 с диф.защиты
Кат. № 203 69: адаптер для DPX 250 ER с диф.защиты

Монтажное устройство	Пластина	Лицевая панель		
		Высота (мм)	Металлическая	Пластиковая
202 00 202 01	-	150	203 00	203 50
202 03	-	150	203 03	203 53
202 00 202 01	-	200	203 01	203 51
202 03	-	200	203 04	-
202 00 202 01	-	200	203 01	203 51
202 00	262 08	200	203 01	203 51
202 00	262 09	300	203 10	203 60
202 00	262 09	300	203 10	203 60
202 00	262 39	300	203 10	203 60
202 30	011 91 011 92 011 81 011 82	400	-	включена
202 31	включена	400	-	включена
-	202 32	300 400	203 10 203 12(1)	203 60 203 62(1)
-	202 33	400 600	203 07 203 23	-
-	202 34	200	203 16	203 64(1)
-	202 35	400	203 19	-
-	202 36	600	203 23	203 73
-	202 37	800	203 29	-
-	202 10	300	203 10	203 60
-	202 12	400	203 12(1)	203 62(1)
-	202 14	200	203 14	203 64(1)
-	202 18	300	203 18	-
-	202 19	400	203 19(1)	-
-	202 10	300	203 10	203 60
-	202 12	400	203 12(1)	203 62(1)
-	202 14	200	203 15	203 64(1)
-	202 18	300	203 18	-
-	202 19	400	203 19(1)	-
-	202 10	300	203 10	203 60
-	202 12	400	203 12(1)	203 62(1)
-	202 16	200	203 16	203 64(1)
-	202 18	300	203 18	-
-	202 19	400	203 19(1)	-
-	202 05	300	203 10	203 60
-	202 20	400	203 20	203 70
-	202 21	400	203 21	203 71
-	202 22	600	203 22	203 72
-	202 23	600	203 23	203 73
-	202 24	200	203 24	203 74
-	202 28	400	203 28	-
-	202 29	800	203 29	-
-	202 20	400	203 20	203 70
-	202 21	400	203 21	203 71
-	202 22	600	203 22	203 72
-	202 23	600	203 23	203 73
-	202 28	400	203 28	-
-	202 29	800	203 29	-
-	202 07	400	203 07	-

(1) Заказываются отдельно следующие позиции:
Кат. № 203 67: адаптер для DPX 125 с диф.защиты
Кат. № 203 68: адаптер для DPX 160 с диф.защиты
Кат. № 203 69: адаптер для DPX 250 ER с диф.защиты

XL³ 400
шкафы, щиты и кабельные секции

201 19

201 39

201 57

201 77

201 05

201 25

Для монтажа аппаратов до 400 А
Огнестойкость согласно МЭК 60 695-2 - 750°C / 5 с
Для установки в общественных зданиях (до 100 кВА для шкафов класса II)
Емкость 24 модуля на рейку RAL 7035
Двери заказываются отдельно
Поставляются в конфигурации с функциональными стойками, закрепленными на задней стенке, с пластиной ввода кабеля и аксессуарами для объединения шкафов (горизонтального и вертикального)

Шкафы металлические

IP 43 - IK 08 с уплотнителем IP 43 и дверью
IP 40 - IK 08 с дверью
IP 30 - IK 07 без двери

Упак.	Кат. №	Высота (мм)	Высота лиц. панелей (мм)	Ширина (мм) полная	Ширина (мм) полезная	Глубина (мм)
1	201 03	600	550	575	515	175
1	201 04	750	700	575	515	175
1	201 05	900	850	575	515	175
1	201 06	1 050	1 000	575	515	175
1	201 07	1 200	1 150	575	515	175
1	201 08	1 500	1 450	575	515	175

Кабельные секции для металлических шкафов

Упак.	Кат. №	Высота (мм)	Высота лиц. панелей (мм)	Ширина (мм) полная	Ширина (мм) полезная	Глубина (мм)
1	201 23	600	550	310	250	175
1	201 24	750	700	310	250	175
1	201 25	900	850	310	250	175
1	201 26	1 050	1 000	310	250	175
1	201 27	1 200	1 150	310	250	175
1	201 28	1 500	1 450	310	250	175

Щиты металлические

Поставляются с цоколем высотой 100 мм

Упак.	Кат. №	Высота (мм)	Высота лицевых панелей (мм)	Ширина (мм) полная	Ширина (мм) полезная	Глубина (мм)
1	201 18	1 600	1 450	575	515	175
1	201 19	1 900	1 750	575	515	175

Кабельные секции для металлических щитов

Поставляются с цоколем высотой 100 мм

Упак.	Кат. №	Высота (мм)	Высота лиц. панелей (мм)	Ширина (мм) полная	Ширина (мм) полезная	Глубина (мм)
1	201 38	1 600	1 450	310	250	175
1	201 39	1 900	1 750	310	250	175

Шкафы класса II

IP 43 - IK 07 с уплотнителем IP 43 и дверью
IP 40 - IK 07 с дверью
IP 30 - IK 04 без двери
Шкафы из изолирующего материала
Для монтажа распределительных устройств

Упак.	Кат. №	Высота (мм)	Высота лиц. панелей (мм)	Ширина (мм) полная	Ширина (мм) полезная	Глубина (мм)
1	201 53	600	550	575	515	175
1	201 54	750	700	575	515	175
1	201 55	900	850	575	515	175
1	201 56	1 050	1 000	575	515	175
1	201 57	1 200	1 150	575	515	175

Кабельные секции класса II

Упак.	Кат. №	Высота (мм)	Высота лиц. панелей (мм)	Ширина (мм) полная	Ширина (мм) полезная	Глубина (мм)
1	201 73	600	550	310	250	175
1	201 74	750	700	310	250	175
1	201 75	900	850	310	250	175
1	201 76	1 050	1 000	310	250	175
1	201 77	1 200	1 150	310	250	175

Комплектующие для распределительных систем и лицевые панели (стр. 250-255)

Аксессуары для монтажа кабелей (стр. 254)

Распределение (стр. 198)

XL³ 400
двери и аксессуары

202 55

202 65

202 59

202 69

201 21

202 73

202 83

201 95

201 50

Упак.	Кат. № Металл	Кат. № Стекло	Для шкафа/щита Высота (мм)	Расстояние между шкафом и дверью Металл	Расстояние между шкафом и дверью Стекло
			Двери		
			Поставляются с ручками		
			Сменные дверные замки заказываются отдельно (см. ниже)		
			Выгнутые		
1	202 53	202 63	600	57	53
1	202 54	202 64	750	57	53
1	202 55	202 65	900	57	53
1	202 56	202 66	1 050	57	53
1	202 57	202 67	1 200	57	53
1	202 58	202 68	1 500/1 600	57	53
1	202 59	202 69	1 900	57	53
	Металл	Стекло	**Плоские**		
1	202 73	202 83	600	38	34
1	202 74	202 84	750	38	34
1	202 75	202 85	900	38	34
1	202 76	202 86	1 050	38	34
1	202 77	202 87	1 200	38	34
1	202 78	202 88	1 500/1 600	38	34
1	202 79	202 89	1 900	38	34
	Металл		**Кабельные секции**		
1	201 63		600	38	
1	201 64		750	38	
1	201 65		900	38	
1	201 66		1 050	38	
1	201 67		1 200	38	
1	201 68		1 500/1 600	38	
1	201 69		1 900	38	

Аксессуары для дверей

Упак.	Кат. №	
		Замки для металлических или остекленных дверей
		Поставляются с 1 комплектом из 2 ключей
1	202 91	Тип 405
1	202 92	Тип 455
1	202 93	Тип 1 242E
1	202 94	Тип 2 433A
1	202 96	Двусторонний ключ
		Держатели документов самоклеящиеся
10	097 99	Конверт пластмассовый гибкий A4
1	365 82	Конверт пластмассовый жесткий IP 50 закрытый 324 x 120 x 18 мм

Аксессуары для шкафов и щитов

Упак.	Кат. №	
		Уплотнитель IP 43
1	201 30	Поставляется готовым к монтажу
		Суппорты для кабелей
		Позволяют фиксировать в шкафу скобы для кабелей
1	201 35	Для шкафов и щитов
1	201 37	Для кабельных секций
		Цоколи
		Высота 100 мм
1	201 10	Для шкафов и щитов
1	201 12	Для кабельных секций
		Суппорт универсальный для кабельных секций
		Для монтажа клеммников, заземляющих клемм
1	201 95	Комплект из 3 металлических суппортов
		Универсальный суппорт
1	201 96	Набор из 3 суппортов для кабельных секций
		Перегородка горизонтальная
1	201 90	Металлическая
		Пластины для ввода кабелей
1	201 20	Пластина разрезаемая дополнительная для металлического шкафа XL³ 400
		Петли для настенного монтажа
1	201 00	Комплект из 4 металлических петель для металлического шкафа XL³ 400
1	201 50	Комплект из 4 пластмассовых петель для изолированного шкафа XL³ 400
		Усилитель горизонтального соединения шкафов
1	201 51	Комплект из 2 металлических колодок для придания жесткости соединению
		Пластина ввода кабеля
		2 x∅4 - 32 мм и 22 x∅4 - 20 мм
1	201 21	для XL³ 400 металл
1	201 71	для XL³ 400 пластик

Комплектующие для распределительных систем и лицевые панели (стр. 250-255)

Аксессуары для монтажа кабелей (стр. 254)

Распределение (стр. 198)

XL³ 400
распределительные шкафы IP 55 и аксессуары

XL³ 400
распределительные шкафы IP 55 и аксессуары

201 82

201 85

IP 55 - IK 08

Металлический моноблок
Поставляется с реверсивной дверью, оснащенной ручками
Емкость 24 модуля на рейку
Съемное шасси
Огнестойкость согласно МЭК 60695-2 - 750°C / 5 с
для установки в общественных зданиях. RAL 7035
Для монтажа аппаратов до 250 А

Шкафы IP 55

Упак.	Кат. №	Высота (мм)	Высота лиц. панелей (мм)	Ширина (мм) полная	Ширина (мм) полезная	Глубина (мм)
1	201 82	515	400	655	515	215
1	201 83	715	600	655	515	215
1	201 84	915	800	655	515	215
1	201 85	1 115	1 000	655	515	215

Аксессуары

Упак.	Кат. №	
		Пластина ввода кабелей Cabstop™
1	364 97	Пластина на 28 входов диаметром от 5 до 14 мм 2 входа диаметром от 14 до 24 мм 2 запасных по 100 мм
		Суппорт для монтажа кабелей Позволяет фиксировать скобы для поддержки кабелей
1	201 35	Для шкафов IP 55
		Перегородка для горизонтального разделения
1	201 90	Для шкафов IP 55

Комплектующие для распределительных систем и лицевые панели (стр. 250-255)

Аксессуары для монтажа кабелей (стр. 254)

Распределение (стр. 198)

■ Принцип монтажа

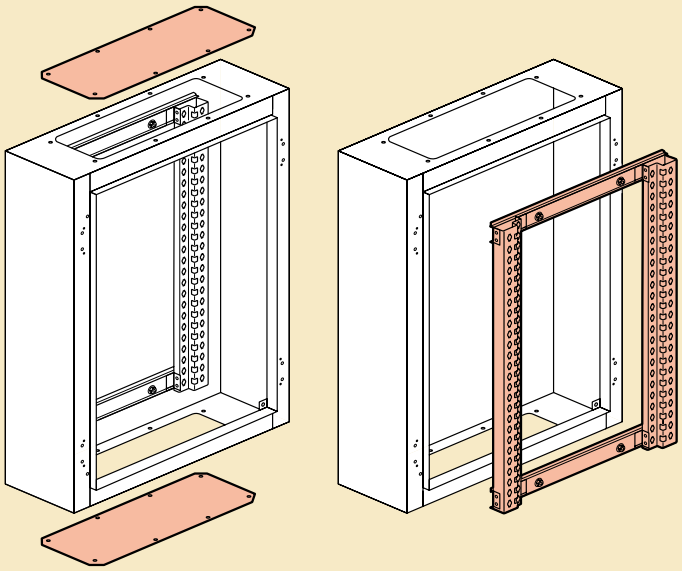

■ Габаритные размеры

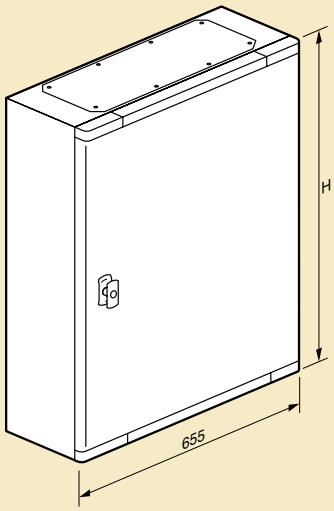

Кат. №	Высота (мм)
201 82	515
201 83	715
201 84	915
201 85	1 115

С плоской дверью

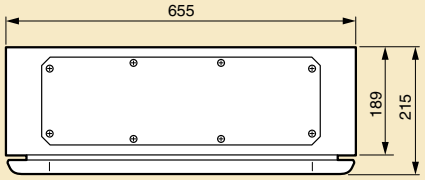

XL³ 400
дополнительное оборудование

Упак.	Кат. №	
		Наборы для монтажа
1	202 30	Для однофазных автоматических выключателей до 90 А и четырехфазных до 60 А (NFC 61-910) - Комплектация: 1 пластина для фиксации, оснащенная 2 рейками по 8 модулей; 1 лицевая панель общей высотой 100 мм Пластина для автоматических выключателей Кат. № 011 91/92, или пластины для электронных однофазных счетчиков Кат. № 011 81/82 Поставляется без монтажной пластины
1	202 31	Для автоматических выключателей и электронных трехфазных счетчиков Поставляется с лицевой панелью и пластиной
		Лицевые панели
		Для DPX с блоком дифференциальной защиты или без него
1	202 34	Для DPX 250 ER, горизонтальный монтаж в шкафу или щите
1	202 35	Для DPX 250 ER, вертикальный монтаж в кабельной секции
1	202 36	Для DPX 630 (I = 400 A), вертикальный монтаж в шкафу
1	202 37	Для DPX 630 (I = 400 A), вертикальный монтаж в кабельной секции
		Для вертикального объединения DPX-IS и DPX с блоком дифференциальной защиты или без него
1	202 32	Для DPX-IS 250 и DPX 250 ER, вертикальный монтаж
1	202 33	Для DPX-IS 630 (на 400 A) и DPX 630 (на 400 A), вертикальный монтаж

Упак.	Металлич.	Изолир.	
			Лицевые панели с замком на 1/4 оборота
			Для DPX с блоком дифференциальной защиты или без него
1	203 16	203 64(1)	Для DPX 250 ER, горизонтальный монтаж в шкафу
1	203 19(1)		Для DPX 250 ER, вертикальный монтаж в кабельной секции
1	203 23	203 73	Для DPX 630, вертикальный монтаж в шкафу или щите
1	203 29		Для DPX 630, вертикальный монтаж в кабельной секции
			Для вертикального монтажа DPX-IS и DPX
1	203 10	203 60	Для DPX-IS 250
1	203 12(1)	206 62(1)	Для DPX 250 ER
1	203 07		Для DPX-IS 630
1	203 23		Для DPX 630

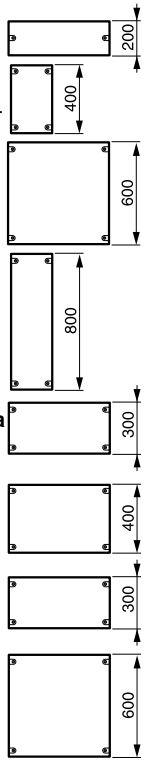

Монтажные пластины (стр. 251)

(1) Заглушки заказываются отдельно

XL³ 400
монтаж комплектующих

■ Принцип монтажа

Для DPX 630, вертикальный монтаж в кабельной секции

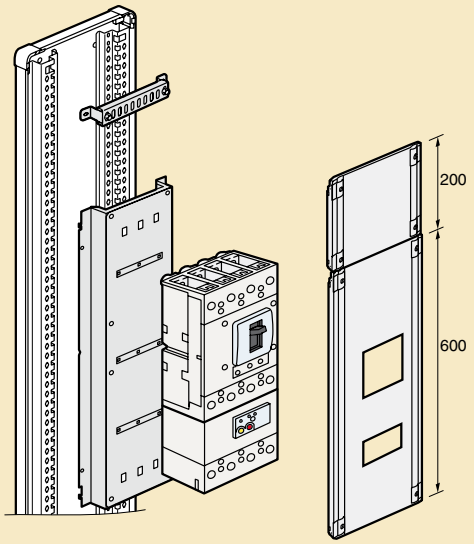

Для DPX 250 ER, горизонтальный монтаж в шкафу

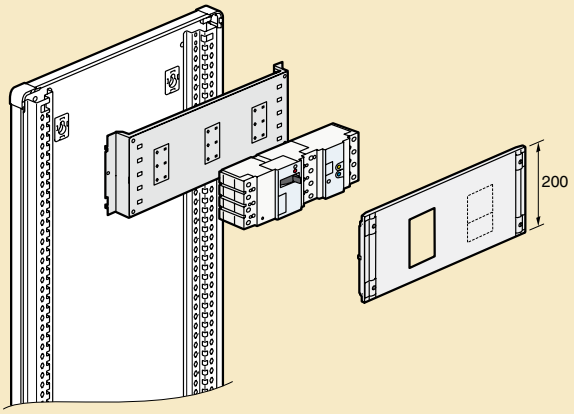

Для выключателя DPX-IS и DPX, вертикальный монтаж в шкафу

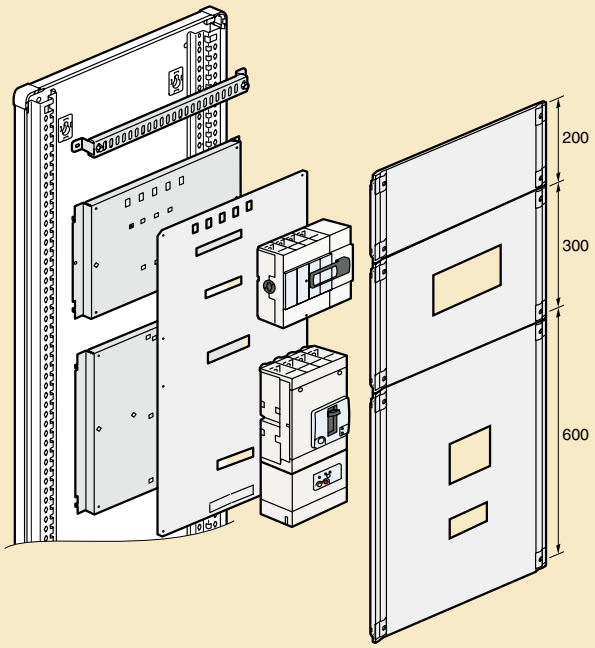

XL³ 400

комплектующие для распределительных систем и аппаратов на П-образной рейке: DPX-IS 250, DPX 125, DPX 160, DPX 250 ER и модульных аппаратов

202 01

202 00

203 00

203 50

203 01

203 51

Упак.	Кат. №	
		рейка для модульных аппаратов и аппаратов Vistop до 160 A
1	202 01	Включает рейку и 2 уголка для фиксации Крепится на монтажных стойках
		Алюминиевая рейка Vistop до 160 A, DPX-IS 250, DPX 125, 160 и 250 ER
1	202 00	Алюминиевая рейка и 2 монтажных уголка Для модульной аппаратуры и DPX с адаптером для рейки DIN
1	202 06	Алюминиевая рейка и 2 монтажных уголка Для DPX-IS 250 на монтажном адаптере
		Пластины для монтажа DPX Для монтажа DPX на алюминиевой рейке Кат. № 202 00
1	262 08	Для DPX 125
1	262 09	Для DPX 160 и DPX 250 ER
1	262 39	Для DPX-IS 250
		Подъем рейки
1	262 99	Предназначен для совместного размещения модульных аппаратов и аппаратов DPX 125, DPX 160, DPX 250 ER и DPX-IS 250, установленных на рейке Кат. № 202 00 с помощью указанных выше пластин 20 модулей
		Лицевые панели с замком на 1/4 оборота с захватывающими устройствами и возможностью опломбирования
		Для модульных аппаратов
1	203 00	Металлические
1	203 50	Изолирующие
		Для аппарата Vistop 160 A и DPX 125
1	203 01	Металлические
1	203 51	Изолирующие
		Для комбинации от 1 до 3 DPX 125, 160 или 250 ER, от 1 до 3 DPX-IS 250 и Vistop 160
1	203 10	Металлические
1	203 60	Изолирующие

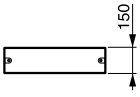

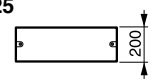

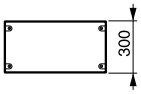

XL³ 400

монтаж аппаратов на рейке

■ Принцип использования алюминиевой П-образной рейки Кат. № 202 00

Регулируемое устройство для модульного аппарата и для DPX
Монтаж без винтов

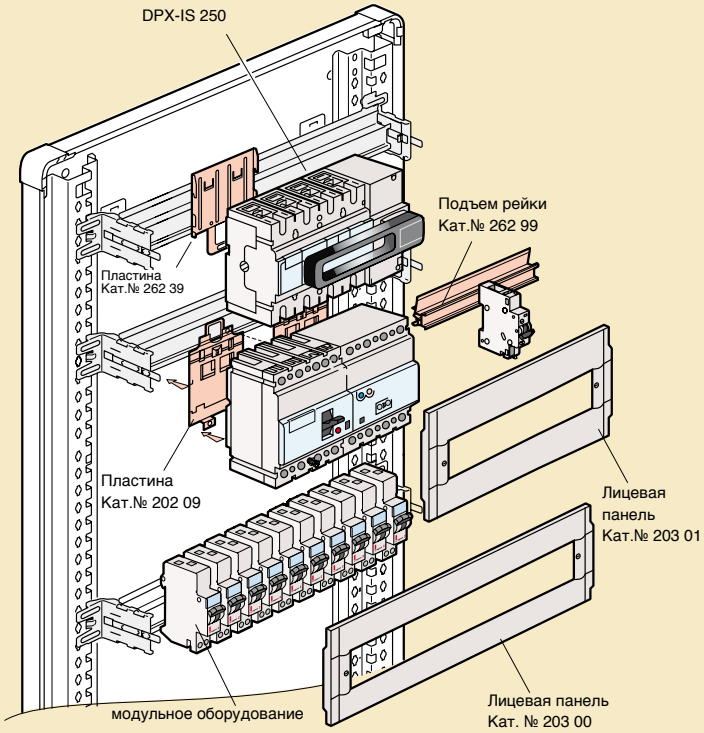

Нижняя позиция **Верхняя позиция**

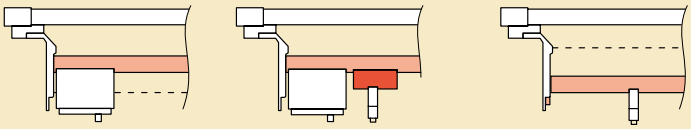

Только DPX

Для модульных аппаратов

■ Лицевые панели с замком на 1/4 оборота с захватывающими устройствами и возможностью опломбирования

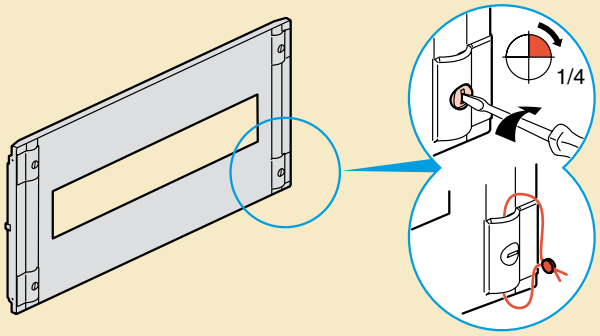

XL³ 400
комплектующие для распределительных систем и для аппаратов на монтажных платах: DPX-IS 250, DPX 125, DPX 160, DPX 250 ER

202 10

202 14

203 10

203 14

Упак.	Кат. №		
			Монтажные платы для аппаратов фиксированной версии с передним подключением
			Возможность установки ⊥⊥ рейки Закрепляются на монтажных стойках
			Аппараты в вертикальной позиции
			Для монтажа от 1 до 3 аппаратов
1	202 05		Для 1 DPX-IS 250
1	202 10		Для комплектов от 1 до 3 DPX 125, DPX 160 или DPX 250 ER
1	202 12		Для комплектов от 1 до 3 DPX 125, DPX 160 или DPX 250 ER
			Аппараты в горизонтальной позиции
1	202 14		Для 1 DPX 125 или DPX 160 с блоком дифференциальной защиты или без него
1	202 16		Для 1 DPX 250 ER с блоком дифференциальной защиты или без него
			Лицевые панели с замком на 1/4 оборота с захватывающими устройствами и возможностью опломбирования
	Металлич.	Изолир.	**Аппараты в вертикальной позиции**
1	203 10	203 60	Для комплектов от 1 до 3 DPX 125, 160 или 250 ER, или 1 DPX-IS 250
1	203 12(1)	203 62(1)	Для комплектов от 1 до 3 DPX 125, DPX 160 или DPX 250 ER с блоком дифференциальной защиты
			Аппараты в горизонтальной позиции
1	203 14	203 64(1)	для DPX 125 блоком дифференциальной защиты или без него, высота 200 мм
1	203 15	203 64(1)	для DPX 160 с блоком дифференциальной защиты или без него, высота 200 мм
1	203 16	203 64(1)	для DPX 250 ER с блоком дифференциальной защиты или без него, высота 200 мм
			Заглушка для лицевой панели
1	203 67		Для DPX 125 с блоком дифференциальной защиты в нижней части
1	203 68		Для DPX 160 с блоком дифференциальной защиты в нижней части
1	203 69		Для DPX 250 ER с блоком дифференциальной защиты в нижней части

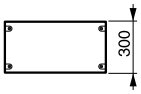

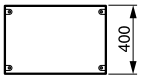

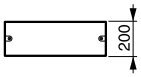

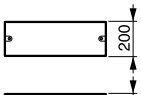

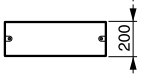

(1) Заглушки заказываются отдельно

XL³ 400
монтаж аппаратов

Принцип монтажа

Установка и крепление платы непосредственно на монтажных стойках

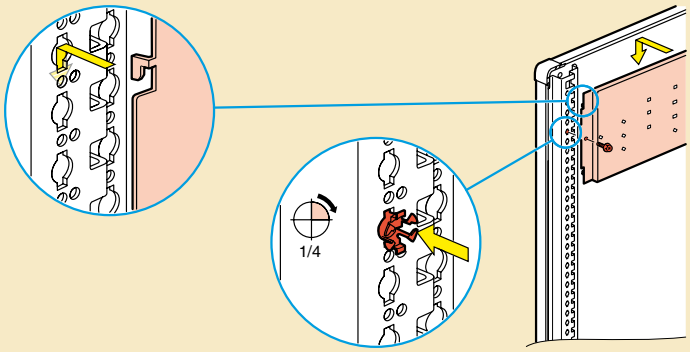

Один аппарат

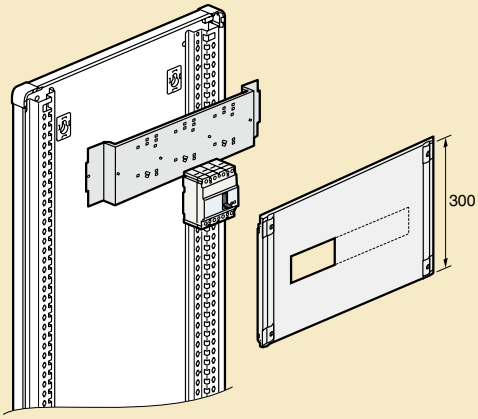

Заглушка для лицевой панели

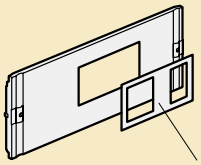

Кат. № 203 67 для DPX 125
Кат. № 203 68 для DPX 160
Кат. № 203 69 для DPX 250 ER

XL³ 400

комплектующие для распределительных систем и аппаратов на монтажных платах: DPX-IS 630, DPX 250 и DPX 630

202 20

202 24

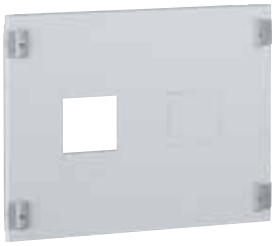

203 20

203 24

Упак.	Кат. №		
			Монтажные платы для аппаратов фиксированной версии с передним подключением
			Возможность установки на ⊥⊥ рейке Закрепляются на монтажных стойках
			Аппараты в вертикальной позиции
1	202 07		Для 1 DPX-IS 630
1	202 20		Для сочетания от 1 до 2 DPX 250 или 1 DPX 630, и 1 DPX 250, или 1 DPX 630, или 1 DPX 250 с 1 клеммником Кат. № 374 00 (кот. занимает место аппарата)
1	202 21		Для 1 DPX 250 или 1 DPX 630 фиксир. версия в позиции по центру
1	202 22		Для от 1 до 2 DPX 250 с блоком дифференциальной защиты или 1 DPX 630(1) и 1 DPX 250 с блоком дифференциальной защиты или 1 DPX 630(1), или 1 DPX 250 с блоком дифференциальной защиты с 1 клеммником Кат. № 374 00 (кот. занимает место аппарата)
1	202 23		Для 1 DPX 250 или DPX 630(1) с блоком дифференциальной защиты, в позиции по центру
			Аппараты в горизонтальной позиции
1	202 24		Для 1 DPX 250 с блоком дифференциальной защиты или без него
1	202 25		Для 1 DPX 630
			Лицевые панели с замком на 1/4 оборота с захватывающими устройствами и возможностью опломбирования
	Металлич.	Изолир.	**Аппараты в вертикальной позиции**
1	203 20	203 70	Для от 1 до 2 DPX 250 или 630
1	203 21	203 71	Для 1 DPX 250 или 630
1	203 22	203 72	Для от 1 до 2 DPX 250 или 630 с блоком дифференциальной защиты
1	203 23	203 73	Для 1 DPX 250 или 630 с блоком дифференциальной защиты
1	203 07		Для DPX-IS 630
			Аппараты в горизонтальной позиции
1	203 24	203 74	Для DPX 250 с блоком дифференциальной защиты или без него, высота 200 мм
1	203 25		Для DPX 630, высота 300 мм

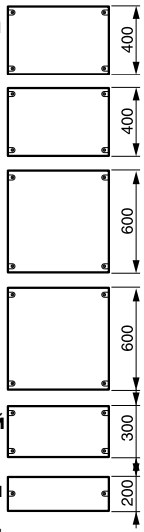

XL³ 400

монтаж аппаратов в горизонтальной позиции

■ Принцип монтажа

Установка и крепление платы непосредственно на монтажных стойках

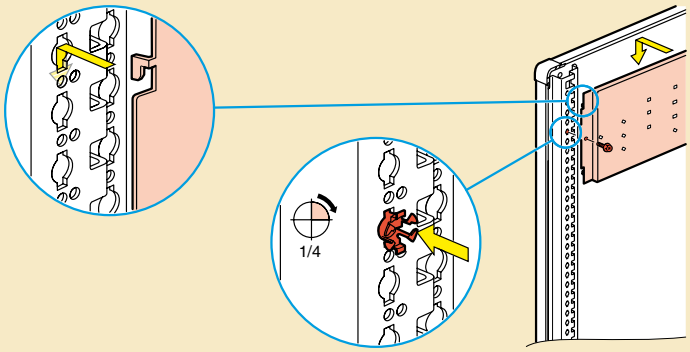

Аппарат с блоком дифференциальной защиты

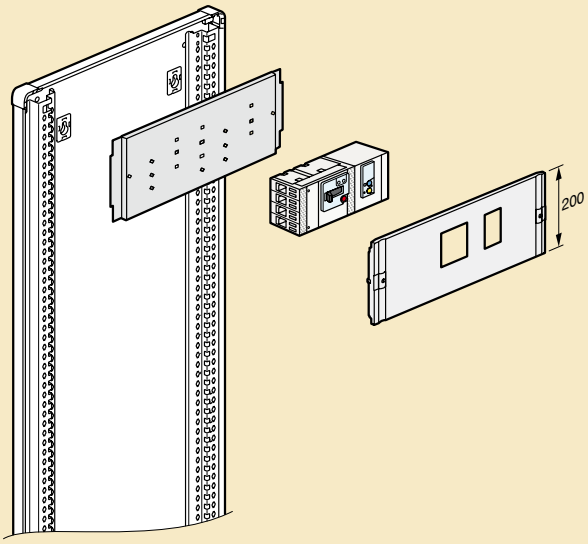

Аппарат с распределительным блоком

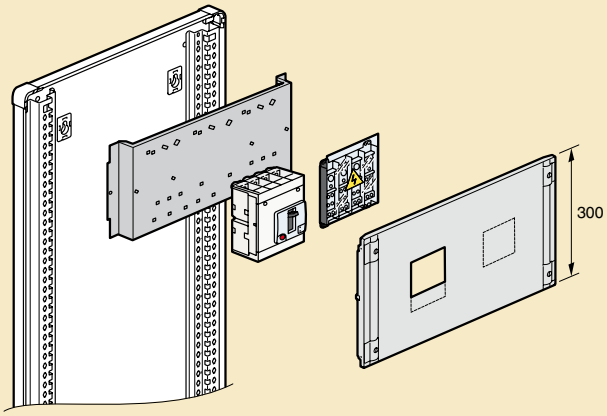

XL³ 400
комплектующие для распределительных систем и для аппаратов в кабельных секциях

202 03

203 03

202 18

203 18

Упак.	Кат. №	
		Рейка
		Для модульных аппаратов и аппаратов Vistop до 160 А
1	202 03	Включает рейку и 2 уголка для фиксации Крепится на монтажных стойках Для монтажа зажимов для кабелей Кат. № 200 94
		Лицевые панели с замком на 1/4 оборота с захватывающими устройствами и возможностью опломбирования для аппаратов на рейке
		Для модульных аппаратов
1	203 03	Металлическая
1	203 53	Изолирующая
		Для модульных аппаратов и аппарата Vistop до 160 А
1	203 04	Металлическая
		Монтажные платы для аппаратов фиксированной версии с передним подключением
		Аппарат в вертикальной позиции
		Закрепляются на монтажных стойках
1	202 18	Для DPX 125, 160 и 250 ER
1	202 19	Для DPX 125, 160 и 250 ER с блоком дифференциальной защиты
1	202 28	Для DPX 250 или DPX 630
1	202 29	Для DPX 250 или DPX 630 с блоком дифференциальной защиты
		Лицевые панели с замком на 1/4 оборота с захватывающими устройствами и возможностью опломбирования для аппаратов на металлической пластине
1	203 18	Для DPX 125, 160 и 250 ER
1	203 19(1)	Для DPX 125, 160 и 250 ER с блоком дифференциальной защиты
1	203 28	Для DPX 250 и 630
1	203 29	Для DPX 250 и 630 с блоком дифференциальной защиты
		Заглушки для лицевых панелей
1	203 67	Для DPX 125 с блоком дифференциальной защиты
1	203 68	Для DPX 160 с блоком дифференциальной защиты
1	203 69	Для DPX 250 ER с блоком дифференциальной защиты

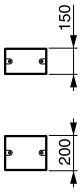

(1) Заглушки для лицевой панели заказываются отдельно

XL³ 400
монтаж аппаратов в кабельных секциях

■ Монтаж аппаратуры

Фиксация на рейке Кат. № 202 03

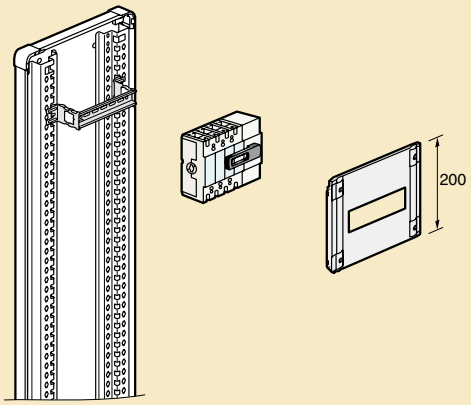

Установка и крепление платы непосредственно на монтажных стойках

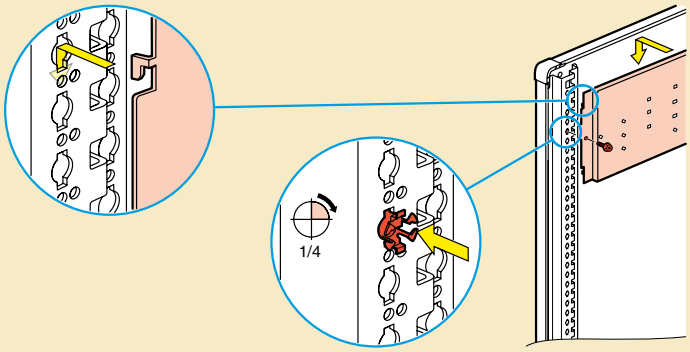

Установка на монтажную плату Кат. № 202 28

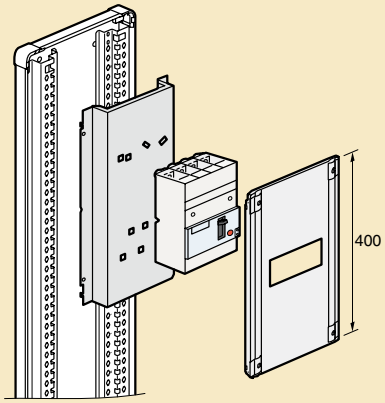

XL³ 400
аксессуары и сплошные лицевые панели

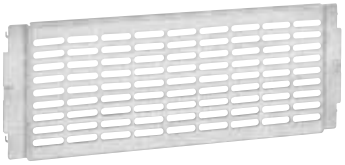
202 41

201 60

201 45

201 48

200 92

203 91

203 99

Упак.	Кат. №	
		Универсальные перфорированные платы
		Закрепляются непосредственно на монтажных стойках
1	202 41	Высота 200 мм, для шкафов и щитов
1	202 42	Высота 300 мм, для шкафов и щитов
1	202 43	Высота 300 мм, для кабельных секций
		Клипсы для перфорированных плат
100	364 40	Для винта M4
100	364 41	Для винта M5
		Адаптер для DLP
1	201 60	Для стыковки кабель-каналов и шкафов XL³ 400. RAL 7035
		Универсальная рейка
1	202 04	Крепится на монтажных стойках Ширина 515 мм
		Регулируемое универсальное устройство для фиксации
		Включает рейку и 2 уголка для регулируемой фиксации Крепится на монтажных стойках
1	202 02	Для шкафов и щитов XL³ 400
		Аксессуары
		Изолирующие суппорты
1	200 90	Комплект из 2 суппортов Монтируется непосредственно на монтажных стойках шкафов и щитов XL³ 400 Позволяет осуществлять изолированное заземление на медной шине 12 x 4 мм Кат. № 373 49 или плоской колодке 12 x 2 мм Кат. № 048 19, а также клеммника IP 2x Размещает также универсальную рейку Кат. № 202 04
		Клипсы
		Монтаж на монтажных стойках
1	200 92	Пакет с 20 клипсами для винта M6
1	200 91	Пакет с 50 для винтов M6
		Баллон с краской
1	200 98	RAL 7035
		Светильник
1	203 89	Монтируется на лицевую панель, поставляется в комплекте
		Уплотнительная прокладка
1	202 40	Длина 20 м

Лицевые панели с замком на 1/4 оборота с захватывающими устройствами и возможностью опломбирования

Сплошные лицевые панели

Упак.	Кат. № Металлич.	Кат. № Изолир.	Высота (мм)
1	203 40	203 90	50
1	203 41	203 91	100
1	203 42	203 92	150
1	203 43	203 93	200
1	203 44	203 94	300

Лицевые панели с замком на 1/4 оборота с захватывающими устройствами и возможностью опломбирования для кабельных секций

Сплошные лицевые панели

Упак.	Кат. № Металлич.	Кат. № Изолир.	Высота (мм)
1	201 41		50
1	201 42		100
1	201 40		200
1		201 97	300
1		201 98	400
1	201 43	201 99	550
1	201 44		700
1	201 45		850
1	201 46		1 000
1	201 47		1 150
1	201 48		1 450
1	201 49		1 750

Аксессуары

Упак.	Кат. №	
		Заглушки
		RAL 7035 Для металлической или изолирующей лицевой панели
20	200 51	24 модуля, разрезаемая
10	016 65	18 модулей, разрезаемая
		Держатель этикетки
10	203 99	Для монтажа на лицевой панели

XL³ 400
аксессуары для подключения и распределения

373 00

201 70

201 93

2 x 393 99 + 1 x 373 01

Организация кабелей

Упак.	Кат. №	
1	201 70	**Суппорт для лотка Lina 25™** Для фиксации и регулировки по высоте лотка Lina 25 - по вертикали: 40 x 60 или 40 x 80 - по горизонтали: 40 x 60 Поставляется с изолирующими заклепками Комплект из 2 суппортов Монтируется непосредственно на монтажных стойках, интегрированных в шкафы и щиты XL³ 400
50	367 74	**Винт изолирующий** M6 x 10
100	366 46	**Заклепка изолирующая** Для фиксации лотка на суппорте Кат. № 201 70
10	200 94	**Направляющая рейка** Для горизонтальных кабелей Крепится на П-образной рейке Кат. № 202 01 Для монтажа шины Кат. № 373 00 и шины 12 x 4 Для скоб Кат. № 373 02
10	201 93	Для монтажа кабелей вертикльно Крепится непосредственно на монтажных стойках шкафов и щитов XL³ 400

Подсоединение провода заземления

Упак.	Кат. №	
10	048 19	**Плоская шина 12 x 2 для XL³ 400** Длина 1 метр. Для клеммников IP 2x Крепится на монтажных стойках шкафов и щитов XL³ 400 или на изолирующих суппортах Кат. № 200 90
1	373 01	**Клеммники заземления** Длина 440 мм (24 модуля) • 36 отверстий диаметром 5,3 мм (от 1,5 до 10 мм²) • 2 отверстия диаметром 9 мм (35 мм²) Крепятся на монтажных стойках шкафов и щитов XL³ 400, или на ⅃⅃-образной рейке с перекладиной Кат. № 200 94
1	373 02	**Плоская медная шина 12 x 4 с зажимами** Поставляется с соединителями для скоб (40 от 1,5 до 4 мм², 4 от 6 до 16 мм², 1 по 35 мм²) Крепится на монтажных стойках шкафов и щитов XL³ 400 или на зажимах для Кат. № 200 94

Подсоединение провода заземления
(продолжение)

Упак.	Кат. №	
1	373 85	**Проводник эквипотенциального соединения** сечение 6 мм², обеспечивает эквипотенциальное соединение двери (Указанное напряжение > 50 В)
10	373 49	**Медная шина без отверстий** Сечение (мм): 12 x 4; I допустимый (А): 180; Длина (мм): 991,5
100	373 60	**Соединители для кабеля заземления** 1,5 мм²
10	373 61	от 6 до 16 мм²
10	373 62	от 10 до 35 мм² (поставляются с винтами M6 CHC 5 мм)
10	373 89	**Медная шина с резьбовыми отверстиями** Сечение (мм): 12 x 4; I допуст. (А): 180; Резьба ∅ (мм): M5; Шаг: 18; Длина (мм): 991,5
100	373 65	**Соединители для шин 12 x 4 мм с резьбовыми отверстиями** 2 x 10 мм² (поставляются с винтами ∅ 5)
10	393 99	**Суппорт** Для П-образной рейки, глубина 15 мм Для перфорированных шин, Кат. № 373 01, Кат. № 373 02, медных шин Кат. № 373 89, плоских шин 12 x 2 Кат. № 048 19
1	373 00	**Дополнительная латунная колодка** Крепится непосредственно на суппортах, встроенных в шкаф

XL³ 400 шкаф с металлическим корпусом
характеристики

■ Принцип монтажа

Съемные боковые панели

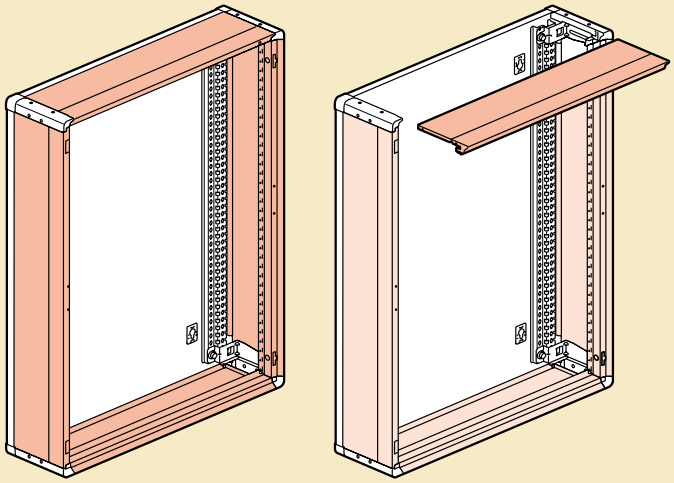

Свободный доступ

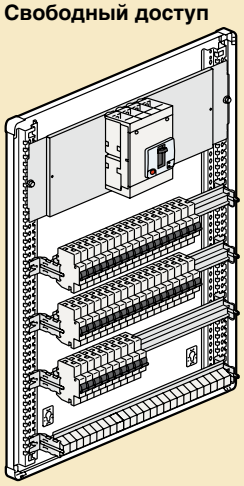

Горизонтальное и вертикальное соединение без аксессуаров

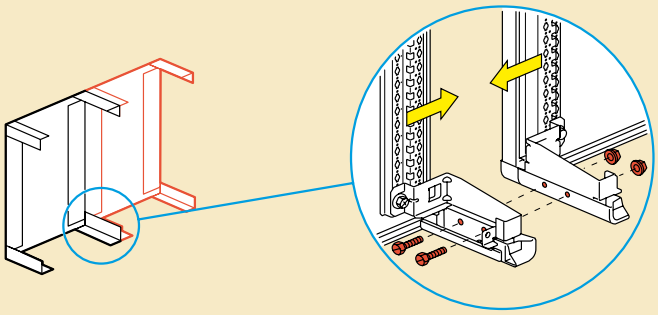

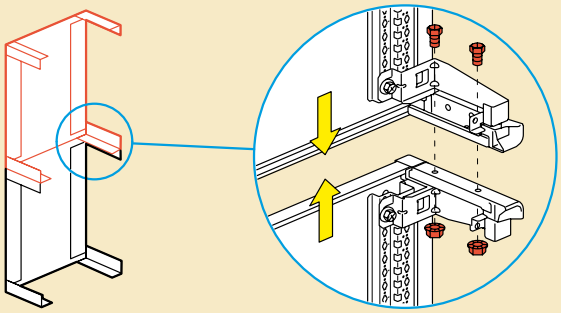

■ Габаритные размеры

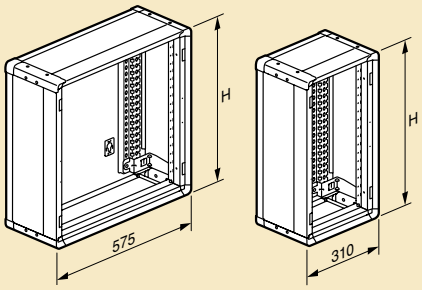

Шкафы	Секции	Высота (мм)
Кат. №	Кат. №	
201 03	201 23	600
201 04	201 24	750
201 05	201 25	900
201 06	201 26	1050
201 07	201 27	1200
201 08	201 28	1500

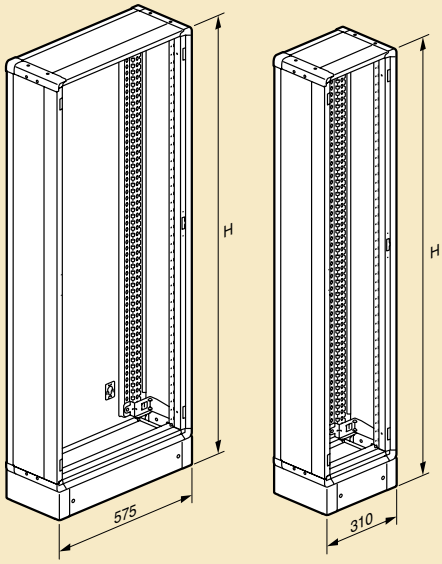

Щиты	Секции	Высота (мм)
Кат. №	Кат. №	
201 18	201 38	1600
201 19	201 39	1900

С плоской дверью

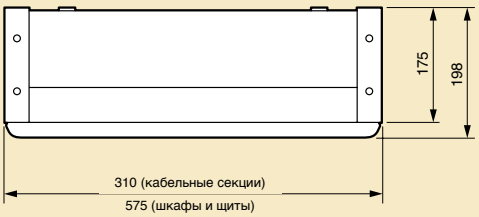

С выгнутой дверью

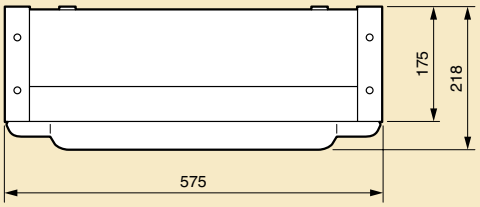

XL³ 400 шкаф с изолирующим корпусом
характеристики

■ Принцип монтажа

Съемные боковые панели

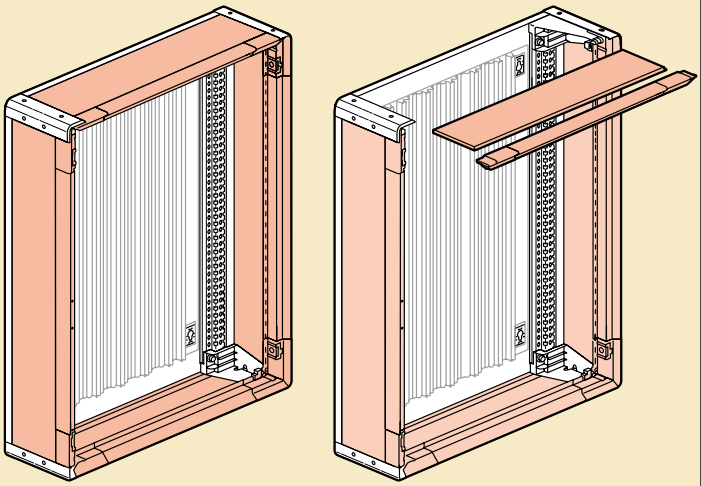

Свободный доступ

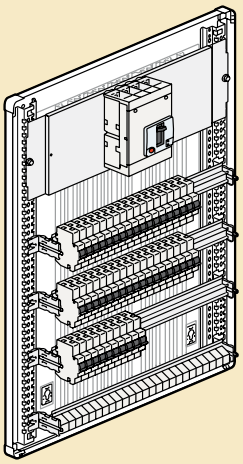

Горизонтальное и вертикальное соединение без аксессуаров

Возможность соединения в горизонтальной плоскости. Скобы для фиксации.

■ Габаритные размеры

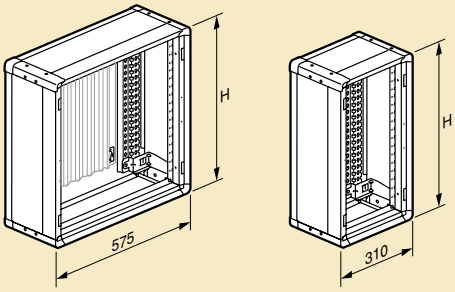

Шкафы	Секции	Высота (мм)
Кат. №	Кат. №	
201 53	201 73	600
201 54	201 74	750
201 55	201 75	900
201 56	201 76	1050
201 57	201 77	1200

С плоской дверью

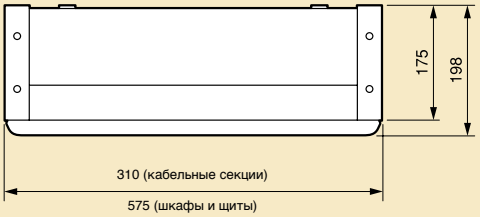

С выгнутой дверью

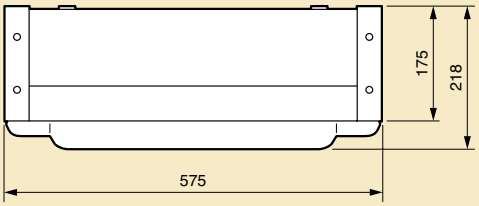

Шкафы и щиты XL³ 800

Серия XL³ 800 предлагает решения до 800 А. Она обеспечивает высокую надежность распределительных систем.

Состав серии

ШКАФЫ И ЩИТЫ

Высотой от 1050 до 1950 мм

- **МЕТАЛЛИЧЕСКИЕ ШКАФЫ И ЩИТЫ**
  - IP 43 до 800 А
  - IP 55 до 630 А
- **СБОРНЫЕ МЕТАЛЛИЧЕСКИЕ ЩИТЫ**
  - IP 43 до 800 А
  - Возможен монтаж двух дверей на один шкаф

РАСПРЕДЕЛИТЕЛЬНАЯ СИСТЕМА

Конструируется при помощи: гребенок, клеммников, распределительных блоков и комплектов шин

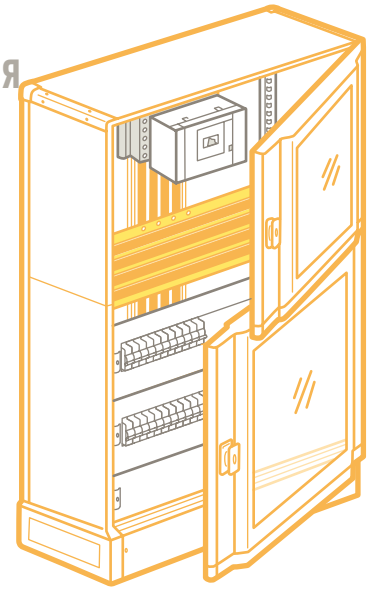

ОБОРУДОВАНИЕ

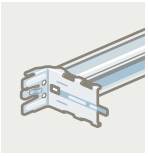

РЕЙКИ ⊔ 2-позиционные

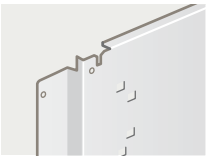

ПЛАТЫ установка на монтажные стойки

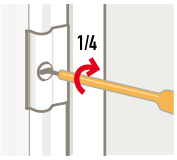

ЛИЦЕВЫЕ ПАНЕЛИ

ДВЕРИ цельнометаллические или остекленные

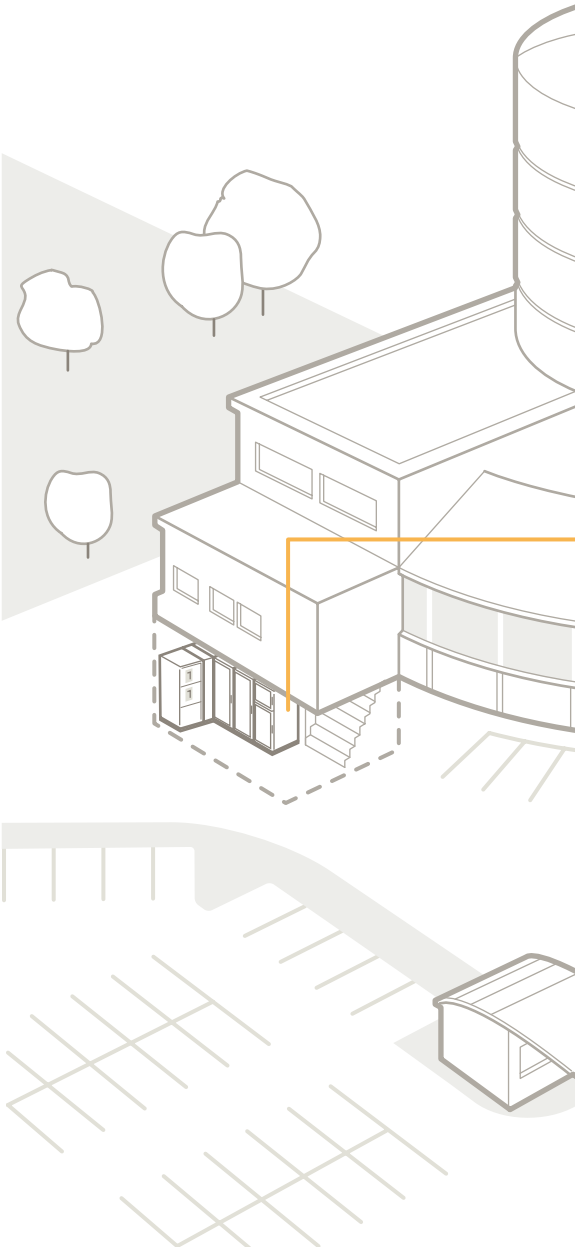

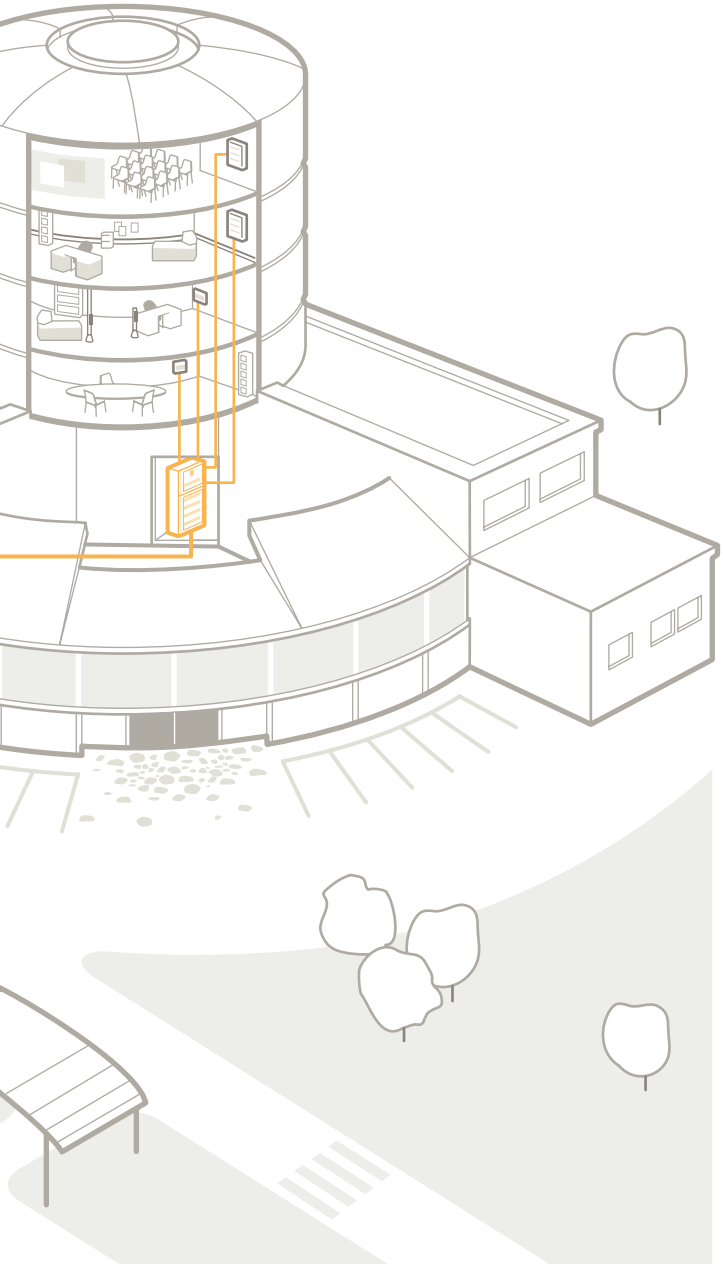

Преимущества системы

- **Металлические шкафы и щиты IP 43 для монтажа аппаратов до 800 А**
  2 ширины
  - 660 мм 24 модуля на рейку
  - 910 мм 36 или 24 модуля на рейку[1]
  - поставляются с монтажными стойками и пластинами для ввода кабелей

- **Металлические шкафы и щиты IP 55 для монтажа аппаратов до 630 А**
  2 ширины
  - 700 мм 24 модуля на рейку
  - 950 мм 36 или 24 модуля на рейку (в случае исп. внутренних кабельных секций)
  - поставляются с монтажными стойками без боковых панелей
  - горизонтальное соединение

- **Сборные металлические щиты IP 43 для монтажа аппаратов до 800 А**
  Оснащены:
  - монтажными стойками, 1 крышей, 1 основанием, 4 уголками, 1 цоколем
  - ёмкость 24 модуля на рейку
  - ширина 660 мм
  - поставляются без боковых панелей

ПРЕИМУЩЕСТВА LEGRAND

1	Универсальные монтажные стойки	2	Лицевые панели	3	Простое соединение шкафов

ДОПОЛНИТЕЛЬНАЯ ИНФОРМАЦИЯ

Руководство по монтажу

Электронный каталог

Информация об обучении
www.legrand.ru

(1) В случае исп. внутренних кабельных секций

XL³ 800: таблица выбора комплектующих

Аппарат	Монтаж	Позиция	Конфигурация
	XL³ 800 - 24 модуля		
МОНТАЖ НА МОДУЛЬНОЙ РЕЙКЕ			
Модульное оборудование < 63 A	Шкаф или щит	вертикальная	
Модульное оборудование > 63 A	Шкаф или щит	вертикальная	
Vistop от 63 до 160 A	Шкаф или щит	вертикальная	
DPX 125	Шкаф или щит	вертикальная	с модульными аппаратами
DPX 160	Шкаф или щит	вертикальная	с модульными аппаратами
DPX 250 ER	Шкаф или щит	вертикальная	с модульными аппаратами
DPX-IS 250	Шкаф или щит	вертикальная	с модульными аппаратами
МОНТАЖ НА ПЛАСТИНЕ			
DPX 125 (Возможно сочетание с DPX 160 и DPX 250 ER)	Шкаф или щит	вертикальная	без блока дифференциальной защиты
			с блоком дифференциальной защиты
		горизонтальная	с блоком дифф. защиты или без него
DPX 160 (Возможно сочетание с DPX 125 и DPX 250 ER)	Шкаф или щит	вертикальная	без блока дифференциальной защиты
			с блоком дифференциальной защиты
		горизонтальная	с блоком дифф. защиты или без него
DPX 250 ER (Возможно сочетание с DPX 125 и DPX 160)	Шкаф или щит	вертикальная	без блока дифференциальной защиты
			с блоком дифференциальной защиты
		горизонтальная	с блоком дифф. защиты или без него
DPX-IS 250	Шкаф или щит	вертикальная	один аппарат по центру
			1 или 2 аппарата
DPX 250	Шкаф или щит	вертикальная	без блока дифференциальной защиты
			с блоком дифференциальной защиты
		горизонтальная	с блоком дифф. защиты или без него
	Кабельная секция	вертикальная	один аппарат
			с блоком дифференциальной защиты
DPX 630	Шкаф или щит	вертикальная	без блока дифференциальной защиты
			с блоком дифференциальной защиты
		горизонтальная	с блоком дифф. защиты или без него
	Кабельная секция	вертикальная	один аппарат
			с блоком дифференциальной защиты
DPX-IS 630	Шкаф или щит	вертикальная	один аппарат
Vistop 800	Шкаф или щит	вертикальная	один аппарат
DPX 1600	Шкаф или щит	вертикальная	один аппарат
		горизонтальная	один аппарат
	XL³ 800 - 36 модулей		
МОНТАЖ НА МОДУЛЬНОЙ РЕЙКЕ			
Модульное оборудование < 63 A	Шкаф или щит	вертикальная	
Модульное оборудование > 63 A	Шкаф или щит	вертикальная	
Vistop 63 до 160 A	Шкаф или щит	вертикальная	
DPX 125	Шкаф или щит	вертикальная	с модульными аппаратами
DPX 160	Шкаф или щит	вертикальная	с модульными аппаратами
DPX 250 ER	Шкаф или щит	вертикальная	с модульными аппаратами
DPX-IS 250	Шкаф или щит	вертикальная	с модульными аппаратами
МОНТАЖ НА ПЛАСТИНЕ			
DPX 125	Шкаф или щит	вертикальная	без блока дифференциальной защиты
			с блоком дифференциальной защиты
DPX 160 (Возможно сочетание с DPX 125 и DPX 250 ER)	Шкаф или щит	вертикальная	без блока дифференциальной защиты
			с блоком дифференциальной защиты
DPX 250 ER (Возможно сочетание с DPX 125 и DPX 160)	Шкаф или щит	вертикальная	без блока дифференциальной защиты
			с блоком дифференциальной защиты
DPX-IS 250	Шкаф или щит	вертикальная	1 или 2 аппарата
DPX 250	Шкаф или щит	вертикальная	без блока дифференциальной защиты
			с блоком дифференциальной защиты
	Кабельная секция	вертикальная	один дифференциальной защиты
			с блоком дифференциальной защиты
DPX 630	Шкаф или щит	вертикальная	без блока дифференциальной защиты
			с блоком дифференциальной защиты
	Кабельная секция	вертикальная	один аппарат
			с блоком дифференциальной защиты
DPX-IS 630	Шкаф или щит	вертикальная	один аппарат
DPX 1600	Шкаф или щит	вертикальная	один аппарат
		горизонтальная	один аппарат

Устройство фиксации	Пластина	Лицевая панель для аппарата		
		Высота (мм)	Замок на 1/4 оборота	Винт
XL³ 800 - 24 модуля				
206 00	-	150	208 00	209 00
206 00	-	200	208 01	209 01
206 00	-	200	208 01	209 01
206 00	262 08	200	208 01	209 01
206 00	262 09	300	208 10	209 10
206 00	262 09	300	208 10	209 10
206 00	262 39	300	208 10	209 10
-	206 10	300	208 10	209 10
-	206 12	400	208 12(1)	209 12(1)
-	206 14	200	208 14	209 14(1)
-	206 10	300	208 10	209 10
-	206 12	400	208 12(1)	209 12(1)
-	206 14	200	208 15	209 15(1)
-	206 10	300	208 10	209 10
-	206 12	400	208 12(1)	209 12(1)
-	206 16	200	208 16	209 16(1)
-	206 05	300	208 10	209 10
-	206 05	300	208 06	209 06
-	206 20	400	208 20	209 20
-	206 22	600	208 22	209 22
-	206 24	200	208 24	209 24
-	206 28(2)	-	-	-
-	206 29(2)	-	-	-
-	206 20	400	208 20	209 20
-	206 22	600	208 22	209 22
-	206 25	300	208 25	209 25
-	206 28(2)	-	-	-
-	206 29(2)	-	-	-
-	206 07	300	208 07	209 07
-	206 09	300	-	209 09
-	206 30	400	208 30	209 30
-	206 30	400	208 34	209 34
XL³ 800 - 36 модулей				
206 50	-	150	-	209 50
206 50	-	200	-	209 51
206 50	-	200	-	209 51
206 50	262 08	200	-	209 51
206 50	262 09	300	-	209 60
206 50	262 09	300	-	209 60
206 50	262 39	300	-	209 60
-	206 60	300	-	209 60
-	206 62	400	-	209 62(1)
-	206 60	300	-	209 60
-	206 62	400	-	209 62(1)
-	206 60	300	-	209 60
-	206 62	400	-	209 62(1)
-	206 55	300	-	209 60
-	206 70	400	-	209 70
-	206 72	600	-	209 72
-	206 78(3)	-	-	-
-	206 79(3)	-	-	-
-	206 70	400	-	209 70
-	206 72	600	-	209 72
-	206 78(3)	-	-	-
-	206 79(3)	-	-	-
-	206 57	300	-	209 57
-	206 80	400	-	209 80
-	206 80	400	-	209 84

(1) С заглушкой для лицевой панели заказываются отдельно: Кат. № 203 67 заглушка для DPX 125 с блоком УЗО, Кат. № 203 68: заглушка для DPX 160 с блоком диф. защиты, Кат. № 203 69: заглушка для DPX 250 ER с блоком диф. защиты - (2) Внешнее устройство для кабельной секции - (3) Внутреннее устройство для кабельной секции

XL³ 800

распределительные шкафы и кабельные секции, двери

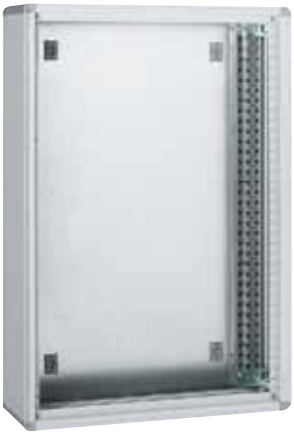
204 01

204 06

212 51

212 61

IP 43 - IK 08 с уплотнителем IP 43 и дверью
IP 40 - IK 08 с дверью
IP 30 - IK 07 без дверей

Металлические шкафы
Для монтажа аппаратов до 800 А
Огнестойкость согласно МЭК 60695-2-1 - 750°C / 5 с
Для установки в общественных зданиях
Емкость 24 и 36 модулей на рейку
RAL 7035
Поставляются в конфигурации с монтажными стойками, закрепленными на задней стенке, пластиной ввода кабеля и аксессуарами для соединения (горизонтального и вертикального)

Шкафы

Шириной 660 мм
24 модуля на рейку

Упак.	Кат. №	Высота (мм)	Высота лицевых панелей (мм)	Ширина Внешняя (мм)	Ширина Полезная (мм)	Глубина (мм)
1	204 01	1 050	1 000	660	600	230
1	204 02	1 250	1 200	660	600	230

Шириной 910 мм
Интегрируются с кабельными секциями
36 или 24 модуля (с кабельной секцией)

Упак.	Кат. №	Высота (мм)	Высота лицевых панелей (мм)	Ширина Внешняя (мм)	Ширина Полезная (мм)	Глубина (мм)
1	204 06	1 050	1 000	910	850	230
1	204 07	1 250	1 200	910	850	230

Внутренние кабельные секции

Наборы для шкафов шириной 910 мм
Комплекты содержат: стойку и монтажные аксессуары
Позволяют реализовать кабельные секции полезной шириной 250 мм для шкафов шириной 910 мм

Упак.	Кат. №	
1	204 26	Для шкафа высотой 1050 мм
1	204 27	Для шкафа высотой 1250 мм
		Сплошные лицевые панели с шарнирами и замком
1	204 46	Для кабельной секции высотой 1050 мм
1	204 47	Для кабельной секции высотой 1250 мм

Двери для шкафов

Поставляются с ручками
Сменные дверные замки заказываются отдельно (стр. 198)

Упак.	Кат. №	
		Ширина 660 мм
		Двери металлические
1	212 51	Для шкафа высотой 1050 мм
1	212 52	Для шкафа высотой 1250 мм
		Двери остекленные
1	212 61	Для шкафа высотой 1050 мм
1	212 62	Для шкафа высотой 1250 мм
		Ширина 910 мм
		Двери металлические
1	212 56	Для шкафа высотой 1050 мм
1	212 57	Для шкафа высотой 1250 мм
		Двери остекленные
1	212 66	Для шкафа высотой 1050 мм
1	212 67	Для шкафа высотой 1250 мм

Набор IP 43

Упак.	Кат. №	
1	201 30	Для шкафов шириной 660 или 910 мм

Аксессуары (стр. 266-272)

Распределение (стр. 198)

XL³ 800
распределительные щиты, кабельные секции, двери

204 04

204 09

204 09 + 204 29

204 29

204 24

IP 43 - IK 08 с уплотнителем IP 43 и дверью
IP 40 - IK 08 с дверью
IP 30 - IK 07 без дверей

Металлические щиты
Для аппаратов до 800 А
Огнестойкость согласно МЭК 60695-2-1 - 750°C / 5 с
Для установки в общественных зданиях
Емкость 24 и 36 модулей на рейку
RAL 7035
Поставляются в конфигурации с монтажными стойками, пластиной ввода кабеля и аксессуарами для соединения (горизонтального и вертикального)

Щиты

Поставляются с цоколем высотой 100 мм

Шириной 660 мм

24 модуля на рейку

Упак.	Кат. №	Высота (мм)	Высота лицевых панелей (мм)	Ширина Внешняя (мм)	Ширина Полезная (мм)	Глубина (мм)
1	204 03	1 550	1 400	660	600	230
1	204 04	1 950	1 800	660	600	230

Шириной 910 мм

Кабельная секция 36 или 24 модуля

Упак.	Кат. №	Высота (мм)	Высота лицевых панелей (мм)	Ширина Внешняя (мм)	Ширина Полезная (мм)	Глубина (мм)
1	204 08	1 550	1 400	910	850	230
1	204 09	1 950	1 800	910	850	230

Внутренние кабельные секции

Наборы для щитов шириной 910 мм

Комплекты содержат: стойку и монтажные аксессуары
Для внутренней кабельной секции с полезной шириной 250 мм внутри шкафов шириной 910 мм

Упак.	Кат. №	
1	204 28	Для шкафа высотой 1550 мм
1	204 29	Для шкафа высотой 1950 мм
		Аксессуары для монтажа
1	206 78	Для DPX 250 и 630, вертикальное расположение
1	206 79	Для DPX 250 и 630 с блоком диф. защиты, вертикальное расположение
		Лицевые панели с шарнирами и замком
		Разделяемые, для DPX 250 или 630, с блоком диф. защиты или без него
1	204 48	Высота 1400 мм
1	204 49	Высота 1800 мм

Двери для щитов

Поставляются с ручками

Шириной 660 мм

Упак.	Кат. №	
		Двери металлические
1	212 53	Для шкафа высотой 1550 мм
1	212 54	Для шкафа высотой 1950 мм
		Двери остекленные
1	212 63	Для шкафа высотой 1550 мм
1	212 64	Для шкафа высотой 1950 мм
		Шириной 910 мм
		Двери металлические
1	212 58	Для шкафа высотой 1550 мм
1	212 59	Для шкафа высотой 1950 мм
		Двери остекленные
1	212 68	Для шкафа высотой 1550 мм
1	212 69	Для шкафа высотой 1950 мм

Внешние кабельные секции

Кабельные секции

Присоединяются справа или слева
Поставляются с цоколем высотой 100 мм и аксессуарами для соединения

Упак.	Кат. №	Высота (мм)	Высота лицевых панелей (мм)	Ширина Внешняя (мм)	Ширина Полезная (мм)	Глубина (мм)
1	204 23	1 550	1 400	460	400	230
1	204 24	1 950	1 800	460	400	230

Упак.	Кат. №	
		Монтажный узел
1	206 27	Для DPX IS-630
1	206 28	Для DPX 250 и 630, вертикальное расположение
1	206 29	Для DPX 250 и 630 с блоком диф. защиты, вертикальное расположение
		Лицевые панели с шарнирами и замком
		Разделяемые, для DPX 250 или 630, с блоком дифференциальной защиты или без него
1	204 43	Для шкафа высотой 1550 мм
1	204 44	Для шкафа высотой 1950 мм
		Преднарезанные для DPX IS-630
1	204 41	Высота 1550 мм
1	204 42	Высота 1950 мм
		Двери
1	204 33	Для кабельной секции высотой 1550 мм
1	204 34	Для кабельной секции высотой 1950 мм

Набор IP 43

Упак.	Кат. №	
1	201 30	Для щитов и кабельных секций

Комплектующие для распределительных систем (стр. 266-272)

Аксессуары для монтажа (стр. 272)

Распределение (стр. 198)

XL³ 800
распределительные шкафы IP 55, двери и аксессуары

204 51

204 56

212 71

212 76

IP 55 с дверью IK 08
Металлические шкафы
Для аппаратов до 630 А
Огнестойкость согласно МЭК 60695-2-1-750°C / 5 с
Для установки в общественных зданиях
Емкость 24 и 36 модулей на рейку
RAL 7035
Горизонтальное соединение

Шкафы

Поставляются без боковых панелей

Шириной 700 мм
24 модуля на рейку

Упак.	Кат. №	Высота (мм)	Высота лицевых панелей (мм)	Ширина Внешняя (мм)	Ширина Полезная (мм)	Глубина (мм)
1	204 51	1 095	1 000	700	600	225
1	204 52	1 295	1 200	700	600	225

Шириной 950 мм
Кабельная секция 36 или 24 модуля

Упак.	Кат. №	Высота (мм)	Высота лицевых панелей (мм)	Ширина Внешняя (мм)	Ширина Полезная (мм)	Глубина (мм)
1	204 56	1 095	1 000	950	850	225
1	204 57	1 295	1 200	950	850	225

Боковые панели
Комплект из 2 боковых панелей

Упак.	Кат. №	
1	204 66	Для шкафа высотой 1050 мм
1	204 67	Для шкафа высотой 1250 мм

Внутренние кабельные секции

Наборы для шкафов шириной 950 мм
Комплекты содержат: стойку и монтажные аксессуары
Для внутренней кабельной секции с полезной шириной 250 мм внутри шкафов шириной 910 мм

Упак.	Кат. №	
1	204 26	Для шкафа высотой 1050 мм Кат. № 204 56
1	204 27	Для шкафа высотой 1250 мм Кат. № 204 57

Лицевые панели

Упак.	Кат. №	
1	204 46	Высота 1050 мм
1	204 47	Высота 1250 мм

Двери для шкафов

Поставляются с ручками

Шириной 700 мм

Упак.	Кат. №	
		Двери металлические
1	212 71	Для шкафа высотой 1050 мм
1	212 72	Для шкафа высотой 1250 мм
		Двери остекленные
1	212 81	Для шкафа высотой 1050 мм
1	212 82	Для шкафа высотой 1250 мм

Шириной 950 мм

Упак.	Кат. №	
		Двери металлические
1	212 76	Для шкафа высотой 1050 мм
1	212 77	Для шкафа высотой 1250 мм
		Двери остекленные
1	212 86	Для шкафа высотой 1050 мм
1	212 87	Для шкафа высотой 1250 мм

Аксессуары

Упак.	Кат. №	
1	205 85	Набор уплотнителей для соединения
1	204 86	Набор для соединения
1	204 82	Подъемные кольца Комплект из 2 шт.

Комплектующие для распределительных систем (стр. 256-272)

Аксессуары (стр. 272)

Распределение (стр. 198)

XL³ 800
распределительные щиты IP 55, двери, кабельные секции и аксессуары

204 54

204 59

204 74

IP 55 с дверью IK 08

Металлические щиты и шкафы
Для аппаратов до 630 А
Огнестойкость согласно МЭК 60695-2-1 - 750°C / 5 с
Для установки в общественных зданиях
Емкость 24 и 36 модулей на рейку
RAL 7035
Горизонтальное соединение

Щиты

Поставляются с цоколем высотой 100 мм
Поставляются без боковых панелей

Шириной 700 мм
24 модуля на рейку

Упак.	Кат. №	Высота (мм)	Высота лицевых панелей (мм)	Ширина Внешняя (мм)	Ширина Полезная (мм)	Глубина (мм)
1	204 53	1 550	1 400	700	600	225
1	204 54	1 995	1 800	700	600	225

Шириной 950 мм
Кабельная секция 36 или 24 модуля

Упак.	Кат. №	Высота (мм)	Высота лицевых панелей (мм)	Ширина Внешняя (мм)	Ширина Полезная (мм)	Глубина (мм)
1	204 58	1 550	1 400	950	850	225
1	204 59	1 950	1 800	950	850	225

Боковые панели
Комплект из 2 боковых панелей

Упак.	Кат. №	
1	204 68	высота 1550 мм
1	204 69	высота 1950 мм

Внутренние кабельные секции

Наборы для щитов шириной 950 мм
Комплекты включают: перегородку, стойку и монтажные аксессуары
Кабельная секция с полезной шириной 250 мм для щитов шириной 950 мм
(см. напротив)

Упак.	Кат. №	
1	204 28	высота секции 1 550 мм, Кат. № 204 58
1	204 29	высота секции 1 950 мм, Кат. № 204 59

Устройства для фиксации

Упак.	Кат. №	
1	206 78	Для DPX 250 и 630, вертикальное размещение
1	206 79	Для DPX 250 и 630 с блоками диф. защиты, вертикальное размещение

Лицевые панели с шарнирами и замком
Разделяемые для DPX 250 или 630, с блоком диф. защиты или без него

Упак.	Кат. №	
цельные		
1	204 48	Высота 1400 мм
1	204 49	Высота 1800 мм

Двери для щитов IP 55

Поставляются с ручками

Шириной 700 мм

Упак.	Кат. №	
		Двери металлические
1	212 73	высота 1550 мм
1	212 74	высота 1950 мм
		Двери остекленные
1	212 83	высота 1550 мм
1	212 84	высота 1950 мм

Шириной 950 мм

Упак.	Кат. №	
		Двери металлические
1	212 78	высота 1550 мм
1	212 79	высота 1950 мм
		Двери остекленные
1	212 88	высота 1550 мм
1	212 89	высота 1950 мм

Внешние кабельные секции для щитов IP 55

Кабельные секции
Размещаются справа или слева
Поставляются без боковых панелей с цоколем высотой 100 мм

Упак.	Кат. №	Высота (мм)	Высота лицевых панелей (мм)	Ширина Внешняя (мм)	Ширина Полезная (мм)	Глубина (мм)
1	204 73	1 550	1 400	500	400	225
1	204 74	1 950	1 800	500	400	225

Аксессуары для монтажа

Упак.	Кат. №	
1	206 28	Для DPX 250 и 630, вертикальное размещение
1	206 29	Для DPX 250 и 630 с блоком диф. защиты, вертикальное размещение

Лицевые панели с шарнирами и замком
Разделяемые, для DPX 250 или 630, с блоком диф. защиты или без него

Упак.	Кат. №	
1	204 43	высота: 1400 мм
1	204 44	высота: 1800 мм

Двери

Упак.	Кат. №	
1	204 83	высота: 1400 мм
1	204 84	высота: 1800 мм

Аксессуары

Упак.	Кат. №	
1	205 85	Набор уплотнителей для соединения
1	204 86	Набор для соединения
1	204 82	Подъемные кольца Комплект из 2 шт.

XL³ 800
сборные распределительные щиты

204 14

204 19

IP 43 - IK 08 с набором IP 43 и дверью
IP 40 - IK 08 с дверью
IP 30 - IK 07 без дверей

Металлические
Для аппаратов до 800 А
Огнестойкость согласно МЭК 60695-2-1 - 750°C / 5 с
Для установки в общественных зданиях
Емкость 24 модуля на рейку
RAL 7035
Горизонтальное соединение со шкафами и кабельными секциями XL³ 800 - IP 43

Сборные щиты

Комплектуются: металлической задней стенкой, монтажными стойками, 4 уголками, крышей и цоколем
Поставляются без боковых панелей

Упак.	Кат. №	Высота (мм)	Высота лицевых панелей (мм)	Ширина Внешняя (мм)	Ширина Полезная (мм)	Глубина (мм)
1	204 13	1 550	1 400	660	600	230
1	204 14	1 950	1 800	660	600	230

Боковые панели

Комплект из 2 боковых панелей

Упак.	Кат. №	Высота (мм)
1	204 15	600
1	204 16	800
1	204 17	1 000
1	204 18	1 200

Суппорты для боковых панелей

Для сборки отдельных секций

Упак.	Кат. №	
1	204 19	Комплект из 2 суппортов

Двери

Поставляются с ручками
Сменные дверные замки заказываются отдельно (см. напротив)

Металлические

Упак.	Кат. №	Высота (мм)
1	212 49	600
1	212 50	800
1	212 51	1 000
1	212 52	1 200

Остекленные

Упак.	Кат. №	Высота (мм)
1	212 39	600
1	212 60	800
1	212 61	1 000
1	212 62	1 200

XL³ 800
фиксация кабелей, цоколи, разделяющие перегородки и аксессуары

204 36

201 95

Суппорты для фиксации кабелей

Упак.	Кат. №	
1	204 35	Для шкафов шириной 660 мм
1	204 36	Для шкафов шириной 910 мм
1	204 37	Для внешней кабельной секции

Цоколи

Для шкафов и щитов IP 43

Упак.	Кат. №	
1	204 10	Ширина: 660 мм
1	204 11	Ширина: 910 мм
1	204 12	Для кабельной секции шириной 460 мм

Для шкафов и щитов IP 55

Упак.	Кат. №	
1	204 60	Ширина: 700 мм
1	204 61	Ширина: 950 мм
1	204 62	Для кабельной секции шириной 500 мм

Перегородки для горизонтального разделения с интервалом 50 мм

Упак.	Кат. №	
2	204 90	Для шкафов и щитов, полезной шириной 600 мм
2	204 91	Для шкафов и щитов, полезной шириной 850 мм

Аксессуары

Скобы для настенной фиксации

Упак.	Кат. №	
1	201 00	Комплект из 4 металлических скоб для шкафов и щитов IP 43

Универсальные суппорты для внешних кабельных секций

Для монтажа клеммников, шин заземления и др.

Упак.	Кат. №	
1	201 95	Комплект из 3 металлических суппортов

Пластина для ввода кабелей

Упак.	Кат. №	
1	204 20	Пластина разрезаемая дополнительная для XL³ 800 IP 43

Суппорт для внутренней кабельной секции

Упак.	Кат. №	
1	201 96	Для внутренней кабельной секции

Замки дверные сменные

Поставляются с 1 комплектом из 2 ключей

Упак.	Кат. №	
1	202 91	тип 405
1	202 92	тип 455
1	202 93	тип 1242E
1	202 94	тип 2433A
1	202 96	с двусторонним ключом

XL³ 800
сборные распределительные щиты

■ Принцип монтажа

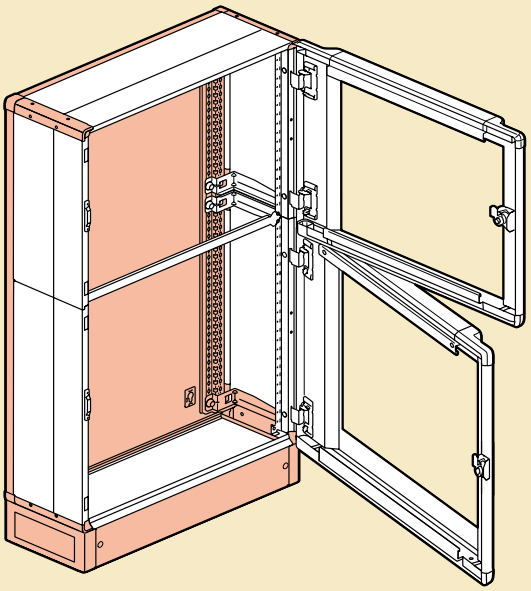

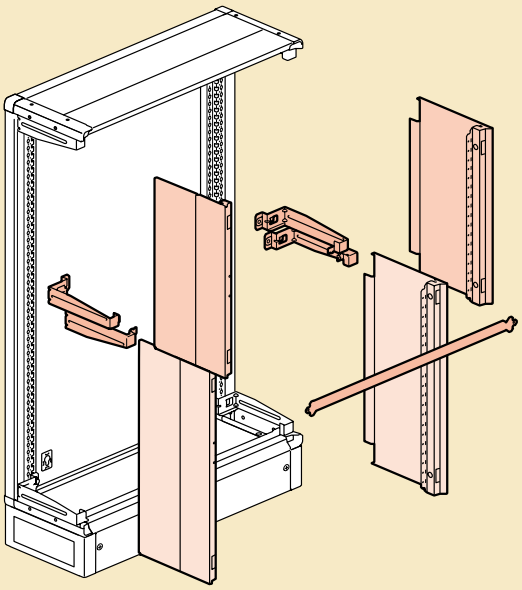

■ Возможные конфигурации

1550 / 660	600 800	204 19	204 15 204 16	212 49 212 50	212 39 212 60
1950 / 660	600 600 600	204 19 x2	204 15 x3	212 49 x3	212 39 x3
	800 1000	204 19	204 16 204 17	212 50 212 51	212 60 212 61
	600 1200	204 19	204 15 204 18	212 49 212 52	212 39 212 62

XL³ 800

комплектующие для распределительных систем и аппаратов на ⊔-образной рейке: DPX-IS 250, Vistop до 160 A, DPX 125, DPX 160 и DPX 250 ER

206 00

208 10

209 10

Упак.	Кат. №		
	Кол-во модулей 24	Кол-во модулей 36	**Рейки ⊔ для модульных аппаратов, Vistop до 160 A, DPX-IS 250, DPX 125, DPX 160 и DPX 250 ER**
1	206 01	206 51	Включают профильную алюминиевую рейку и 2 уголка для фиксации в 2 позициях Закрепляются на монтажных стойках Для монтажа DPX при помощи указанных ниже пластин
			Пластины для монтажа Для монтажа DPX на рейках Кат. № 206 00 и 206 50
1	262 08		Для DPX 125
1	262 09		Для DPX 160 и DPX 250 ER
1	262 39		Для DPX-IS 250
			Подъем рейки
1	262 99		Предназначен для совместного размещения модульных аппаратов и DPX 125, DPX 160, DPX 250 ER и DPX-IS 250, установленных на устр-ве Кат. № 206 00 или Кат. № 206 50 при помощи указанных выше пластин Для 20 модулей

	Кол-во модулей 24	Кол-во модулей 36	**Металлические лицевые панели**
			Высота 150 мм Для модульных аппаратов
1	208 00		с замком на 1/4 оборота(1)
1	209 00	209 50	с нетеряемыми винтами(2)
			Высота 200 мм Для модульных аппаратов и DPX 125
1	208 01		с замком на 1/4 оборота(1)
1	209 01	209 51	с нетеряемыми винтами(2)
			Высота 300 мм Для DPX 125,160 и 250 ER
1	208 10		с замком на 1/4 оборота(1)
1	209 10	209 60	с нетеряемыми винтами(2)

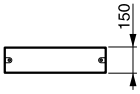

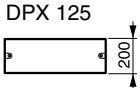

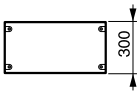

(1) Для монтажа и опломбирования
(2) Шарниры Кат. № 209 59 (факультативно)

XL³ 800

монтаж аппаратов на ⊔-образной рейке

■ Принцип использования П-образной алюминиевой рейки Кат. № 206 00/50

Регулируемое устройство для модульных аппаратов и для DPX

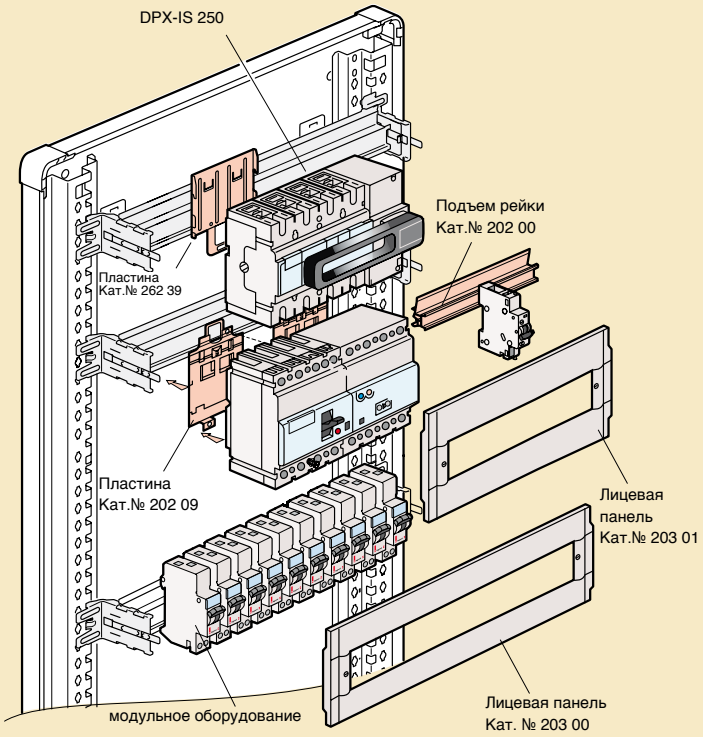

Нижняя позиция **Верхняя позиция**

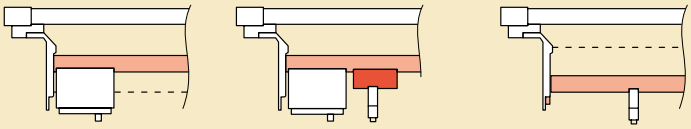

Только DPX | Только DPX + подъем для модульных аппаратов | Для модульных аппаратов

■ Металлические лицевые панели

С замком на 1/4 оборота, с захватывающими устройствами и возможностью опломбирования

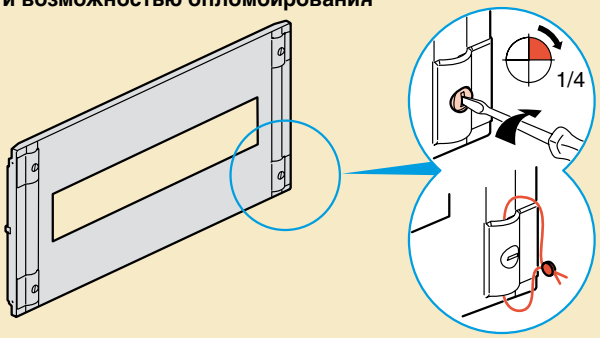

На нетеряемых винтах

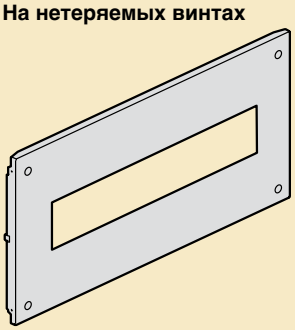

XL³ 800

комплектующие для распределительных систем и аппаратов DPX-IS 250, DPX-IS 630 и Vistop 800 A

206 05

208 10 209 10

Упак.	Кат. №		Монтажные платы для абонентских комплектов[1]
	Кол-во модулей 24		
1	206 33		Для вертикального монтажа Для совместного монтажа DPX 630[1] и DPX-IS 630[1]
1	206 36		Для шкафов или щитов Для 1 DPX 630[1] с блоком дифференциальной защиты или без него
1	206 37[2]		Для шкафов или щитов Для 1 DPX 630 с блоком дифференциальной защиты или без него Для кабельных секций выс. 1500 и 1950 мм

	Кол-во модулей 24	36	Монтажные платы Монтаж на монтажных стойках
			DPX-IS
1	206 05	206 55	Для 1 или 2 DPX-IS 250
1	206 07	206 57	Для 1 или 2 DPX-IS 630
			Для выключателей DPX-IS
1	206 30		Для 1 DPX-IS 1600

	Кол-во модулей 24	36	Металлические лицевые панели
			Для DPX-IS
			Для 1 DPX-IS 250
1	208 10		с замком на 1/4 оборота
1	209 10	209 60	с нетеряемыми винтами[3]
			Для 2 DPX-IS 250
1	208 06		с замком на 1/4 оборота[1]
1	209 06	209 60	с нетеряемыми винтами[3]
			Для DPX-IS 630
1	208 07		с замком на 1/4 оборота[1]
1	209 07	209 57	с нетеряемыми винтами[3]
			Для Vistop 800
1	209 09		с нетеряемыми винтами[3]
			Для 1 DPX-IS 1 600
1	209 08		с нетеряемыми винтами[3]
			Для 1 горизонтального DPX 630
1	209 23		Для DPX-IS 630

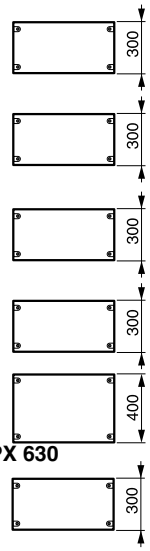

(1) До 400 A
(2) Применять с лицевыми панелями Кат. № 504 48 и 204 49
(3) Для монтажа и опломбирования

XL³ 800

монтаж DPX-IS 250, DPX-IS 630 и DPX-IS 800 A и выключателей 1 250, 1 600 A

■ Принцип монтажа

Установка и крепление платы непосредственно на монтажных стойках

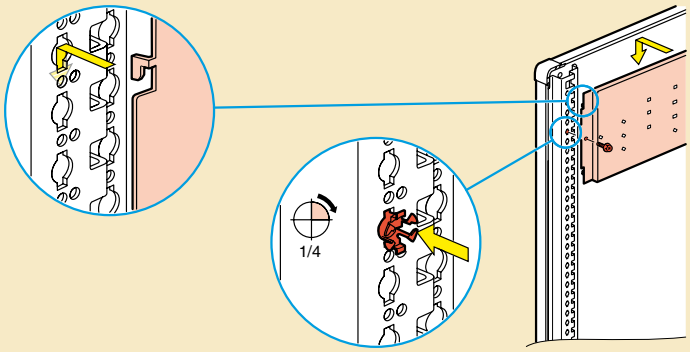

Монтаж DPX-IS 250

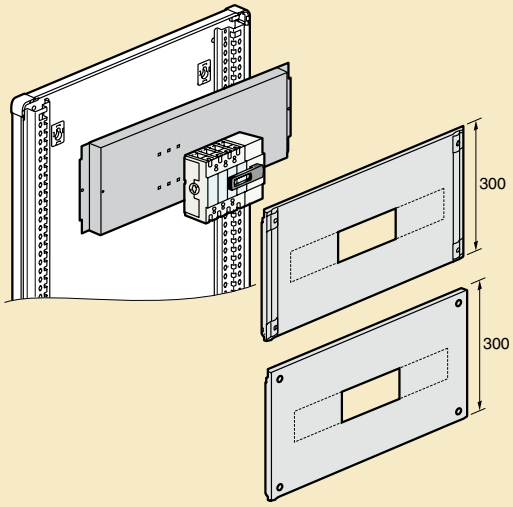

Выбор лицевых панелей и монтажных плат для DPX-IS

Ширина шкафов и щитов	Платы	DPX-IS		Лицевые панели С замком на 1/4 оборота	На винтах	Высота лицевых панелей (мм)
660 мм	206 05	DPX-IS 250	x 1	208 10	209 10	300
	206 05	DPX-IS 250	x 2	208 06	209 06	300
	206 07	DPX-IS 630	x 1	208 07	209 07	300
910 мм	206 55	DPX-IS 250	x 1	-	209 60	300
	206 55	DPX-IS 250	x 2	-	209 60	300
	206 57	DPX-IS 630	x 1	-	209 57	300

Кат. №, выделенные красным: Новая продукция

XL³ 800

комплектующие для распределительных систем и лицевые панели для аппаратов на монтажной плате DPX 125, 160 и 250 ER

206 10

206 16

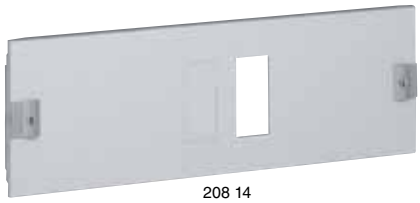

208 14

Упак.	Кат. №		
	Кол-во модулей		**Монтажные платы для аппаратов с подключением спереди**
	24	36	Монтаж на монтажных стойках
			Аппараты в вертикальной позиции
1	206 10	206 60	Для комплектов от 1 до 3 DPX 125, DPX 160 или DPX 250 ER
1	206 12	206 62	Для комплектов от 1 до 3 DPX 125, DPX 160 или DPX 250 ER с блоком дифференциальной защиты, подключенным снизу
			Аппараты в горизонтальной позиции
1	206 14		Для 1 DPX 125 или DPX 160 с блоком диф. защиты или без него
1	206 16		Для 1 DPX 250 ER с блоком дифференциальной защиты или без него
	24 модуля		**Монтажные платы для устройства ввода резерва**
			Аппараты в вертикальной позиции с ручным управлением
1	206 64		Для 2 DPX 160
1	206 66		Для 2 DPX 250 ER
	Кол-во модулей		**Металлические лицевые панели**
	24	36	**Аппараты в вертикальной позиции**
1	208 10		Только для комплекта от 1 до 3 DPX с замком на 1/4 оборота(1)
1	209 10	209 60	с нетеряемыми винтами(2)
			Для комплекта от 1 до 3 DPX с блоком дифференциальной защиты подключенным снизу
1	208 12		с замком на 1/4 оборота(1)
1	209 12	209 62	с нетеряемыми винтами(2)
			Аппараты в горизонтальной позиции
			Для 1 DPX 125 с блоком дифференциальной защиты или без него
1	208 14		с замком на 1/4 оборота(1)
1	209 14		с нетеряемыми винтами(2)
			Для 1 DPX 160 с блоком дифференциальной защиты или без него
1	208 15		с замком на 1/4 оборота(1)
1	209 15		с нетеряемыми винтами(2)
			Для 1 DPX 250 ER с блоком дифференциальной защиты или без него
1	208 16		с замком на 1/4 оборота(1)
1	209 16		с нетеряемыми винтами(2)
			Для УВР, расположенного вертикально
1	208 10		Для 2 DPX 160 или 2 DPX 250 ER на винтах(2)
			Заглушка для лицевой панели
1	203 67		Для DPX 125 с блоком дифференциальной защиты снизу или без него
1	203 68		Для DPX 160 с блоком дифференциальной защиты снизу или без него
1	203 69		Для DPX 250 ER с блоком дифференциальной защиты снизу или без него

(1) Для монтажа и опломбирования
(2) Шарниры Кат. № 209 59 (факультативно)

XL³ 800

монтаж аппаратов DPX 125, 160 и 250 ER фиксированной версии, с подключением спереди

■ Принцип монтажа

Установка и крепление платы непосредственно на монтажных стойках

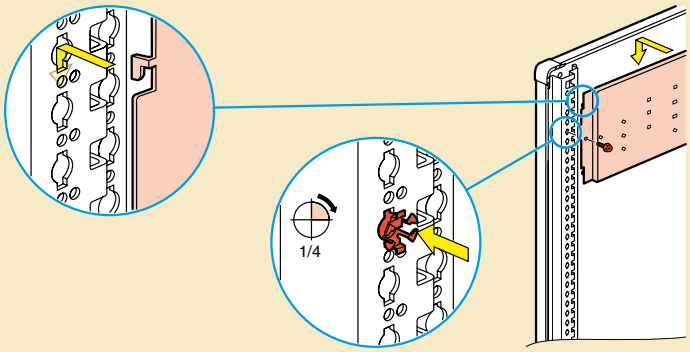

Аппарат в вертикальной позиции

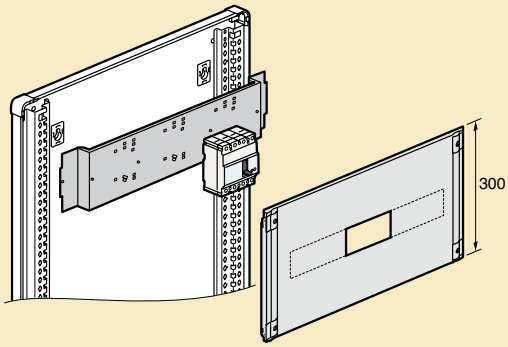

Аппарат в горизонтальной позиции

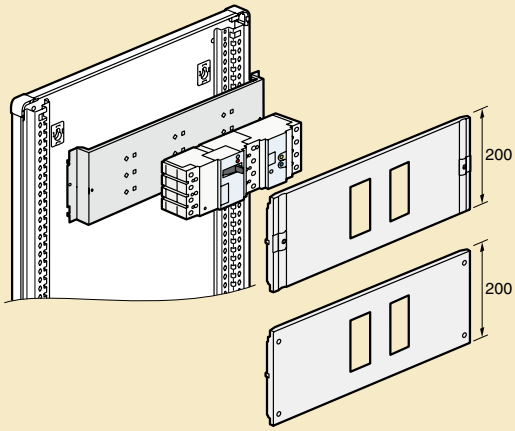

XL³ 800

комплектующие для распределительных систем для DPX 250, 630 и 1 600 с подключением спереди

206 20

206 25

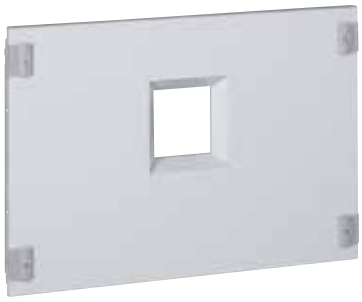

208 34

Упак.	Кат. №		
	Кол-во модулей		**Монтажные платы для аппаратов фиксированной версии с подключением спереди**
	24	36	Монтаж на монтажных стойках
			Аппараты в вертикальной позиции
1	206 20	206 70	Для комплектов от 1 до 3 DPX 250 или DPX 630
1	206 22	206 72	Для комплектов от 1 до 3 DPX 250 или DPX 630 с блоком дифференциальной защиты
1	206 30	206 80	Для 1 DPX 1 600
			Аппараты в горизонтальной позиции
1	206 24		Для 1 DPX 250 с блоком дифференциальной защиты или без него
1	206 23		Для 1 DPX 630 с блоком дифференциальной защиты или без него
1	206 30	206 80	Для 1 DPX 1 600

Упак.	Кат. №		
			Металлические лицевые панели
			Аппараты в вертикальной позиции
	Кол-во модулей		Только для комплектов от 1до 3 DPX 250 или 630
	24	36	
1	208 20		с замком на 1/4 оборота(1)
1	209 20	209 70	с нетеряемыми винтами(2)
			Для комплектов от 1 до 3 DPX 250 и 630 с блоком дифференциальной защиты установленным снизу
1	208 22		с замком на 1/4 оборота(1)
1	209 22	209 72	с нетеряемыми винтами(2)
			Для 1 DPX1600
1	208 30		с замком на 1/4 оборота(1)
1	209 30	209 80	с нетеряемыми винтами(2)
			Аппараты в горизонтальной позиции
			Для 1 DPX 250 с блоком дифференциальной защиты или без него
1	208 24		с замком на 1/4 оборота(1)
1	209 24		с нетеряемыми винтами(2)
			Для 1 DPX 630 с блоком дифференциальной защиты или без него
1	208 23		с замком на 1/4 оборота(1)
1	209 23		с нетеряемыми винтами(2)
			Для 1 DPX 1 600
1	208 34		с замком на 1/4 оборота(1)
1	209 34	209 84	с нетеряемыми винтами(2)

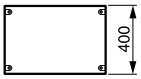

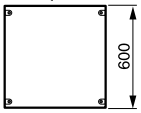

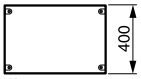

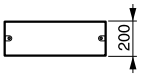

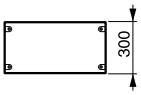

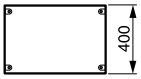

(1) Для монтажа и опломбирования
(2) Шарниры Кат. № 209 59 факультативно

XL³ 800

монтаж DPX 250, 630 и 1 600 фиксированной версии, с подключением спереди

■ Принцип монтажа

Установка и крепление платы непосредственно на монтажных стойках

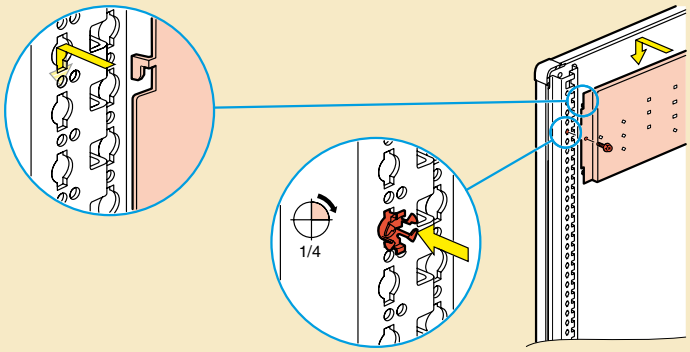

Аппарат в вертикальной позиции

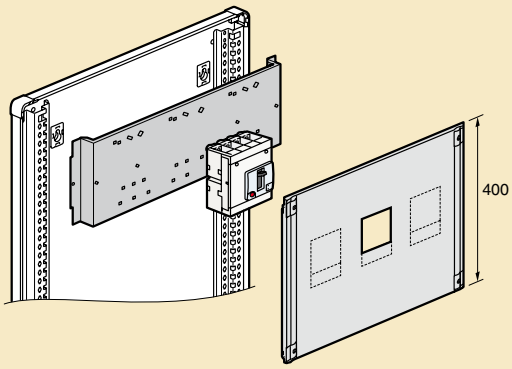

Аппарат в горизонтальной позиции

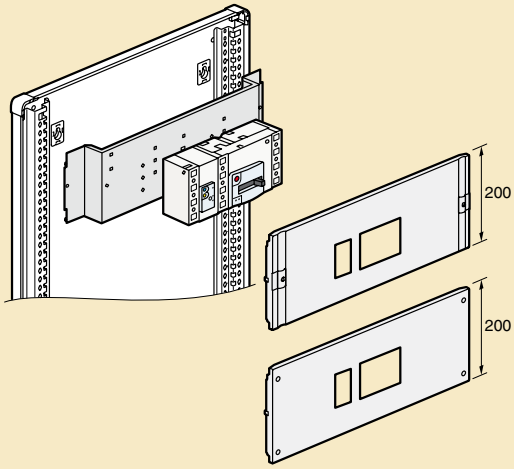

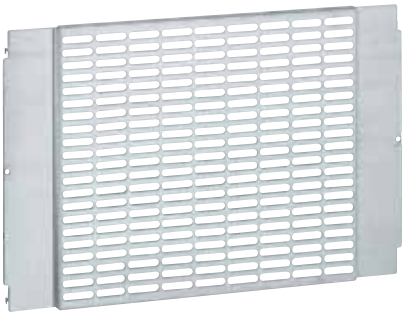
206 42

200 92

209 59

206 02

209 45

Универсальные монтажные платы

Упак.	Кат. №	
		Крепятся на монтажных стойках
		Пластины перфорированные, ширина 600 мм
1	206 41	Высота 200 мм
1	206 42	Высота 400 мм
		Пластины неперфорированные, ширина 600 мм
1	206 43	Высота 200 мм
1	206 44	Высота 400 мм
1	206 45	Высота 600 мм
		Пластины неперфорированные, ширина 850 мм
1	206 46	Высота 400 мм

Универсальные ⊔ рейки

		Монтаж на монтажных стойках
1	206 04	Ширина 600 мм
1	206 54	Ширина 850 мм

Комплект для монтажа с регулировкой по глубине

		Включают ⊔ рейку и 2 уголка Монтаж на монтажных стойках
1	206 02	Для шкафов и щитов 24 модуля
1	206 52	Для шкафов и щитов 36 модулей

Кабельные лотки

		Суппорты для монтажа лотка Lina 25 Для горизонтального и вертикального монтажа лотков Lina 25 и их регулировку по высоте Поставляются с изолирующими заклепками
1	204 70	Комплект из 2 шт. Монтируются непосредственно на монтажных стойках Для шкафов и щитов XL³ 800, 36 модулей
1	205 70	Комплект из 2 шт. Для шкафов и щитов XL³ 800, 24 модуля
		Изолирующая заклепка
100	366 46	Для фиксации лотка на суппортах Кат. № 204 70 и 205 70 При заказе Кат. 204 70 и 205 70 поставляется в комплекте.

Аксессуары

		Клипсы Монтаж на монтажных стойках
1	200 92	Пакет с 20 клипсами M6
1	200 91	Пакет с 50 винтами M6
		Баллон с краской
1	200 98	RAL 7035
		Фиксатор пластиковый
100	200 80	Для монтажа кабельных лотков

Цельнометаллические лицевые панели

Упак.	Кат. №		
			С замком на 1/4 оборота Для монтажа и опломбирования
	Кол-во модулей		
	24		Высота (мм)
1	208 40		50
1	208 41		100
1	208 42		150
1	208 43		200
1	208 44		300
1	208 45		400
1	208 46		600
			На винтах Нетеряемые винты Шарниры Кат. № 209 59 факультативно
	Кол-во модулей		
	24	36	Высота (мм)
1	209 40	209 90	50
1	209 41	209 91	100
1	209 42	209 92	150
1	209 43	209 93	200
1	209 44	209 94	300
1	209 45	209 95	400
1	209 46	209 96	600

Вентиляционные лицевые панели

	Кол-во модулей		Облегчают естественную вентиляцию На винтах
	24	36	
1	209 49	209 99	Высота 200 мм

Аксессуары

		Шарниры
1	209 59	Комплект из 2 шарниров Закрепляются на лицевых панелях с помощью винтов
		Заглушки Для металлической или изолирующей лицевой панели
20	200 51	24 модуля, разрезаемые
10	016 65	18 модулей, разделяемые
		Зажимный крепеж для фиксации двери
10	203 99	Поставляется с держателем этикетки
		Светильник
1	209 89	Монтаж с лицевой панелью, поставляется в комплекте

XL³ 800

принцип монтажа шкафов IP 30-43, IP 55

Монтаж шкафов IP 43

Съемные боковые панели

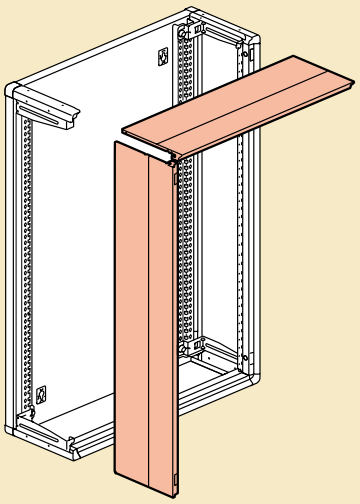

Полная доступность

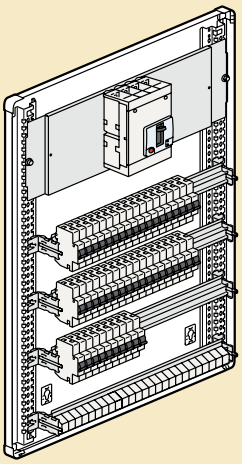

■ Монтаж шкафов IP 55

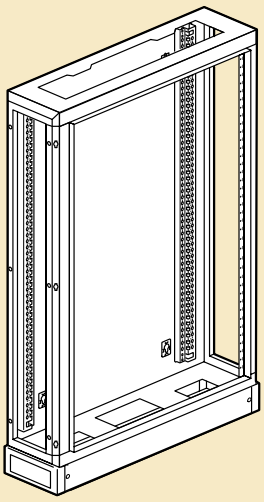

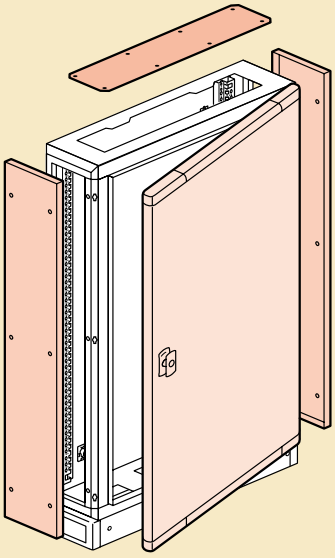

Горизонтальное и вертикальное соединение

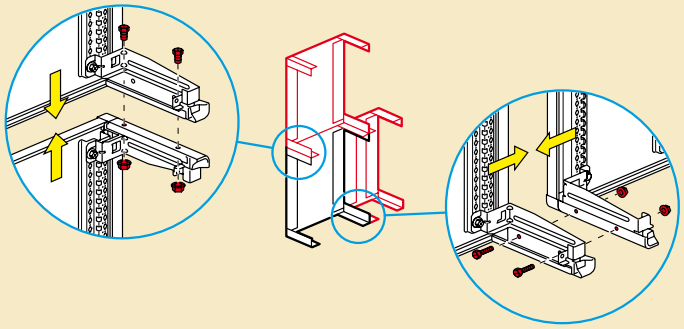

Горизонтальное соединение

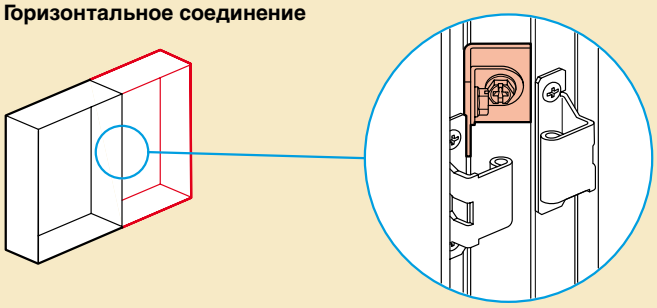

■ Габаритные размеры IP 43 и IP 55

Шкафы

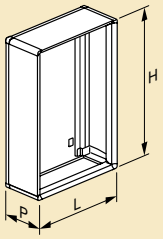

Шкафы с внутренними кабельными секциями

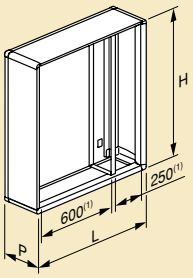

Щиты с внешними кабельными секциями

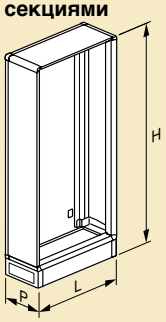

Щиты с внутренними кабельными секциями

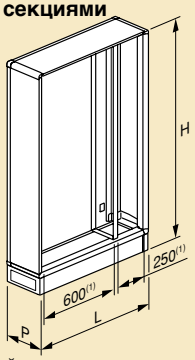

IP 43

Кат. №	Габариты (мм)		
	Ширина	Высота	Глубина
Шкафы			
204 01	660	1050	230
204 02	660	1250	230
204 06	910	1050	230
204 07	910	1250	230
Щиты			
204 03	660	1550	230
204 04	660	1950	230
204 08	910	1550	230
204 09	910	1950	230
Внешние кабельные секции			
204 23	460	1550	230
204 24	460	1950	230

IP 55

Кат. №	Габариты (мм)		
	Ширина	Высота	Глубина
Шкафы			
204 51	700	1095	225
204 52	700	1295	225
204 56	950	1095	225
204 57	950	1295	225
Щиты			
204 53	700	1550	225
204 54	700	1950	225
204 58	950	1550	225
204 59	950	1950	225
Внешние кабельные секции			
204 73	500	1550	225
204 74	500	1950	225

IP 43 с выгнутой дверью

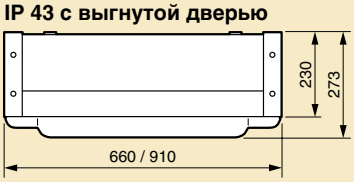

IP 55 с плоской дверью

(1) Ширина, закрываемая лицевой панелью

Шкафы и щиты XL³ 4000

Шкафы XL³ 4000 представляют собой сборные шкафы на токи до 4000 А.

Состав серии

ШКАФЫ И ЩИТЫ

XL³ 4000 реализуется при помощи каркасных стоек, монтажных стоек и панелей, что позволяет создавать все возможные конфигурации:
Шкафы высотой 2 000 и 2200 мм
3 ширины: 475, 725 или 925 мм
3 глубины: 475, 725 или 925 мм
2 индекса защиты: IP 30 или IP 55 (с дверью и набором уплотнителей)

РАСПРЕДЕЛИТЕЛЬНАЯ СИСТЕМА

Создается при помощи гребенок, клеммников, распределительных блоков и комплектов плоских шин

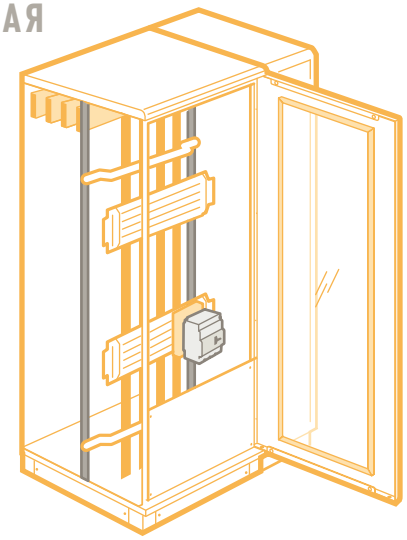

ОБОРУДОВАНИЕ

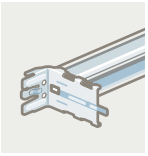

РЕЙКИ ⊔ 2-позиционные

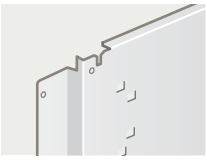

ПЛАТЫ монтажные

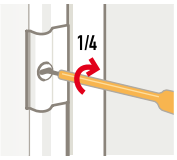

ЛИЦЕВЫЕ ПАНЕЛИ

ДВЕРИ цельнометаллические или остекленные

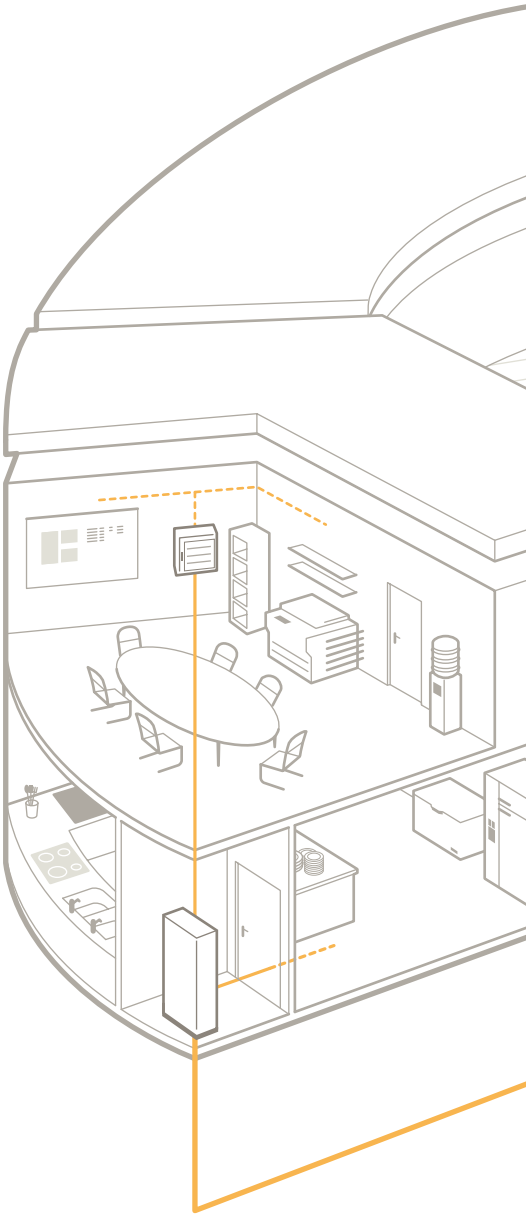

Преимущества системы

- Свободная комплектация: шкафы XL^3 4000 могут соединяться между собой
- Двери и лицевые панели
- Выбор способа распределения: классическое или оптимизированное
- Виды внутреннего разделения: от 2a до 4b

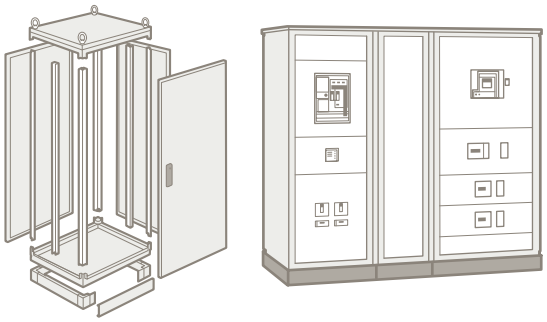

ПРЕИМУЩЕСТВА LEGRAND

1	Свобода комплектации: шкафы могут соединяться между собой, как боковой, так и задней частью
2	Монтажные стойки для монтажа оборудования или с суппортами лицевых панелей

ДОПОЛНИТЕЛЬНАЯ ИНФОРМАЦИЯ

- Руководство по монтажу
- Электронный каталог
- Информация об обучении www.legrand.ru

XL³ 4000
таблица выбора комплектующих

Аппарат	Версия	Позиция	Конфигурация	Подключение	Моторные приводы
МОНТАЖ НА МОДУЛЬНОЙ РЕЙКЕ					
Модульное < 63 A		вертикальная			
Модульное > 63 A		вертикальная			-
Vistop 63 и 160 A	модульное оборуд-ие	вертикальная			-
DPX 125	фиксированная	вертикальная	с модульными аппаратами	спереди или сзади	-
DPX 160	фиксированная	вертикальная	с модульными аппаратами	спереди или сзади	-
DPX 250 ER	фиксированная	вертикальная	с модульными аппаратами	спереди или сзади	-
DPX-IS 250	фиксированная	вертикальная	с модульными аппаратами	спереди или сзади	-
МОНТАЖ НА ПЛАСТИНЕ					
DPX 125 (Возможно сочетание с DPX 160 и DPX 250 ER)	фиксированная	вертикальная	1-3, без блока диф. защиты	спереди	-
			1-3, без блока диф. защиты	спереди или сзади	с приводом или без
			1-3, без блока диф. защиты	спереди	рукоятка управления
			с блоком диф. защиты снизу	спереди	-
			с блоком диф. защиты снизу	спереди или сзади	с приводом или без
			с блоком диф. защиты снизу	спереди или сзади	рукоятка управления
		горизонтальная	с или без диф. защиты	спереди	-
			с или без диф. защиты	спереди или сзади	с приводом или без
			с или без диф. защиты	спереди или сзади	рукоятка управления
	съемная	вертикальная	1-3, без блока диф. защиты	спереди или сзади	с приводом или без
			1-3, без блока диф. защиты	спереди или сзади	рукоятка управления
			1-3, с блоком диф. защиты снизу	спереди или сзади	с приводом или без
			1-3, с блоком диф. защиты снизу	спереди или сзади	рукоятка управления
		горизонтальная	с или без диф. защиты	спереди или сзади	с приводом или без
			с или без диф. защиты	спереди или сзади	рукоятка управления
DPX 160 (Возможно сочетание с DPX 125 и DPX 250 ER)	фиксированная	вертикальная	1-3, без блока диф. защиты	спереди	-
			1-3, без блока диф. защиты	спереди или сзади	с приводом или без
			1-3, без блока диф. защиты	спереди или сзади	рукоятка управления
			1-3, с блоком диф. защиты снизу	спереди	-
			1-3, с блоком диф. защиты снизу	спереди или сзади	с приводом или без
			1-3, с блоком диф. защиты снизу	спереди или сзади	рукоятка управления
		горизонтальная	с или без диф. защиты	спереди	-
			с или без диф. защиты	спереди или сзади	с приводом или без
			с или без диф. защиты	спереди или сзади	рукоятка управления
		вертикальная	инвертор источника	спереди	-
			инвертор источника	спереди	с приводом или без
	съемная	вертикальная	1-3, без блока диф. защиты	спереди или сзади	с приводом или без
			1-3, без блока диф. защиты	спереди или сзади	рукоятка управления
			1-3, с блоком диф. защиты снизу	спереди или сзади	с приводом или без
			1-3, с блоком диф. защиты снизу	спереди или сзади	рукоятка управления
		горизонтальная	с или без блока диф. защиты	спереди или сзади	с приводом или без
			с или без блока диф. защиты	спереди или сзади	рукоятка управления
		вертикальная	инвертор источника	спереди	с приводом или без
DPX 250 ER (Возможно сочетание с DPX 125 и DPX 160)	фиксированная	вертикальная	1-3, без блока диф. защиты	спереди	-
			1-3, без блока диф. защиты	спереди или сзади	-
			1-3, без блока диф. защиты	спереди или сзади	рукоятка управления
			1-3, с блоком диф. защиты снизу	спереди	-
			1-3, с блоком диф. защиты снизу	спереди или сзади	-
			1-3, с блоком диф. защиты снизу	спереди или сзади	рукоятка управления
		горизонтальная	с или без блока диф. защиты	спереди	-
			с или без блока диф. защиты	спереди или сзади	-
			с или без блока диф. защиты	спереди или сзади	рукоятка управления
		вертикальная	инвертор источника	спереди	-
			инвертор источника	спереди	-
	съемная	вертикальная	1-3, без блока диф. защиты	спереди или сзади	-
			1-3, без блока диф. защиты	спереди или сзади	рукоятка управления
			1-3, с блоком диф. защиты снизу	спереди или сзади	-
			1-3, с блоком диф. защиты снизу	спереди или сзади	рукоятка управления
		горизонтальная	с или без блока диф. защиты	спереди или сзади	-
			с или без блока диф. защиты	спереди или сзади	рукоятка управления
		вертикальная	инвертор источника	спереди	-
DPX-IS 250	фиксированная	вертикальная	один аппарат по центру	спереди	-
			1 или 2 аппарата	спереди	-

(1) Заказываются отдельно следующие Кат. №:
203 67: заглушка для DPX 125, с блоком дифференциальной защиты
203 68: заглушка для DPX 160, с блоком дифференциальной защиты
203 69: заглушка для DPX 250 ER, с блоком дифференциальной защиты
(2) Вырез для монтажа

Примечание: все блоки дифференциальной защиты монтируются снизу

XL³ 4000 - 24 модуля							XL³ 4000 - 36 модулей				
Подкладка	Устройство фиксации	Пластина	Металлическая лицевая панель				Устройство фиксации	Пластина	Металлическая лицевая панель		
			Высота (мм)	На 1/4 оборота	На винтах	Замок			Высота (мм)	На 1/4 оборота	Замок
	206 00	-	150	208 00	209 00	-	206 50	-	150	209 50	-
	206 00	-	200	208 01	209 01	-	206 50	-	200	209 51	-
	206 00	-	200	208 01	209 01	-	206 50	-	200	209 51	-
	206 00	262 08	200	208 01	209 01	-	206 50	262 08	200	209 51	-
	206 00	262 09	300	208 10	209 10	-	206 50	262 09	300	209 60	-
	206 00	262 09	300	208 10	209 10	-	206 50	262 09	300	209 60	-
	206 00	262 39	300	208 10	209 10	-	206 50	262 39	300	209 60	-
	-	206 10	300	208 10	209 10	-	-	206 60	300	209 60	-
207 50(3)	207 10	207 45	300	208 10	209 10	-	207 60	207 45	300	209 60	-
207 50	207 10	207 45	300	208 11	-	-	207 60	207 45	200	209 93(2)	-
	-	206 12	400	208 12(1)	209 12(1)	-	-	206 62	400	209 62(1)	-
207 50(3)	207 12	207 46	400	208 12(1)	209 12(1)	-	207 62	207 46	400	209 62(1)	-
207 50	207 12	207 46	400	208 45(2)	209 45(2)	-	207 62	207 46	400	209 95(2)	-
	-	206 14	200	208 14	209 14	-	-	-	-	-	-
	-	207 14	200	208 14	209 14	-	-	-	-	-	-
	-	207 14	200	208 43(2)	209 43(2)	-	-	-	-	-	-
207 50(3)	207 11	207 47	300	-	-	212 10	-	-	-	-	-
	207 11	207 47	200	-	209 43(2)	-	-	-	-	-	-
207 50(3)	207 13	207 48	400	-	-	212 12(1)	-	-	-	-	-
	207 13	207 48	400	-	209 45(2)	-	-	-	-	-	-
	-	207 17	200	-	-	212 14	-	-	-	-	-
	-	207 17	200	-	209 43(2)	-	-	-	-	-	-
	-	206 10	300	208 10	209 10	-	-	206 60	300	209 60	-
207 50(3)	207 10	207 55	300	208 10	209 10	-	207 60	207 55	300	209 60	-
207 50	207 10	207 55	300	208 11	-	-	207 60	207 55	200	209 93(2)	-
	-	206 12	400	208 12(1)	209 12(1)	-	-	206 62	400	209 62(1)	-
207 50(3)	207 12	207 56	400	208 12(1)	209 12(1)	-	207 62	207 56	400	209 62(1)	-
207 50	207 12	207 56	400	208 45(2)	209 45(2)	-	207 62	207 56	400	209 95(2)	-
	-	206 14	200	208 15	209 15	-	-	-	-	-	-
	-	207 15	200	208 15	209 15	-	-	-	-	-	-
	-	207 15	200	208 43(2)	209 43(2)	-	-	-	-	-	-
	-	206 64	300	208 10	209 10	-	-	-	-	-	-
207 50	-	206 65	300	208 10	209 10	-	-	-	-	-	-
207 50	207 11	207 57	300	-	-	212 10	-	-	-	-	-
	207 11	207 57	200	-	209 43(2)	-	-	-	-	-	-
	207 13	207 58	400	-	-	212 12(1)	-	-	-	-	-
	207 13	207 58	400	-	209 45(2)	-	-	-	-	-	-
	-	207 18	200	-	-	212 15	-	-	-	-	-
	-	207 18	200	-	209 43(2)	-	-	-	-	-	-
207 50(3)	-	206 65	300	-	209 10	212 10	-	-	-	-	-
	-	206 10	300	208 10	209 10	-	-	206 60	300	209 60	-
207 50	207 10	207 65	300	208 10	209 10	-	207 60	207 65	300	209 60	-
207 50	207 10	207 65	300	208 11	-	-	207 60	207 65	300	209 94(2)	-
	-	206 12	400	208 12(1)	209 12(1)	-	-	206 62	400	209 62(1)	-
207 50	207 12	207 66	400	208 12(1)	209 12(1)	-	207 62	207 66	400	209 62(1)	-
207 50	207 12	207 66	400	208 45(2)	209 45(2)	-	207 62	207 66	400	209 95(2)	-
	-	206 16	200	208 16	209 16	-	-	-	-	-	-
	-	207 16	200	208 16	209 16	-	-	-	-	-	-
	-	207 16	200	208 43(2)	209 43(2)	-	-	-	-	-	-
	-	206 66	300	208 10	209 10	-	-	-	-	-	-
	-	-	-	-	-	-	-	-	-	-	-
	207 11	207 67	300	-	-	212 10	-	-	-	-	-
	207 11	207 67	300	-	209 44(2)	-	-	-	-	-	-
	207 13	207 68	400	-	-	212 12(1)	-	-	-	-	-
	207 13	207 68	400	-	209 45(2)	-	-	-	-	-	-
	-	207 19	200	-	-	212 16	-	-	-	-	-
	-	207 19	200	-	209 43(2)	-	-	-	-	-	-
	-	206 67	300	-	209 10	212 10	-	-	-	-	-
	-	206 05	300	208 10	209 10	-	-	206 55	300	209 60	-
	-	206 05	300	208 06	209 06	-	-	206 55	300	209 60	-

(3) При монтаже моторных приводов подкладка не нужна

XL³ 4000
таблица выбора

Аппарат	Версия	Позиция	Конфигурация	Подключение	Моторные приводы
DPX 250	фиксированная	вертикальная	1-3, без блока диф. защиты	спереди	-
			1-3, без блока диф. защиты	спереди или сзади	с приводом или без него
			1-3, с блок. диф. защ. снизу	спереди	-
			1-3, с блок. диф. защ. снизу	спереди или сзади	с приводом или без него
		горизонтальная	с или без блока диф. защ.	спереди	-
			с или без блока диф. защ.	спереди или сзади	с приводом или без него
		вертикальная	инвертор источника	спереди или сзади	с приводом или без него
	съемная	вертикальная	1-3, без блока диф. защиты	спереди или сзади	с приводом или без него
			1-3, с блок. диф. защ. снизу	спереди или сзади	с приводом или без него
		горизонтальная	с или без блока диф. защ.	спереди или сзади	с приводом или без него
	выкатная	вертикальная	без блока диф. защиты	спереди или сзади	с рукояткой управления или без
			без блока диф. защиты	спереди или сзади	моторизованное управление
			с блок. диф. защиты снизу	спереди или сзади	с рукояткой управления или без
			с блок. диф. защиты снизу	спереди или сзади	моторизованное управление
		горизонтальная	с или без блока диф. защ.	спереди или сзади	с рукояткой управления или без
			с или без блока диф. защ.	спереди или сзади	моторизованное управление
		вертикальная	инвертор источника	спереди или сзади	-
			инвертор источника	спереди или сзади	моторизованное управление
DPX 630	фиксированная	вертикальная	1-3, без блока диф. защиты	спереди	-
			1-3, без блока диф. защиты	спереди или сзади	с приводом или без него
			1-3, с блок. диф. защ. снизу	спереди	-
			1-3, с блок. диф. защ. снизу	спереди или сзади	с приводом или без него
		горизонтальная	с или без блока диф. защ.	спереди	-
			с или без блока диф. защ.	спереди или сзади	с приводом или без него
		вертикальная	инвертор источника	спереди или сзади	с приводом или без него
	съемная	вертикальная	1-2, без блока диф. защиты	спереди или сзади	с приводом или без него
			1-2, с блок. диф. защ. снизу	спереди или сзади	с приводом или без него
		горизонтальная	с или без блока диф. защ.	спереди или сзади	с приводом или без него
	выкатная	вертикальная	без блока диф. защиты	спереди или сзади	с рукояткой управления или без
			без блока диф. защиты	спереди или сзади	моторизованное управление
			с блок. диф. защиты снизу	спереди или сзади	с рукояткой управления или без
			с блок. диф. защиты снизу	спереди или сзади	моторизованное управление
		горизонтальная	с или без блока диф. защ.	спереди или сзади	с рукояткой управления или без
			с или без блока диф. защ.	спереди или сзади	моторизованное управление
		вертикальная	инвертор источника	спереди или сзади	-
			инвертор источника	спереди или сзади	моторизованное управление
DPX-IS 630	фиксированная	вертикальная	один аппарат	подключение спереди	-
Vistop 800	фиксированная	вертикальная	один аппарат	подключение спереди	-
DPX-IS 1 600 A	фиксированная	вертикальная	один аппарат	подключение спереди	-
DPX 1 600	фиксированная	вертикальная	без блока диф. защиты	подключение спереди	-
			без блока диф. защиты	подключение спереди	рукоятка или привод
			без блока диф. защиты	подключение сзади	-
			без блока диф. защиты	подключение сзади	рукоятка или привод
		горизонтальная	без блока диф. защиты	подключение спереди	-
			без блока диф. защиты	подключение спереди	рукоятка или привод
			без блока диф. защиты	подключение сзади	-
			без блока диф. защиты	подключение сзади	рукоятка или привод
		горизонтальная	инвертор источника	спереди или сзади	-
			инвертор источника	спереди или сзади	с моторным приводом
	выкатная	вертикальная	без блока диф. защиты	подключение спереди	-
			без блока диф. защиты	подключение спереди	рукоятка или привод
		горизонтальная	без блока диф. защиты	подключение спереди	-
			без блока диф. защиты	подключение спереди	рукоятка или привод
			инвертор источника	спереди или сзади	-
			инвертор источника	спереди или сзади	с моторным приводом
DMX³ 2500 - 50/65 кА 3P и 4P	фиксированный	вертикальная	один аппарат	-	-
	выкатной	вертикальная	один аппарат	-	-
DMX³ 2500 - 100 кА 3P и DMX³ 4000 3P	фиксированный	вертикальная	один аппарат	-	-
	выкатной	вертикальная	один аппарат	-	-
DMX³ 2500 - 100 кА 4P и DMX³ 4000 4P	фиксированный	вертикальная	один аппарат	-	-
	выкатной	вертикальная	один аппарат	-	-

Примечание: все блоки УЗО монтируются снизу

XL³ 4000 - 24 модуля							XL³ 4000 - 36 модулей				
Подкладка	Устройство фиксации	Пластина	Металлическая лицевая панель				Устройство фиксации	Пластина	Металлическая лицевая панель		
			Высота (мм)	На 1/4 оборота	На винтах	Замок			Высота (мм)	На 1/4 оборота	Замок
	-	206 20	400	208 20	209 20	-	-	206 70	400	209 70	-
207 50(1)	207 20	207 75	400	208 20	209 20	-	207 70	207 75	400	209 70	-
	-	206 22	600	208 22	209 22	-	-	206 72	600	209 72	-
207 50(1)	207 22	207 76	600	208 22	209 22	-	207 72	207 76	600	209 72	-
207 50	-	206 24	200	208 24	-	-	-	-	-	-	-
	-	207 24	200	208 24	209 24	-	-	-	-	-	-
	-	206 74	400	-	209 74	-	-	-	-	-	-
207 50(1)	207 21	207 77	400	-	-	212 20	-	-	-	-	-
	207 23	207 78	600	-	-	212 22	-	-	-	-	-
	-	207 27	200	-	-	212 24	-	-	-	-	-
207 50	207 21	207 77	400	-	-	212 21	-	-	-	-	-
207 50	207 21	207 77	400	-	-	212 02	-	-	-	-	-
207 50	207 23	207 78	600	-	-	212 23	-	-	-	-	-
207 50	207 23	207 78	600	-	-	212 03	-	-	-	-	-
	-	207 26	300	-	-	212 26	-	-	-	-	-
	-	207 26	300	-	-	212 27	-	-	-	-	-
207 50	-	206 74	400	-	-	212 90	-	-	-	-	-
207 50	-	206 74	400	-	-	212 91	-	-	-	-	-
	-	206 20	400	208 20	209 20	-	-	206 70	400	209 70	-
207 50(1)	207 20	207 85	400	208 20	209 20	-	207 70	207 85	400	209 70	-
	-	206 22	600	208 22	209 22	-	-	206 72	600	209 72	-
207 50(1)	207 22	207 86	600	208 22	209 22	-	207 72	207 86	600	209 72	-
	-	206 23	300	208 23	209 23	-	-	-	-	-	-
	-	207 93	300	208 23	209 23	-	-	-	-	-	-
207 50(1)	-	206 76	400	-	209 76	-	-	-	-	-	-
	207 21	207 87	400	-	-	212 20	-	-	-	-	-
	207 23	207 88	600	-	-	212 22	-	-	-	-	-
	-	207 98	300	-	-	212 17	-	-	-	-	-
207 50	207 21	207 87	400	-	-	212 21	-	-	-	-	-
207 50	207 21	207 87	400	-	-	212 04	-	-	-	-	-
207 50	207 23	207 88	600	-	-	212 23	-	-	-	-	-
207 50	207 23	207 88	600	-	-	212 05	-	-	-	-	-
	-	207 98	300	-	-	212 18	-	-	-	-	-
	-	207 98	300	-	-	212 19	-	-	-	-	-
207 50	-	206 76	400	-	-	212 94	-	-	-	-	-
207 50	-	206 76	400	-	-	212 95	-	-	-	-	-
	-	206 07	300	208 07	209 07	-	-	206 57	300	209 57	-
	-	206 09	300	-	209 09	-	-	-	-	-	-
	-	207 32	400	-	209 08	-	-	-	-	-	-
	-	206 30	400	208 30	209 30	-	-	206 80	400	209 80	-
207 50(1)(2)	-	207 30	400	-	209 32	-	-	-	-	-	-
207 50(1)(2)	-	207 32	400	208 30	209 30	-	-	207 82	400	209 80	-
207 50(1)(2)	-	207 32	400	-	209 32	-	-	-	-	-	-
	-	206 30	400	208 34	209 34	-	-	206 80	400	209 84	-
	-	207 34	400	-	209 35	-	-	-	-	-	-
207 50(1)(2)	-	207 36	400	208 34	209 34	-	-	-	-	-	-
207 50(1)(2)	-	207 36	400	-	209 35	-	-	-	-	-	-
	-	206 86	800	-	209 86	-	-	-	-	-	-
	-	206 86	800	-	209 87	-	-	-	-	-	-
	-	207 31	400	-	-	212 31	-	-	-	-	-
	-	207 31	400	-	-	212 32	-	-	-	-	-
	-	207 35	400	-	-	212 34	-	-	-	-	-
	-	207 35	400	-	-	212 35	-	-	-	-	-
	-	206 87	800	-	-	212 36	-	-	-	-	-
	-	206 87	800	-	-	212 37	-	-	-	-	-
	-	207 51	600	-	-	209 38	-	207 52	600	-	212 41
	-	207 53	600	-	-	209 38	-	207 54	600	-	212 43
	-	207 51	600	-	-	209 38	-	207 52	600	-	212 41
	-	207 53	600	-	-	209 38	-	207 54	600	-	212 43
	-	207 51	600	-	-	209 39	-	207 52	600	-	212 41
	-	207 53	600	-	-	209 39	-	207 54	600	-	212 43

(1) При монтаже моторных приводов подкладка не нужна
2) Набор их двух подкладок в случае регулируемых пластин

XL³ 4000

сборные распределительные шкафы и секции

Шкафы		Комплект монтажный: «крыша+ основание»	Каркас-ные цоколи	Цоколи	Функцио-нал. стойки	Монтажные стойки		Внутрен-ние тра-версы кабель-ной секции	Наружные панели-кабельной секции	Задние панели	Боковые панели	Двери			
												Выгнутые		Плоские	
Шир. x Глуб. (мм)	Высота (мм)					фиксир.	поворотн.					Металлич.	Остекл.	Металлич.	Остекл.
725 x 475	2000	205 04	205 00	205 14	205 12	205 58	205 68	-	-	205 42	205 41	205 54	205 64	205 74	205 84
	2200		208 50		208 52	208 55	-			208 58	208 57	208 61	208 63	-	-
725 x 725	2000	205 05	205 00	205 15	205 13	205 58	205 68	-	-	205 42	205 42	205 54	205 64	205 74	205 84
	2200		208 50		208 53	208 55	-			208 58	208 58	208 61	208 63	-	-
725 x 975	2000	205 06	205 00	205 18	205 13	205 58	205 68	-	-	205 42	205 43	205 54	205 64	205 74	205 84
	2200		208 50		208 53	208 55	-			208 58	208 59	208 61	208 63	-	-
975 x 475	2000	205 07	205 00	205 17	205 12	205 58	205 69	-	-	205 43	205 41	205 57	205 67	205 77	205 87
	2200		208 50		208 52	208 55	-			208 59	208 57	208 62	208 64	-	-
975 x 475 (1)	2000	205 07	205 00	205 17	205 16	205 59	205 79	205 21	205 47	205 43	205 41	205 57	205 67	205 77	205 87
	2200		208 50		208 54	208 56	-			208 59	208 57	208 62	208 64	-	-
975 x 725	2000	205 08	205 00	205 18	205 13	205 58	205 69	-	-	205 43	205 42	205 57	205 67	205 77	205 87
	2200		208 50		208 53	208 55	-			208 59	208 58	208 62	208 64	-	-
975 x 725 (1)	2000	205 08	205 00	205 18	205 16	205 59	205 79	205 22	205 47	205 43	205 42	205 57	205 67	205 77	205 87
	2200		208 50		208 54	208 56	-			208 59	208 58	208 62	208 64	-	-
975 x 975	2000	205 09	205 00	205 19	205 13	205 58	205 69	-	-	205 43	205 43	205 57	205 67	205 77	205 87
	2200		208 50		208 53	208 55	-			208 59	208 59	208 62	208 64	-	-
975 x 975 (1)	2000	205 09	205 00	205 19	205 16	205 59	205 79	205 23	205 47	205 43	205 43	205 57	205 67	205 77	205 87
	2200		208 50		208 54	208 56	-			208 59	208 59	208 62	208 64	-	-

Кабельные секции		Комплект монтажный: «крыша+ основание»	Каркасные цоколи	Цоколи	Наружные панели	Задние панели	Боковые панели	Двери
Шир. x Глуб. (мм)	Высота (мм)							
475 x 475	2000	205 01	205 00	205 11	205 48	205 41	205 41	205 71
	2200		208 50		208 67	208 57	208 57	208 65
475 x 725	2000	205 02	205 00	205 14	205 48	205 41	205 42	205 71
	2200		208 50		208 67	208 57	208 58	208 65
475 x 975	2000	205 03	205 00	205 17	205 48	205 41	205 43	205 71
	2200		208 50		208 67	208 57	208 59	208 65

(1) С интегрированной кабельной секцией

XL³ 4000

Шкафы и сборные кабельные каналы, компоненты

Состав комплекта:
- опорная стойка, кат. № 205 00;
- верхняя панель и основание, кат. № 205 03/06/09;
- цоколь, кат. № 205 17/18/19;
- функциональные стойки, кат. №. 205 13/16;
- промежуточная стойка, кат. № 205 20.

205 12

IP 30 – IK 07
IP 55 - IK 08 с дверью и комплект для уплотнения при объединении нескольких шкафов
В состав комплекта входит верхняя панель, опорные стойки, функциональные стойки, задняя и боковая панели RAL 7035 (цоколь RAL 7004). Высота снаружи: 2000 или 2200 мм.
Вместимость: 24 модуля (шкафы шириной 725 или 975 с внутренними кабельными каналами), 36 модулей (шкафы шириной 975).
Полезная высота оперативной панели 1800 мм (только 1700 мм в случае использования опорной шарнирной рамы) или 2000 мм.

Шкафы и сборные кабельные каналы, металлические

Опорные стойки

Прикрепляются к верхней панели и основанию.
На этих стойках закрепляются задняя и боковые панели.
Комплект из 4 стоек.

Упак.	Кат. № (Габарит, мм 2000)	Кат. № (Габарит, мм 2200)
1	205 00	208 50

Промежуточная стойка

Прикрепляется к верхней панели и основанию шкафа.

Упак.	Кат. № (Габарит, мм 2000)	Кат. № (Габарит, мм 2200)
1	205 20	208 51

Верхняя панель и основание шкафа

Оснащены панелями для ввода кабеля.
Служат для закрепления опорных стоек.

Упак.	Кат. №	Ширина. Глубина, мм	Ширина. Снаружи, мм	Ширина. Полезная, мм
1	205 04	475	725	600
1	205 05	725	725	600
1	205 07	475	975	850
1	205 08	725	975	850
1	205 06	975	725	600
1	205 09	975	975	850

Верхняя панель и основание для кабельного канала

Оснащены панелями для ввода кабеля.
Служат для закрепления опорных стоек.

Упак.	Кат. №	Ширина. Глубина, мм	Ширина. Снаружи, мм	Ширина. Полезная, мм
1	205 01	475	475	350
1	205 02	725	475	350
1	205 03	975	475	350

Задняя и боковые панели

Винтовое крепление

Упак.	Кат. № (Габарит, мм 2000)	Кат. № (Габарит, мм 2200)	
1	205 41	208 57	Ширина 475 мм
1	205 42	208 58	Ширина 725 мм
1	205 43	208 59	Ширина 975 мм

Корпусные панели

Упак.	Кат. №	Кат. №	
1	205 61	208 31	IP 30 ширина 475 мм
1	205 62	208 32	IP 30 ширина 725 мм
1	205 63	208 33	IP 30 ширина 975 мм
1	205 65	208 47	IP 55 накладка (используется в случае объединения)

Цоколи, устанавливаемые в стык

Упак.	Кат. № (Высота, мм 100)	Ширина (мм)	Глубина (мм)
1	205 11	475	475
1	205 14	725	475
1	205 15	725	725
1	205 17	975	475
1	205 18	975	725
1	205 19	975	975

Компоненты

Функциональные стойки

Комплект из 2 функциональных стоек.
Служат для закрепления компонентов, используемых для монтажа (пластины, рейки и т.д.).

Упак.	Кат. № (Для XL³ высотой, мм 2000)	Кат. № (Для XL³ высотой, мм 2200)	
1	205 12	208 52	Функциональные стойки уменьшенного размера, для шкафов глубиной 475 мм.
1	205 13	208 53	Функциональные стойки для шкафов без кабельного канала.
1	205 16	208 54	Функциональные стойки для шкафов с кабельным каналом.

Опорные рамы для лицевых панелей

Упак.	Кат. №	Кат. №	
1	205 58	208 55	Фиксируемые для шкафов шириной 725 мм или шкафов шириной 975 мм без внутреннего кабельного канала.
1	205 59	208 56	Фиксируемые для шкафов шириной 975 мм с внутренним кабельным каналом.
1	205 68		Шарнирные для шкафов шириной 725 мм.
1	205 69		Шарнирные для шкафов шириной 975 мм без внутреннего кабельного канала.
1	205 79		Шарнирные для шкафов шириной 975 мм с внутренним кабельным каналом.

Накладки для функциональных стоек

Упак.	Кат. №	
1	207 50	Для монтажа аппаратов DPX на крепежные приспособления или регулируемые пластины.

Траверсы, жестко закрепляемые

Закрепляются на опорных стойках.
Необходимы для организации внутреннего кабельного канала.

Упак.	Кат. №	
1	205 21	Комплект из 2 поперечин длиной 350 мм.
1	205 22	Комплект из 2 поперечин длиной 600 мм.
1	205 23	Комплект из 2 поперечин длиной 850 мм.

Регулируемые траверсы

Закрепляются на опорных стойках.
Служат в качестве держателей сборных шин.

Упак.	Кат. №	
1	205 51	Комплект из 2 поперечин длиной 350 мм.
1	205 52	Комплект из 2 поперечин длиной 600 мм.
1	205 53	Комплект из 2 поперечин длиной 850 мм.

Компоненты для рамы малого размера

Упак.	Кат. №	
2	205 30	Комплект из четырех уголков для создания двойной рамы малого размера для установки стоек уменьшенного размера, кат. № 205 12
1	205 31	Комплект из 2 жестко закрепляемых поперечин длиной 350 мм.
1	205 32	Комплект из 2 жестко закрепляемых поперечин длиной 600 мм.

XL³ 4000
двери и аксессуары

205 77

450 95

205 29

Упак	Кат. № Высота (мм) 2000	2200	
			Реверсивные двери
			Поставляются с ручками Сменные дверные замки заказываются отдельно Могут монтироваться спереди, сзади и сбоку
			Выгнутая металлич.
1	205 54	208 61	Высота 725 мм
1	205 57	208 62	Высота 975 мм
			Выгнутая стеклян.
1	205 64	208 63	Высота 725 мм
1	205 67	208 64	Высота 975 мм
			Плоская металлич.
1	205 71	208 65	Высота 475 мм
1	205 74		Высота 725 мм
1	205 77		Высота 975 мм
			Плоская стеклян.
1	205 84		Высота 725 мм
1	205 87		Высота 975 мм
			Аксессуары
			Аксессуары для сборки
1	205 86		Набор винтов
1	205 88		Комплект из 2 Г-образных пластин
1	205 89		Комплект из 2 пластин
1	205 85		Набор уплотнителей IP 55
1	205 10		Набор для соединения цоколя
			Подъемные кольца
1	205 82		Комплект из 4 колец
			Вентиляция
1	205 44		Вентиляционные панели для цоколя шириной 725
1	205 45		Вентиляционные панели для цоколя шириной 975
1	205 46		Втулка для приподнимания крыши
			Элемент подачи питания в щит
			Шинопровод Zucchini
1	450 90		630 A
1	450 92		1000 A
1	450 93		1 250 A
1	450 94		1 600 A
1	450 95		2 000 A
1	450 96		2 500 A
1	450 97		3 200 A
1	450 98		4 000 A
1			**Усилитель крыши**
1	205 29		Для придания прочности крыше шкафа Поставляется с 2 траверсами для элемента подачи питания Zucchini

■ Поворотные рамы

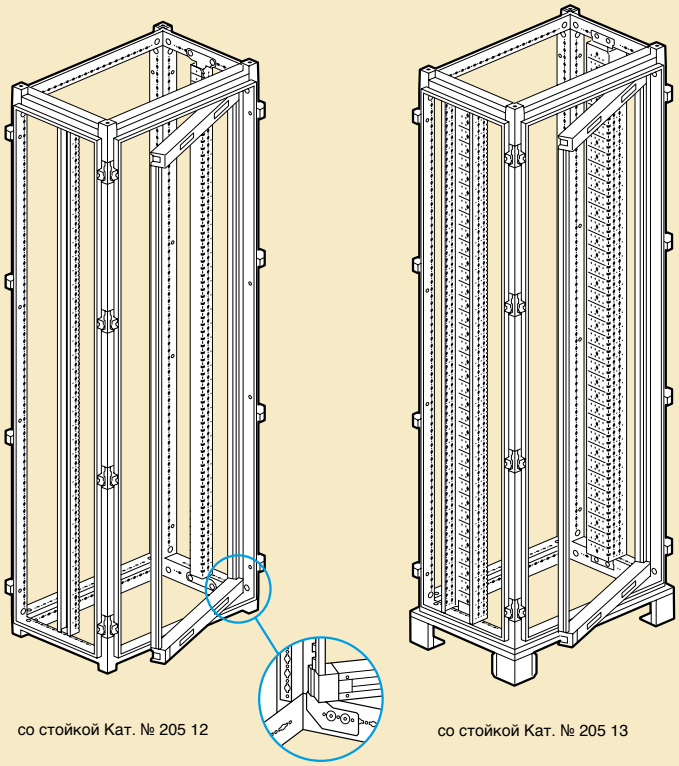

со стойкой Кат. № 205 12

со стойкой Кат. № 205 13

■ Двойное шасси

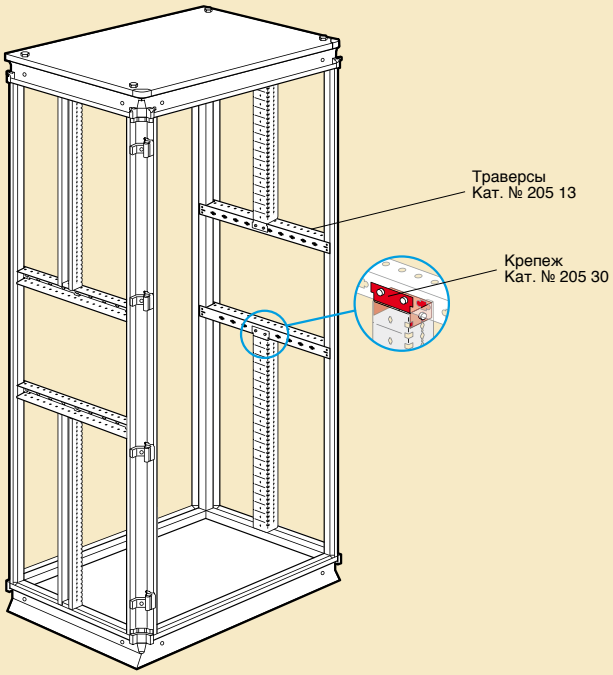

Кат. №, выделенные красным: Новая продукция

XL³ 4000

комплектующие для монтажа DPX-IS 250, 630, Vistop 800 A, лицевые панели для аппаратов на П-образной рейке и выключателей 1 250, 1 600 A

206 00

262 08

262 99

208 00

209 01

208 10

209 10

рейка для модульных аппаратов, Vistop до 160 A, DPX-IS 250, DPX 125, DPX 160 и DPX 250 ER

Упак.	Кат. № (Число модулей 24)	Кат. № (Число модулей 36)	
1	206 01	206 51	Включают профильную алюминиевую рейку и 2 уголка для фиксации Для монтажа DPX при помощи указанной ниже пластины Монтаж на монтажных стойках
			Пластины для монтажа на рейке Для монтажа DPX на рейках Кат. № 206 00 и 206 50
1	262 08		Для DPX 125
1	262 09		Для DPX 160 и DPX 250 ER
1	262 39		Для DPX-IS 250
			Подъем рейки
1	262 99		Предназначен для совместного размещения модульных аппаратов и DPX 125, DPX 160, DPX 250 ER и DPX-IS 250, установленных на рейке Кат. № 206 00 или Кат. № 206 50 при помощи указанной ниже пластины Для 20 модулей

Металлические лицевые панели

Упак.	Число модулей 24	Число модулей 36	
			Высота 150 мм Для модульных аппаратов
1	208 00		с замком на 1/4 оборота(1)
1	209 00	209 50	с нетеряемыми винтами(2)
			Высота 200 мм Для модульных аппаратов и DPX 125
1	208 01		1с замком на 1/4 оборота(1)
1	209 01	209 51	с нетеряемыми винтами(2)
			Высота 300 мм Для DPX 125,160 и 250 ER
1	208 10		с замком на 1/4 оборота(1)
1	209 10	209 60	с нетеряемыми винтами(2)

(1) Монтаж и пломбирование
(2) Шарниры, Кат. № 209 59, факультативно

Платы

Для монтажа на монтажных стойках

Упак.	Число модулей 24	Число модулей 36	
			DPX-IS
1	206 05	206 55	Для 1 или 2 DPX-IS 250
1	206 07	206 57	Для 1 DPX-IS 630
			Vistop
1	206 09		Для Vistop 800 A
1	206 30		DPX-IS 1600

Металлические лицевые панели

Число модулей 24	Число модулей 36	
		Для 1 DPX-IS 250
1	208 10	с замком на 1/4 оборота(1)
1	209 10	209 60 с нетеряемыми винтами(2)
		Для 2 DPX-IS 250
1	208 06	с замком на 1/4 оборота(1)
1	209 06	209 60 с нетеряемыми винтами(2)
		Для DPX-IS 630
1	208 07	с замком на 1/4 оборота(1)
1	209 07	209 57 с нетеряемыми винтами(2)
		Для Vistop 800
1	209 09	с нетеряемыми винтами(2)
		Для Vistop 1250 или 1 600 A
1	209 31	с нетеряемыми винтами(2)

Высота снаружи, мм 2000	Высота снаружи, мм 2200	
		Передние панели, шарнирные и запираемые на замок
1	205 47	208 66 Для внутреннего кабельного канала.
1	205 48	208 67 Для внешнего кабельного канала.

(1) Монтаж и пломбирование
(2) Шарниры, Кат. № 209 59, факультативно

XL³ 4000

комплектующие для распределительных систем и аппаратов на монтажных платах DPX 125, 160, 250 ER, 250, 630 и 1 600 фиксированной версии, с передним подключением

206 10

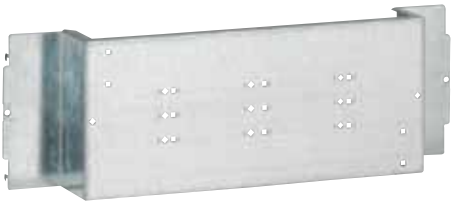
206 16

208 10

209 10

206 20

206 23

Монтажные платы для аппаратов фиксированной версии с передним подключением

Монтаж на монтажных стойках

Упак	Кат. № Число модулей 24	36	
			Аппараты в вертикальной позиции
1	206 10	206 60	Для комплектов от 1 до 3 DPX 125, DPX 160 или DPX 250 ER
1	206 12	206 62	Для комплектов от 1 до 3 DPX 125, DPX 160 или DPX 250 ER с блоком дифференциальной защиты
			Аппараты в горизонтальной позиции
1	206 14		Для 1 DPX 125 или DPX 160 с блоком дифференциальной защиты или без него
1	206 16		Для 1 DPX 250 ER с блоком дифференциальной защиты или без него

Металлические лицевые панели

Упак	Кат. № Число модулей 24	36	
			Аппараты в вертикальной позиции
			Только для комплектов от 1 до 3 DPX 125, 160, и 250 ER
1	208 10		с замком на 1/4 оборота[1]
1	209 10	209 60	с нетеряемыми винтами[2]
			Для комплектов от 1 до 3 DPX 125, 160, и 250 ER с дифференциальной защиты
1	208 12		с замком на 1/4 оборота[1]
1	209 12	209 62	с нетеряемыми винтами[2]
			Аппараты в горизонтальной позиции
			Для 1 DPX 125 с блоком дифференциальной защиты или без него
1	208 14		с замком на 1/4 оборота[1]
1	209 14		с нетеряемыми винтами[2]
			Для 1 DPX 160 с блоком диф. защиты или без него
1	208 15		с замком на 1/4 оборота[1]
1	209 15		с нетеряемыми винтами[2]
			Для 1 DPX 250 ER с блоком диф. защиты или без него
1	208 16		с замком на 1/4 оборота[1]
1	209 16		с нетеряемыми винтами[2]

Заглушки

Упак	Кат. №	
1	203 67	Для DPX 125 с блоком дифференциальной защиты или без него
1	203 68	Для DPX 160 с блоком дифференциальной защиты или без него
1	203 69	Для DPX 250 ER с блоком дифференциальной защиты или без него

Монтажные платы для аппаратов фиксированной версии с передним подключением

Монтаж на монтажных стойках

Упак	Кат. № Число модулей 24	36	
			Аппараты в вертикальной позиции
1	206 20	206 70	Для комплектов от 1 до 3 DPX 250 или DPX 630
1	206 22	206 72	Для комплектов от 1 до 3 DPX 250 или DPX 630 с блоком дифференциальной защиты
1	206 30	206 80	Для 1 DPX 1 600 (24 модуля) или 2 DPX 1 600 (36 модулей)
			Аппараты в горизонтальной позиции
1	206 24		Для 1 DPX 250 с блоком дифференциальной защиты или без него
1	206 23		Для 1 DPX 630 с блоком дифференциальной защиты или без него
1	206 30	206 80	Для 1 DPX 1 600

Металлические лицевые панели

Упак	Кат. № Число модулей 24	36	
			Аппараты в вертикальной позиции
			Только для комплектов от 1 до 3 DPX 250 и 630
1	208 20		с замком на 1/4 оборота[1]
1	209 20	209 70	с нетеряемыми винтами[2]
			Для комплектов от 1 до 3 DPX 250 и 630 с блоком дифференциальной защиты
1	208 22		с замком на 1/4 оборота[1]
1	209 22	209 72	с нетеряемыми винтами[2]
			Для 1 DPX 1 600
1	208 30		с замком на 1/4 оборота[1]
1	209 30	209 80	с нетеряемыми винтами[2]
			Аппараты в горизонтальной позиции
			Для 1 DPX 250 с блоком дифференциальной защиты или без него
1	208 24		с замком на 1/4 оборота[1]
1	209 24		с нетеряемыми винтами[2]
			Для 1 DPX 630 с блоком дифференциальной защиты или без него
1	208 23		с замком на 1/4 оборота[1]
1	209 23		с нетеряемыми винтами[2]
			Для 1 DPX 1 600
1	208 34		с замком на 1/4 оборота[1]
1	209 34	209 84	с нетеряемыми винтами[2]

Монтаж аппаратов (стр. 285-290)

(1) Монтаж и пломбирование
(2) Шарниры Кат. № 209 59, факультативно

XL³ 4000
комплектующие для распределительных систем и для DPX 125, 160 и 250 ER

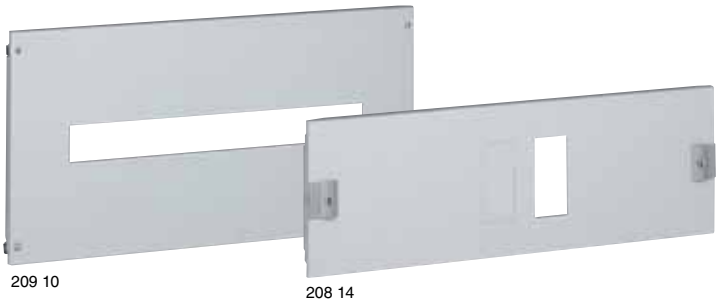

209 10 208 14

Упак.	Кат. №		
			Монтаж аппаратов фиксированной версии подключение спереди или сзади
			Для монтажа аппаратов, оснащенных или не оснащенных моторным или ручным приводом
	Число модулей 24	36	**Аппараты в вертикальной позиции**
			• Монтажный узел
			Монтаж аппаратов при пом. промежут. детали на указ. ниже отдельной пластине
1	207 10	207 60	Для комплектов от 1 до 3 DPX 125, DPX 160 или DPX 250 ER
1	207 12	207 62	Для комплектов от 1 до 3 DPX 125, DPX 160 или DPX 250 ER с блоком дифференциальной защиты
			• Монтажные пластины
1	207 45		DPX 125
1	207 46		DPX 125 с блоком дифференциальной защиты
1	207 55		DPX 160
1	207 56		DPX 160 с блоком дифференциальной защиты
1	207 65		DPX 250 ER
1	207 66		DPX 250 ER с блоком дифференциальной защиты
			Аппараты в горизонтальной позиции
	24 модуля		• Регулируемые пластины
1	207 14		Для 1 DPX 125 с блоком дифференциальной защиты или без него
1	207 15		Для 1 DPX 160 с блоком дифференциальной защиты или без него
1	207 16		Для 1 DPX 250 ER с блоком дифференциальной защиты или без него
			Металлические лицевые панели
			Для DPX с моторным приводом или без него
	Число модулей 24	36	**Аппараты в вертикальной позиции**
			Только для комплектов из от 1 до 3 DPX или моторизованных аппаратов DPX
1	208 10		с замком на 1/4 оборота(1)
1	209 10	209 60	с нетеряемыми винтами(2)
			Для комплектов из от 1 до 3 DPX с блоком дифференциальной защиты
1	208 12		с замком на 1/4 оборота(1)
1	209 12	209 62	с нетеряемыми винтами(2)
			Аппараты в горизонтальной позиции
			Для 1 DPX 125 с блоком дифференциальной защиты или без него
1	208 14		с замком на 1/4 оборота(1)
1	209 14		с нетеряемыми винтами(2)
			Для 1 DPX 160 с блоком дифференциальной защиты или без него
1	208 15		с замком на 1/4 оборота(1)
1	209 15		с нетеряемыми винтами(2)
			Для 1 DPX 250 ER с блоком дифференциальной защиты или без него
1	208 16		с замком на 1/4 оборота(1)
1	209 16		с нетеряемыми винтами(2)
			Для DPX с рукояткой управления
1	208 11		Для 1 DPX 125, DPX 160 или DPX 250 ER
			Заглушки
1	203 67		Для DPX 125 с блоком дифференциальной защиты или без него
1	203 68		Для DPX 125 с блоком дифференциальной защиты или без него
1	203 69		Для DPX 250 ER с блоком дифференциальной защиты или без него

XL³ 4000
монтаж DPX 125, 160 и 250 ER фиксированной версии

■ Принципы монтажа

Устройства для монтажа или монтажные платы для DPX

Аппараты в вертикальной позиции

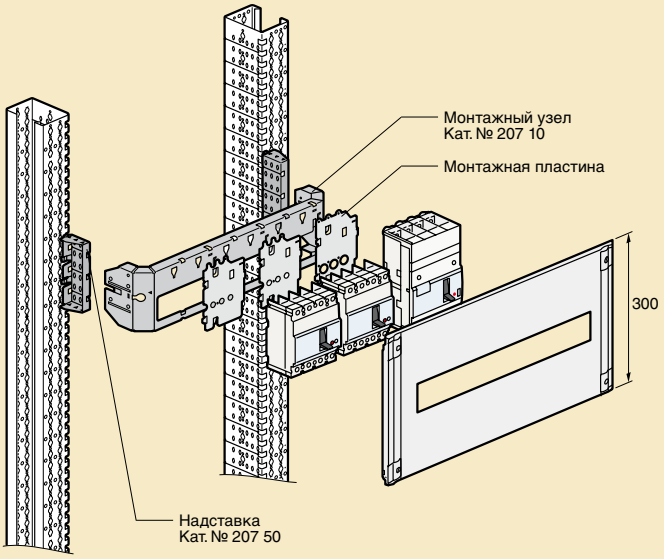

Аппараты в горизонтальной позиции

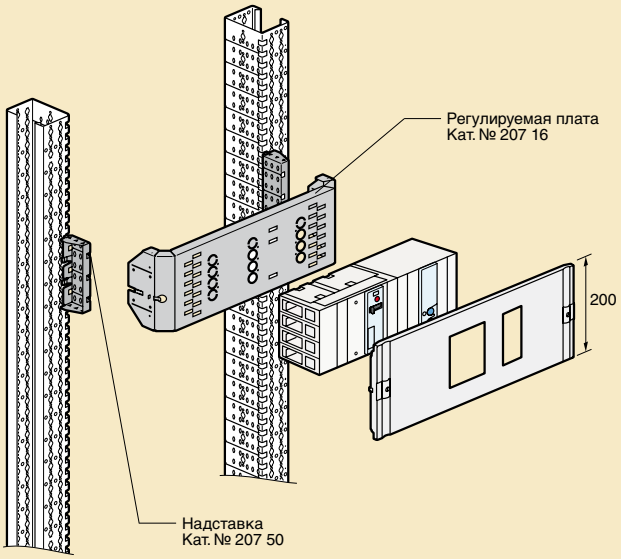

XL³ 4000

комплектующие для распределительных систем, для DPX 125, 160 и 250 ER съемной версии и УВР(2)

212 10 212 14

Упак	Кат. №	
		Монтаж съемных аппаратов подключение спереди или сзади
		Для монтажа аппаратов, оснащенных или неоснащенных рукояткой управления или моторным приводом
		Аппараты в вертикальной позиции
		• Монтажный узел
		Монтаж аппаратов при помощи указанной ниже отдельной пластины
1	207 11	Для комплектов из от 1 до 3 DPX 125, DPX 160 или DPX 250 ER
1	207 13	Для комплектов из от 1 до 3 DPX 125, DPX 160 или DPX 250 ER с блоком дифференциальной защиты
		• Монтажные пластины
1	207 47	только DPX 125
1	207 48	DPX 125 с блоком дифференциальной защиты
1	207 57	только DPX 160
1	207 58	DPX 160 с блоком дифференциальной защиты
1	207 67	только DPX 250 ER
1	207 68	DPX 250 ER с блоком дифференциальной защиты
		Аппараты в горизонтальной позиции
		• Монтажные пластины
1	207 17	Для 1 DPX 125 с блоком дифференциальной защиты или без него
1	207 18	Для 1 DPX 160 с блоком дифференциальной защиты или без него
1	207 19	Для 1 DPX 250 ER с блоком дифференциальной защиты или без него
		Металлические лицевые панели
		Для DPX с моторным приводом или без него
		Аппараты в вертикальной позиции
		Лицевая панель с шарнирами и замком
1	212 10	Только для комплектов от 1 до 3 DPX 125, DPX 160 или DPX 250 ER (300)
1	212 12	Для комплектов из от 1 до 3 DPX 125, DPX 160 или DPX 250 ER с блоком дифференциальной защиты нижней части, монтируемых при помощи: Кат. № 206 67 для DPX 125 Кат. № 206 68 для DPX 160 Кат. № 206 69 для DPX 250 ER (400)
		Аппараты в горизонтальной позиции
		Лицевая панель с шарнирами и замком
1	212 14	Для 1 DPX 125 с блоком дифференциальной защиты или без него (200)
1	212 15	Для 1 DPX 160 с блоком дифференциальной защиты или без него (200)
1	212 16	Для 1 DPX 250 ER с блоком дифференциальной защиты или без него (200)
		Монтаж УВР(2)
		Монтажная плата для аппаратов, управляемых вручную
1	206 64	Для 2 DPX 160
1	206 66	Для 2 DPX 250 ER
		Монтажная плата для аппаратов с моторными приводами
1	206 65	Для 2 DPX 160
1	206 67	Для 2 DPX 250 ER
		Металлические лицевые панели для УВР(2)
		Для 2 DPX 160 или 2 DPX 250 ER (300)
1	209 10	с нетеряемыми винтами
1	212 10	с шарнирами и замком

(1) Шарниры, Кат. № 209 59, факультативно
(2) УВР – устройство ввода резервного питания

XL³ 4000

монтаж съемных DPX 125, 160 и 250 ER и УВР(2)

■ Принцип монтажа

Монтажные стойки имеют разметку для облегчения процесса монтажа.

Аппараты в вертикальной позиции

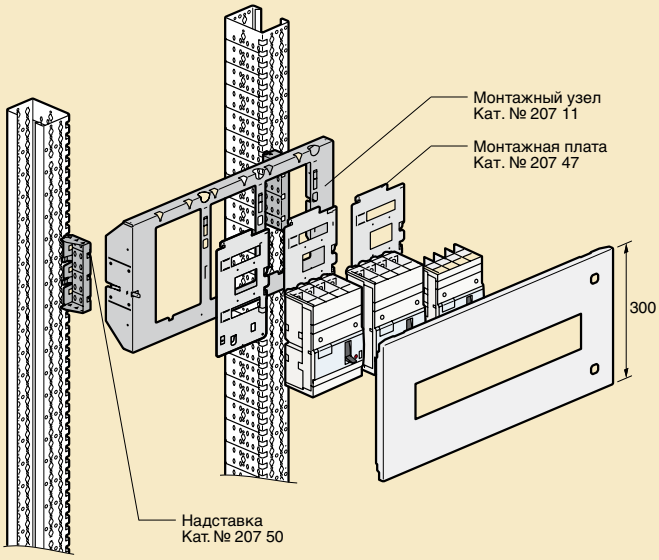

Аппараты в горизонтальной позиции

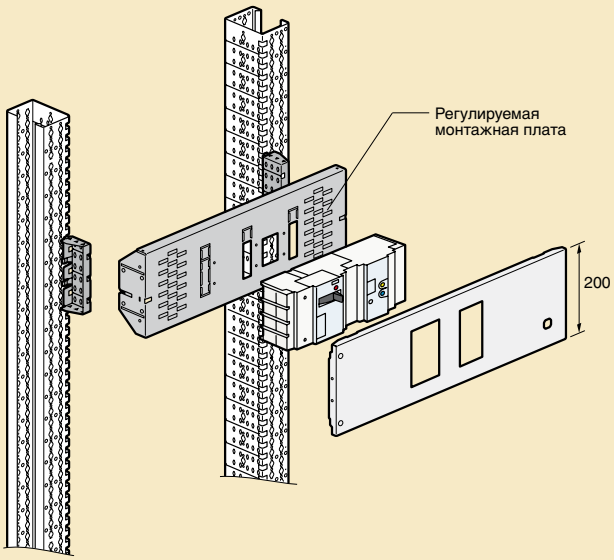

XL³ 4000
комплектующие для распределительных систем и для DPX 250 и 630

208 20

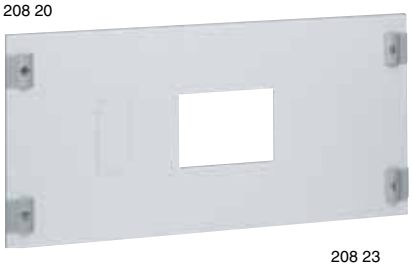

208 23

Упак.	Кат. №		
			Монтаж аппаратов фиксированной версии с подключением спереди или сзади
			Для монтажа аппаратов, оснащенных или не оснащенных приводом управления
			Аппараты в вертикальной позиции
			• Монтажный узел с регулировкой по глубине
	Число модулей		Монтаж аппаратов при помощи промежуточного элемента и монтажной платы
	24	36	
1	207 20	207 70	Для 1 - 3 DPX 250 или DPX 630
1	207 22	207 72	Для 1 - 3 DPX 250 или DPX 630 с блоком дифференциальной защиты
			• Монтажные пластины
1	207 75		DPX 250
1	207 76		DPX 250 с блоком дифференциальной защиты
1	207 85		DPX 630
1	207 86		DPX 630 с блоком дифференциальной защиты
			Аппараты в горизонтальной позиции
	24 модуля		• Регулируемые пластины
1	207 24		Для 1 DPX 250 с блоком дифференциальной защиты или без него
1	207 93		Для 1 DPX 630 с блоком дифференциальной защиты или без него
			Металлические лицевые панели
			Для DPX с наличием или отсутствием моторизованного или ротационного управления
	Число модулей		**Аппарат в вертикальной позиции**
	24	36	Только для 1 - 3 DPX 250 и 630
1	208 20		с замком на 1/4 оборота(1)
1	209 20	209 70	с нетеряемыми винтами(2)
			Для 1 - 3 DPX 250 и 630 с блоком дифференциальной защиты снизу
1	208 22		с замком на 1/4 оборота(1)
1	209 22	209 72	с нетеряемыми винтами(2)
			Аппарат в горизонтальной позиции
			Для 1 DPX 250 с блоком дифференциальной защиты или без него
1	208 24		с замком на 1/4 оборота(1)
1	209 24		с нетеряемыми винтами(2)
			Для 1 DPX 630 с блоком дифференциальной защиты или без него
1	208 23		с замком на 1/4 оборота(1)
1	209 23		с нетеряемыми винтами(2)
1	209 21		Для 1 DPX 630 с моторным приводом

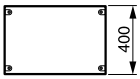

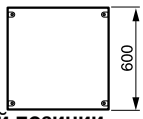

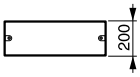

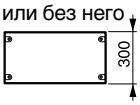

(1) Монтаж и пломбирование
(2) Шарниры, Кат. № 209 59, факультативно

XL³ 4000
монтаж DPX 250 и 630 фиксированной версии

■ Принцип монтажа

Аппараты в вертикальной позиции

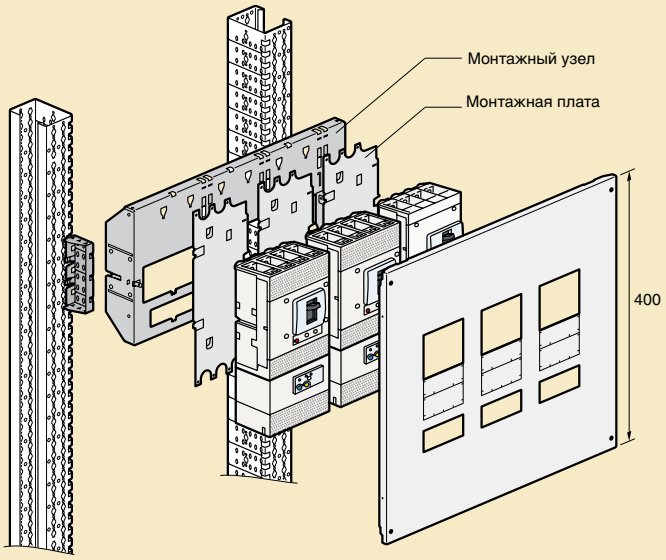

Аппараты в горизонтальной позиции

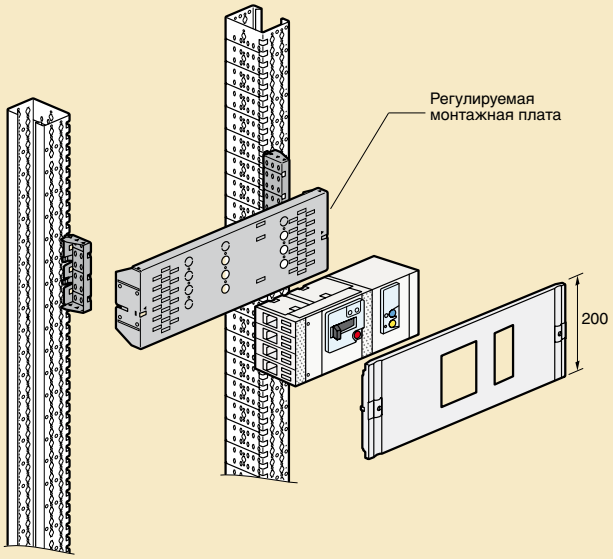

XL³ 4000

комплектующие для монтажа DPX 250 и 630 в фиксированной, выкатной и съемной версиях, а также в версии АВР

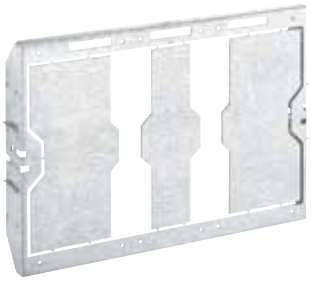

207 21

207 77

Упак	Кат. №		
			Монтаж аппаратов с подключением спереди или сзади
			Аппараты в вертикальной позиции
			• Монтажные узлы и платы
			Монтаж аппаратов при помощи промежуточного элемента и монтажной пластины
1	207 21		Для 1 DPX 250 и 1 DPX 630
1	207 23		Для 1 DPX 250 или 630 с блоком диф. защиты DPX 250 DPX 630
	DPX 250	DPX 630	• Монтажные пластины
1	207 77	207 87	Для одного аппарата
1	207 78	207 88	Для аппарата с блоком диф. защиты
			Аппараты в горизонтальной позиции
			• Регулируемые платы
1	207 27		для втычного аппарата с блоком диф. защиты или без него
1	207 26		съемная, для выкатного аппарата блоком диф. защиты или без него
1	207 98		Для выкатных или съемных аппаратов без диф. защиты
			Металлические лицевые панели для съемных DPX
			Для DPX с приводом управления или без него
			Лицевые панели с шарнирами и замком
			Аппараты в вертикальной позиции
1	212 20		Для 1-3 DPX 250 или 1-3 630
1	212 22		Для 1 DPX 250 или 630 с блоком дифференциальной защиты
	DPX 250	DPX 630	**Аппараты в горизонтальной позиции**
1	212 24	212 17	Для аппарата с блоком диф. защиты или без него
			Металлические лицевые панели для съемных аппаратов
			Лицевые панели с шарнирами и замком
	DPX 250	DPX 630	**Аппараты в вертикальной позиции**
1	212 21	212 21	Для 1 аппарата с ручным приводом
1	212 02	212 04	Для 1 аппарата с моторным приводом
1	212 23	212 23	Для 1 аппарата с ручным приводом
1	212 03	212 05	Для 1 аппарата с моторным приводом
			Аппараты в горизонтальной позиции
1	212 26	212 18	Для 1 аппарата с блоком диф. защиты или без него, с ручным приводом или без него
1	212 27	212 19	Для 1 аппарата с блоком диф. защиты или без него, с моторным приводом или без него
			Монтаж устройств ввода резервного питания
			Для монтаж аппаратов фиксированной или съемной версии с ручным или моторизованным управлением
	DPX 250	DPX 630	**Устройства для аппаратов в вертикальной позиции**
1	206 74	206 76	Для 2 аппаратов
			Металлические лицевые панели для АВР
	DPX 250	DPX 630	**С нетеряемыми винтами(1) для DPX фиксированной версии**
1	209 74	209 76	Для 2 аппаратов с наличием или отсутствием моторного привода
			С шарнирами и замком для съемного DPX
1	212 90	212 94	Для 2 аппаратов
1	212 91	212 95	Для 2 аппаратов с моторными приводами

(1) Шарниры Кат. № 209 59 факультативно

XL³ 4000

монтаж DPX 250 и 630 съемной, выкатной версий или версии АВР

■ Принцип монтажа

Аппараты в вертикальной позиции

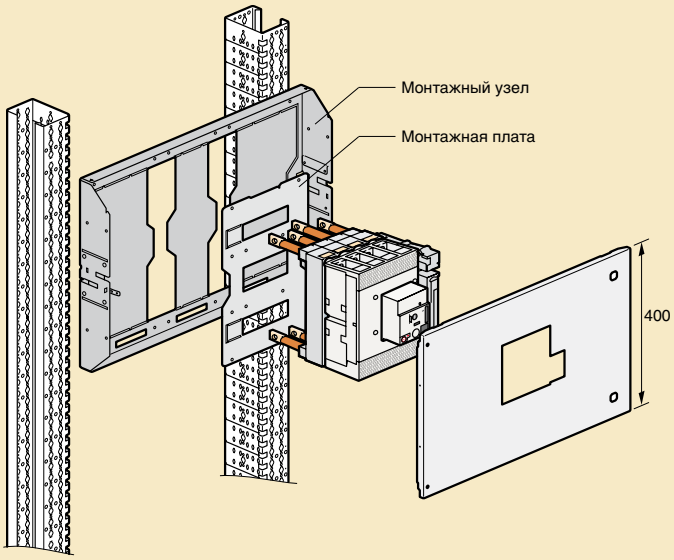

Аппараты в горизонтальной позиции

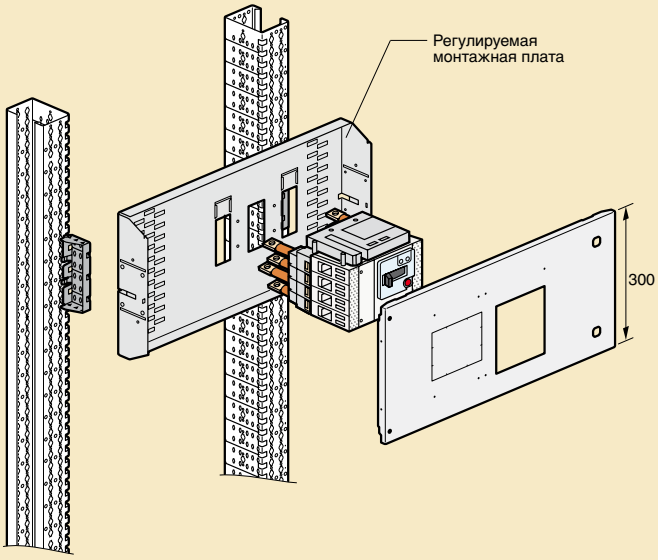

XL³ 4000
комплектующие для монтажа DPX 1600 фиксированной версии

208 30

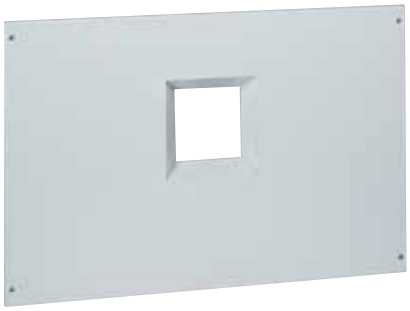

209 34

Упак.	Кат. № 24	Кат. № 36	
			Монтаж аппаратов фиксированной версии
			Для монтажа аппаратов, оснащенных или неоснащенных приводами управления
			Аппараты в вертикальной позиции
			• Регулируемые платы
1	207 30		Для 1 DPX 1 600 фиксированных с подключением спереди
1	207 32	207 82	Для 1 DPX 1 600 с подключением сзади
			Аппараты в горизонтальной позиции
			• Регулируемые платы
1	207 34		Для 1 DPX 1 600 фиксированных с подключением спереди
1	207 36		Для 1 DPX 1 600 с подключением сзади

Упак.	Кат. № 24	Кат. № 36	
			Металлические лицевые панели
			Аппараты в вертикальной позиции
			• только для DPX 1 600
1	208 30		с замком на 1/4 оборота(1)
1	209 30	209 80	с нетеряемыми винтами(2)
			• для 1 DPX 1 600 с приводом управления
1	209 32		с нетеряемыми винтами(2)
			Для DPX 1600 без доп. оборудования
			• только для 1 DPX 1 600
1	208 34		с замком на 1/4 оборота(1)
1	209 34	209 84	с нетеряемыми винтами(2)
			Для DPX 1600 с моторными приводами
			• для 1 DPX 1 600 с ротационным или моторизованным управлением
1	209 35		с нетеряемыми винтами(2)
1	209 36		• для аппаратов с подключением спереди и оснащенных моторным приводом

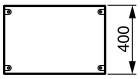

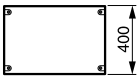

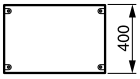

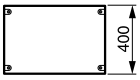

(1) Монтаж и пломбирование
(2) Шарниры, Кат. № 209 59, факультативно

XL³ 4000
монтаж DPX 1600 фиксированной версии

■ Принцип монтажа

Аппараты в вертикальной позиции

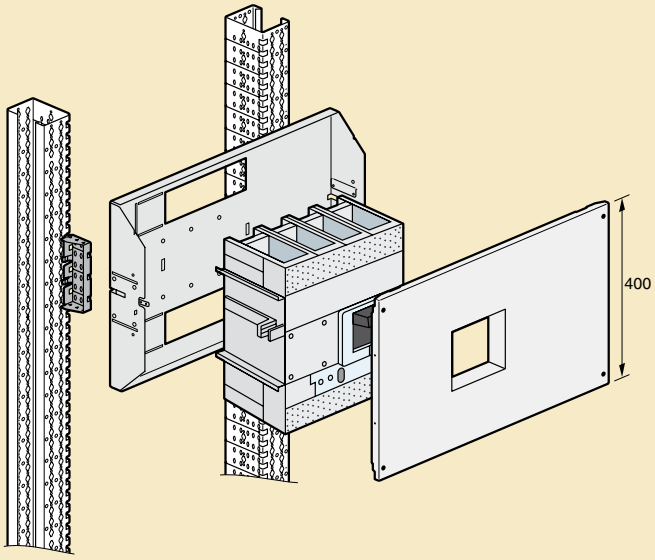

Аппараты в горизонтальной позиции

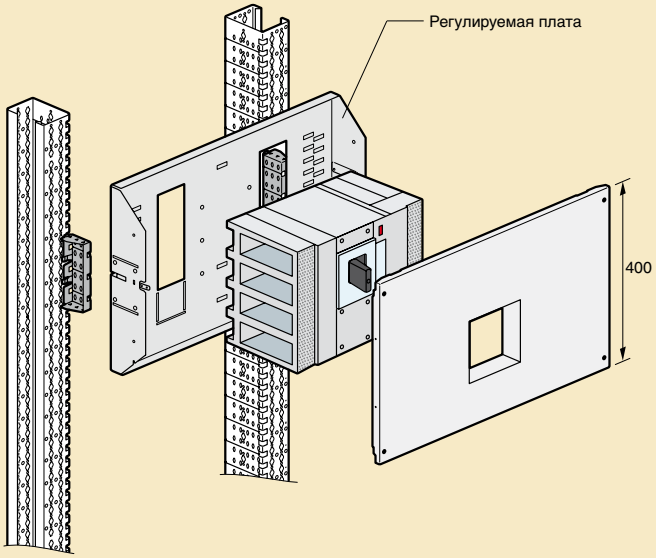

XL³ 4000
комплектующие для монтажа DPX 1600 выкатной версии и версии АВР

Упак.	Кат. №	
		Фиксация выкатных аппаратов с подключением спереди или сзади
		Для монтажа аппаратов, оснащенных или не-оснащенных приводом управления
		Аппараты в вертикальной позиции
		• Регулируемые платы
1	207 31	Для 1 DPX 1 600
		Аппараты в горизонтальной позиции
		• Регулируемые платы
1	207 35	Для 1 DPX 1 600
		Металлические лицевые панели
		Лицевые панели с шарнирами и замком
		Аппараты в вертикальной позиции
1	212 31	Для 1 DPX 1 600
1	212 32	Для 1 DPX 1 600 с моторным или ручным приводом управления
		Аппараты в горизонтальной позиции
1	212 34	Для 1 DPX 1 600
1	212 35	Для 1 DPX 1 600 с моторным или ручным приводом управления
		Фиксация аппаратов версии АВР
		Для монтажа аппаратов, оснащенных или не-оснащенных приводом управления
		Устройства для монтажа аппаратов в горизонтальной позиции
1	206 86	Для 2 фиксированных 2 DPX 1 600
1	206 87	Для 1 съемного DPX 1 600
		Металлические лицевые панели для АВР
		С нетеряемыми винтами[1] для DPX фиксированной версии
1	209 86	Для 2 DPX 1600
1	209 87	Для 2 DPX 1600 с моторным приводом
		С шарнирами и замком для съемного DPX
1	212 36	Для 2 DPX 1 600
1	212 37	Для 2 DPX 1 600 с моторным приводом

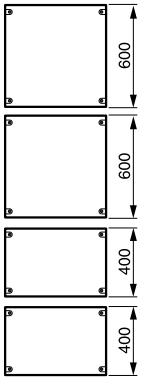

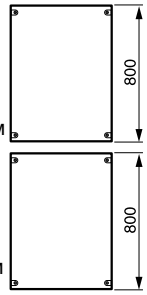

(1) Шарниры, Кат. № 209 59, факультативно

XL³ 4000
монтаж DPX 1 600 съемной версии и версии АВР

■ Принцип монтажа

Аппараты в вертикальной позиции

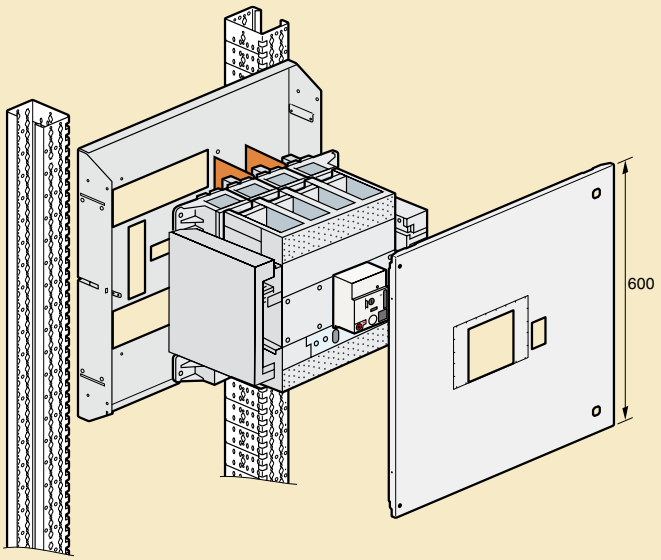

Аппараты в горизонтальной позиции

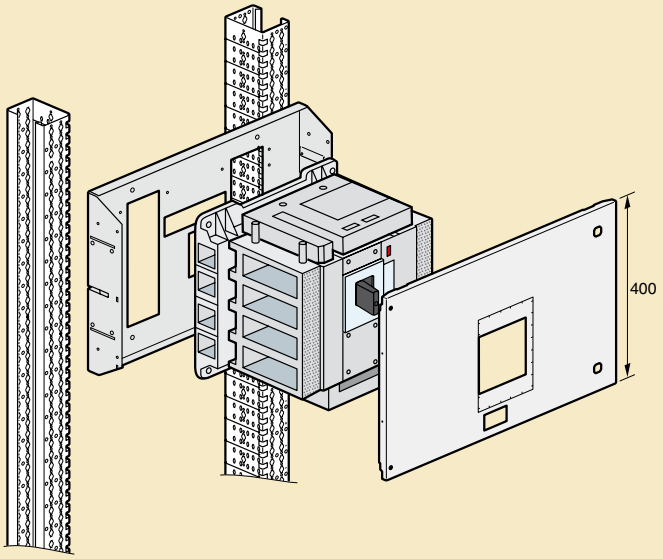

XL³ 4000
оборудование для монтажа DMX³ и DMX³-I выкатного и фиксированного исполнения

XL³ 4000
оборудование для монтажа DMX³ и DMX³-I выкатного и фиксированного исполнения

207 51

209 38

■ Принцип установки

Монтажные платы крепятся к вертикальным стойкам

Для DMX³ фиксированного исполнения

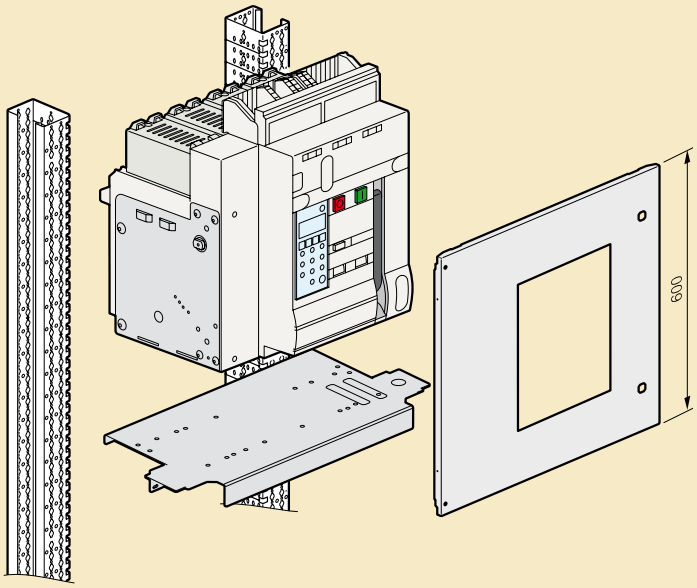

Для DMX³ выкатного исполнения

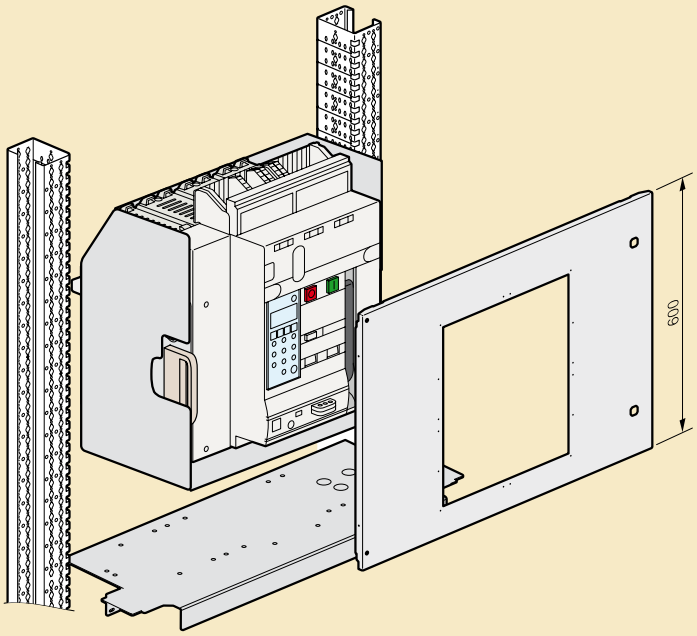

Упак.	Кат. № 24 модуля	Кат. № 36 модулей	Монтажные платы для DMX³ и DMX³-I
			Для DMX³ фиксированного исполнения
1	207 51		Для 1 DMX³ 1600/2500/4000, 3П/4П, а также DMX³-I Ширина 600 мм
1		207 52	Для 1 DMX³ 1600/2500/4000, 3П/4П, а также DMX³-I Ширина 850 мм
			Для DMX³ выкатного исполнения
1	207 53		Для 1 DMX³ 1600/2500/4000, 3П/4П, а также DMX³-I Ширина 600 мм
1		207 54	Для 1 DMX³ 1600/2500/4000, 3П/4П, а также DMX³-I Ширина 850 мм

Упак.	Кат. № 24 модуля	Кат. № 36 модулей	Металлические лицевые панели для DMX³ и DMX³-I выкатного и фиксированного исполнения
			Лицевые панели с петлями и замками
			Ширина 600 мм
1	209 38		Для 1 DMX³ 1600/2500/4000, 3П, или для 1 DMX³ 1600/2500, 4П, или для 1 DMX³-I 2500
1	209 39		Для 1 DMX³-L 2500, 4П, или для 1 DMX³ 4000, 4П или для 1 DMX³-I 4000
			Ширина 850 мм
1		209 48	Для 1 DMX³ 1600/2500/4000, 3П/4П, или для 1 DMX³-I 2500/4000

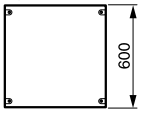

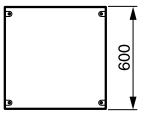

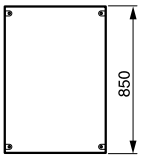

XL³ 4000
комплектующие, лицевые панели и аксессуары

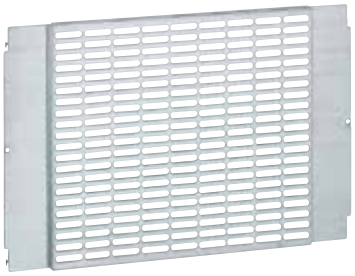
206 42

206 45

206 02

208 44

209 59

200 51

Упак.	Кат. №	Универсальные монтажные платы
		Монтируются на монтажных стойках
		Пластины перфорированные, ширина 600 мм
1	206 41	Высота 200 мм
1	206 42	Высота 400 мм
		Пластины сплошные, ширина 600 мм
1	206 43	Высота 200 мм
1	206 44	Высота 400 мм
1	206 45	Высота 600 мм
		Пластины сплошные, ширина 850 мм
1	206 46	Высота 400 мм
1	206 40	Высота 100 мм, ширина 600 мм
		Пластины сплошные, регулируемые
1	206 47	Высота 200 мм, ширина 600 мм
1	206 48	Высота 400 мм, ширина 600 мм
1	206 49	Высота 200 мм, ширина 850 мм
1	206 90	Высота 100 мм, ширина 850 мм

		Сплошная монтажная плата
		Поставляется со устройством для регулировки по глубине
1	205 40	Высота 1 800 мм, ширина 600 мм

		Универсальные ⊔ рейки
		Монтаж на монтажных стойках
1	206 04	Ширина 600 мм (24 модуля)
1	206 54	Ширина 850 мм (36 модуля)

		Универсальные регулируемые устройства для монтажа
		Включают П-образную рейку и 2 уголка Монтаж на монтажных стойках
1	206 02	Для шкафов и щитов на 24 модуля
1	206 52	Для шкафов и щитов на 36 модулей

		Монтаж кабельных моноблоков
		Суппорты для монтажа лотка Lina 25 Для горизонтального и вертикального монтажа лотков Lina 25 и их регулировку по высоте Монтируются на монтажных стойках
1	204 70	Комплект из 2 шт. для щитов XL3 4000 на 36 модулей
1	205 70	Комплект из 2 шт. для щитов XL3 4000 на 24 модуля
		Изолирующая заклепка
100	366 46	Для фиксации лотка на суппортах Кат. № 204 70 и 205 70
		Светильник
1	209 89	Монтаж за лицевой панелью
		Монтажный аксессуар
100	200 80	Для монтажа лотков

Упак.	Кат. №	Аксессуары
		Суппорт универсальный для кабельных лотков Для монтажа клеммников, заземляющих клемм
1	201 95	Комплект из 3 металлических суппортов
		Клипсы Монтаж на монтажных стойках, поворотом на 1/4 оборота
1	200 92	Пакет с 20 клипсами для винтов М6
1	200 91	Пакет с 50 винтами М6
		Баллон с краской
1	200 98	RAL 7035

		Лицевые панели цельнометаллические
		с замком на 1/4 оборота Монтаж и пломбирование
	Число модулей 24	Высота (мм)
1	208 40	50
1	208 41	100
1	208 42	150
1	208 43	200
1	208 44	300
1	208 45	400
1	208 46	600
		С нетеряемыми винтами или шарнирами Шарниры Кат. № 209 59 факультативно

	Число модулей 24	Число модулей 36	Высота (мм)
1	209 40	209 90	50
1	209 41	209 91	100
1	209 42	209 92	150
1	209 43	209 93	200
1	209 44	209 94	300
1	209 45	209 95	400
1	209 46	209 96	600
1	212 45		100 с шарнирами
1	212 47		200 с шарнирами
1	212 48		300 с шарнирами

		Лицевые панели перфорированные
	Число модулей 24 / 36	
1	209 49 / 209 99	Облегчают естественную вентиляцию Высота 200 мм

		Суппорты для фиксации кабелей
1	204 35	Для щитов на 24 модуля
1	204 36	Для щитов на 36 модулей

		Аксессуары для лицевой панели
		Шарниры
1	209 59	Комплект из 2 шарниров Закрепляются винтами на лицевых панелях
		Заглушки Для металлической или изолирующей лицевой панели
34	200 51	24 модуля
10	016 65	18 модулей
		Маркировка для двери
10	203 99	Поставляется с держателем этикетки

XL³ 4 000
разделение вида 2а, 3а (заднее присоединение проводников)

XL³ 4 000
разделение вида 2а, 3а (заднее присоединение проводников)

208 92

Применяются шкафы глубиной 725 или 975 мм
Сборные шины (на ток до 4000 А) расположены сзади монтажных стоек
Автоматические выключатели с задним присоединением проводников расположены на вертикальной плоскости горизонтально.

Упак.	Кат. №	Вид 2а
		Для реализации разделения вида 2а применяют регулируемые по глубине шкафа горизонтальные монтажные пластины
		Комплект разделительный горизонтальный верхний или нижний
1	208 91	Ширина 24 модуля
1	208 99	Ширина 36 модулей
		Перегородка, устанавливаемая в передней части шкафа
1	208 80	Для выключателя DMX 2500
1	208 81	Для выключателя DMX 4000

		Разделение вида 3а
		Разделение вида3а Получается из разделения вида 2а
1	208 90	Комплект боковой перегородки, закрепляемой в передней части шкафа
1	208 92(1)	Перегородка горизонтальная для функциональных блоков. Ширина 24 модуля
1	205 92(1)	Перегородка горизонтальная для функциональных блоков. Ширина 36 модулей

Для выбора перегородок можно использовать программное обеспечение XL Pro2

(1) В определенных случаях может потребоваться переход к виду 2а

■ Требования (стандарт EN 60439-1)

Для вида 2а
Сборные шины должны быть отделены от функциональных блоков.Зажимы для присоединения внешних проводников можно не отделять от сборных шин.

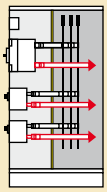

Для вида 3а
Функциональные блоки должны быть отделены друг от друга и от сборных шин. Зажимы для присоединения внешних проводников можно не отделять от сборных шин.

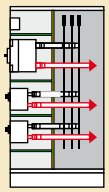

■ Реализация

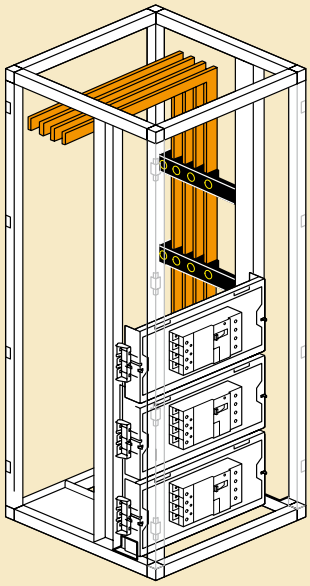

Вид 2а
Для реализации разделения вида 2а применяют горизонтальные регулируемые по глубине пластины.Применяются автоматические выключатели DPX с задним присоединением проводников.Сборные шины располагают за монтажными стойками.При необходимости «закрыть» шкаф, используют сплошные (неперфорированные) пластины.Если между двумя пластинами образовался зазор, то следует установить горизонтальные перегородки кат. № 208 92 или 205 92. Перегородка защитит от контакта с расположенными сзади сборными шинами. Случаи, в которых требуется устанавливать горизонтальные перегородки, перечислены в таблице на предыдущей странице.

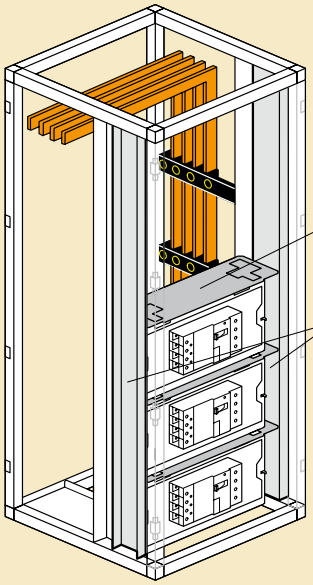

Вид 3а

Разделение вида 3а
Получается из разделения вида 2а и отличается тем, что в дополнение к горизонтальным перегородкам кат. № 208 92 или 205 92 устанавливают боковые перегородки кат. № 208 90.

XL³ 4 000

Разделение вида 2b, 3b, 4a (переднее присоединение проводников)

205 93

205 36

205 34

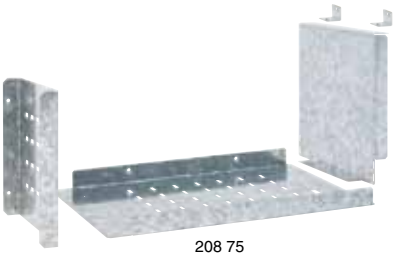

208 75

208 92

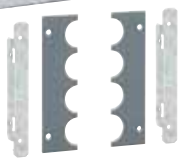

205 97

Сборные шины располагают во внутренней или наружной кабельной секции
Входные зажимы автоматических выключателей для заднего присоединения, а выходные – для заднего и переднего присоединения проводников

Упак.	Кат. №	Вид 2в
		Для шкафов глубиной 475 мм Применяются отдельные рамы для сборных шин с максимальным током 1600 А.
1	205 33	Комплект вертикальных перегородок между шкафом и внутренней или наружной кабельной секцией высотой 1800 мм, нарезанный на части высотой 200 или 300 мм. Состоит из металлической сплошной пластины для крепления в задней части шкафа и из профильной изолирующей пластины для крепления в передней части шкафа.
1	205 93	Комплект вертикальной перегородки между внутренней и внешней кабельной секцией
1	205 36	Комплект горизонтальной L-образной перегородки для ограждения шин в шкафу глубиной 725 мм (в передней части шкафа дополнительно должна быть установлена сплошная панель высотой 300 или 200 мм)
1	208 70	Комплект U-образный для отгораживания горизонтальных сборных шин во внутренней кабельной секции
1	208 73	Комплект U-образный для отгораживания горизонтальных сборных шин во внешней кабельной секции
1	205 96	Боковая вертикальная перегородка для выключателей DPX 1600
		Для шкафов глубиной 725 мм **Сборные шины на ток до 1600 А** Расположены позади монтажных стоек
1	205 34	Комплект вертикальных перегородок между шкафом и внутренней или наружной кабельной секцией высотой 1800 мм, нарезанный на части высотой 200 или 300 мм. Состоит из металлической сплошной пластины для крепления в задней части шкафа и из профильной изолирующей пластины для крепления в передней части шкафа.
1	205 94	Комплект вертикальной перегородки между внутренней и внешней кабельной секцией или между шкафами
1	205 37	Комплект U-образный для отгораживания горизонтальных сборных шин в шкафу 725 мм
1	208 71	Комплект U-образный для отгораживания горизонтальных сборных шин во внутренней кабельной секции
1	208 74	Комплект U-образный для отгораживания горизонтальных сборных шин во внутренней кабельной секции
1	205 96	Боковая вертикальная перегородка для выключателей DPX 1600

Упак.	Кат. № Глубина шкафа (мм) 725	975	Вид 2b (продолжение)
			Для шкафов глубиной 725 и 975 мм **Сборные шины на ток до 4000 А** Использование частичного шасси
1	205 34	205 35	Комплект вертикальных перегородок между шкафом и внутренней или наружной кабельной секцией высотой 1800 мм, нарезанный на части высотой 200 или 300 мм. Состоит из металлической сплошной пластины для крепления в задней части шкафа и из профильной изолирующей пластины для крепления в передней части шкафа.
1	205 94	205 95	Комплект вертикальной перегородки между внутренней и внешней кабельной секцией или между шкафами
1	205 38	205 39	Комплект горизонтальной L-образной перегородки для ограждения шин в шкафу глубиной 725 мм или U-образной перегородки для ограждения шин в шкафу глубиной 975 мм. В передней части шкафа глубиной 725 мм должна быть установлена сплошная панель высотой 300 мм
1	208 72	208 76	Комплект U-образный для отгораживания горизонтальных сборных шин во внутренней кабельной секции
1	208 75	208 86	Комплект U-образный для отгораживания горизонтальных сборных шин во внутренней кабельной секции
1	205 96		Боковая вертикальная перегородка для выключателей DPX 1600

Упак.	Кат. №	Вид 3b, 4a
		Разделение вида 3b, 4a получают из разделения вида 2b путем добавления горизонтальных перегородок между функциональными блоками, а также боковых перегородок с каждой стороны функционального блока. Зажимы аппаратов с передним присоединением проводников должны быть закрыты крышками
		Для шкафов глубиной 475/725 мм
1	208 92	Горизонтальные перегородки для функциональных блоков на 24 модуля
1	205 92	Горизонтальные перегородки для функциональных блоков на 36 модулей Боковые перегородки с креплениями к стойкам для разделения функциональных блоков (для установки со стороны выходных зажимов выключателей DPX)
1	205 97	Высота 200 мм
1	205 98	Высота 300 мм
1	205 99	Высота 400 мм
1	208 91	Комплект перегородки верхний или нижний на 24 модуля
1	208 99	Комплект перегородки верхний или нижний на 36 модулей

XL³ 4 000
разделение вида 2b, 3b (заднее присоединение проводников)

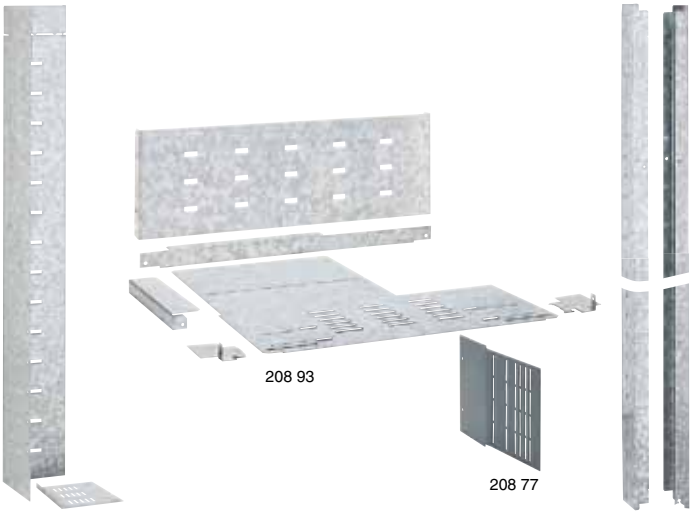

Применяются шкафы глубиной 725 мм или 975 мм
Сборные шины (на ток до 4000 А) расположены сзади монтажных стоек
Автоматические выключатели с задним присоединением проводников расположены на вертикальной плоскости горизонтально

Упак.	Кат. №	Вид 2b
		Для реализации разделения вида 2b отгородить зажимы для внешних проводников от сборных шин
		Вертикальные перегородки для отгораживания проходящих сзади сборных шин
1	208 84	Высота 1500/1600 мм Для шкафов глубиной 725 мм
1	208 85	Высота 1600 мм с отверстиями через 100 мм Для шкафов глубиной 975 мм
		Перегородка для отгораживания расположенных сзади сборных шин
1	208 77	Высота 200 мм
1	208 78	Высота 300 мм
1	208 79	Высота 400 мм
1	208 93	Перегородка для отгораживания горизонтальных шин в шкафах глубиной 725 мм
1	208 94	Перегородка для отгораживания горизонтальных шин в шкафах глубиной 975 мм
1	208 92	Горизонтальная перегородка для функциональных блоков на 24 модуля Применяется при возникновении зазора между монтажными пластинами
1	205 92	Горизонтальная перегородка для функциональных блоков на 36 модуля
1	205 93	Комплект вертикальной перегородки между внутренней и внешней кабельной секцией
1	205 94	Комплект вертикальной перегородки между внутренней и внешней кабельной секцией или между шкафами
1	208 82	Комплект перегородок для ограждения отсеков с выключателем DMX, DMX-I 2500 (24 модуля)
1	208 83	Комплект перегородок для ограждения отсеков с выключателем DMX, DMX-I 4000 и DMX-L (36 модулей)
		Вид 3b
		Разделение вида 3b получают из разделения вида 2b
1	208 92	Перегородка горизонтальная для функциональных блоков. Ширина 24 модуля
1	205 92	Перегородка горизонтальная для функциональных блоков. Ширина 36 модулей
1	208 91	Комплект перегородки верхний или нижний на 24 модуля
1	208 99	Комплект перегородки верхний или нижний на 36 модулей
1	208 90	Перегородка боковая, устанавливаемая в передней части шкафа
1	208 98	Перегородка боковая, устанавливаемая в передней части шкафа

XL³ 4 000
разделение вида 4b (заднее присоединение проводников)

Применяются шкафы глубиной 975 мм
Сборные шины расположены сзади монтажных стоек
Автоматические выключатели с задним присоединением проводников

Упак.	Кат. №	Вид 4b
		Сборные шина на то до 4000 А расположены сзади функциональных блоков
1	208 90	Перегородка боковая, устанавливаемая в передней части шкафа
1	208 91	Комплект перегородки верхний или нижний на 24 модуля
1	208 99	Комплект перегородки верхний или нижний на 36 модулей
1	208 87	Комплект перегородок для ограждения отсеков с выключателем DPX высотой 200 мм
1	208 88	Комплект перегородок для ограждения отсеков с выключателем DPX высотой 300 мм
1	208 89	Комплект перегородок для ограждения отсеков с выключателем DPX высотой 400 мм
1	208 95	Горизонтальная «ячеистая» перегородка для ограждения последнего отсека с выключателем DPX
1	208 94	Перегородка для отгораживания горизонтальных шин в шкафах глубиной 975 мм
1	208 96	Нижняя крышка для ограждения сборных шин
1	208 97	Задняя перегородка для резервного отсека
1	208 98	Задняя вертикальная перегородка
1	205 94	Комплект вертикальной перегородки между внутренней и внешней кабельной секцией или между шкафами
1	208 92	Перегородка горизонтальная для функциональных блоков. Ширина 24 модуля
1	205 92	Перегородка горизонтальная для функциональных блоков. Ширина 36 модулей
1	208 82	Комплект перегородок для ограждения отсеков с выключателем DMX, DMX-I 2500 (24 модуля)
1	208 83	Комплект перегородок для ограждения отсеков с выключателем DMX, DMX-I 4000 и DMX-L (36 модулей)

XL³ 4 000

разделение вида 2b, 3b, 4a (переднее присоединение проводников)

■ Требования (стандарт EN 60439-1)

Для вида 2b
Сборные шины должны быть отделены от функциональных блоков. Зажимы для присоединения внешних проводников следует отделить от сборных шин.

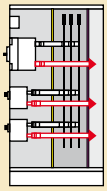

Для вида 3b
Функциональные блоки должны быть отделены друг от друга и от сборных шин. Зажимы для присоединения внешних проводников следует отделить от сборных шин.

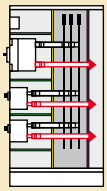

Для вида 4b
Разделение сборных шин и функциональных блоков, а также всех функциональных блоков друг от друга, включая зажимы для присоединения внешних проводников. Зажимы для присоединения внешних проводников находятся в том же отсеке, что и функциональный блок.

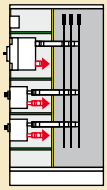

■ Реализация

Разделение вида 2b для выключателей с передним присоединением проводников

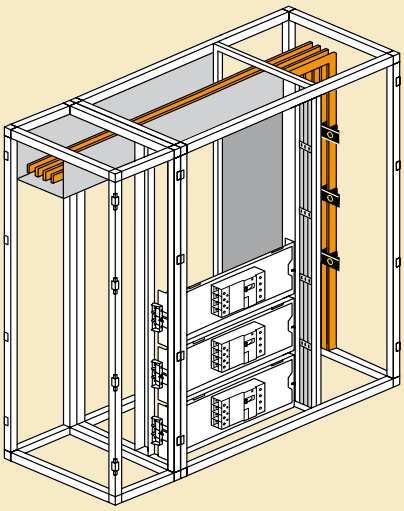

Для отгораживания функциональных блоков от распределительных шин применяют вертикальный комплект для разделения шкафа и кабельной секции (кабели и гибкие шины могут быть введены через переднюю панель). Главные горизонтальные сборные шины отгораживают от функциональных блоков с помощью горизонтальных разделительных комплектов (U-образного или L-образного). В состав этих комплектов входит задняя панель (высотой 200 мм или 300 мм) и горизонтальная перегородка, обрезаемая на необходимую глубину.

Разделение вида 3b, 4a для выключателей с передним присоединением проводников

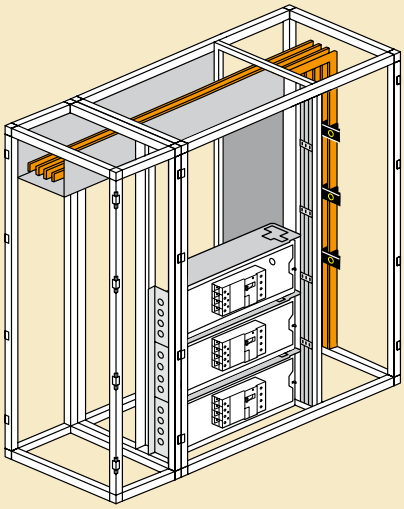

Для реализации вида разделения 3a следует сначала выполнить вид разделения 2a, а затем добавить:
1. Горизонтальные перегородки между выключателями
2. Комплект боковых перегородок в передней части комплектного устройства.

Примечание. На вводные зажимы выключателей с передним присоединением проводников необходимо надеть крышки.

XL³ 4 000

разделение вида 2b, 3b, 4b (заднее присоединение проводников)

■ Реализация

Разделение вида 2b, заднее присоединение проводников

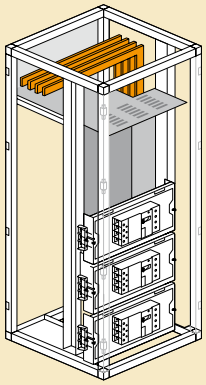

Разделение сборных шин и функциональных блоков
Зажимы для внешних проводников отделены от сборных шин
Вертикальные шины размещены позади монтажных стоек
Аппараты с задним присоединением проводников располагаются на вертикальной плоскости горизонтально

Разделение вида 3b, заднее присоединение проводников

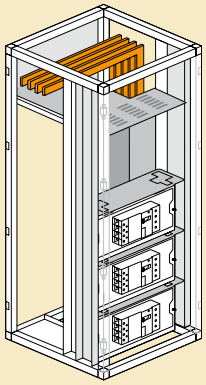

Разделение вида 3b, заднее присоединение проводников
Для выполнения разделения вида 3b необходимо к разделению вида 2b дополнительно установить:
Горизонтальные разделители между функциональными блоками
Боковые перегородки с каждой стороны функционального блока

■ Определение (стандарт EN 60439-1)

Вид 4b
Разделение сборных шин и функциональных блоков и разделение всех функциональных блоков друг от друга, включая зажимы для внешних проводников. Зажимы для внешних проводников находятся не в тех же отсеках, что и функциональные блоки, а в индивидуальных отдельных отсеках.

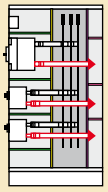

■ Реализация

Вид 4b
Разделение данного вида для шкафа с задним присоединением проводников обеспечивается путем использования:
- Перегородок для сборных шин (вертикальных и горизонтальных)
- Перегородок для горизонтально расположенных аппаратов с задним присоединением проводников
- Перегородок для выходных зажимов
- Перегородок между парными отсеками

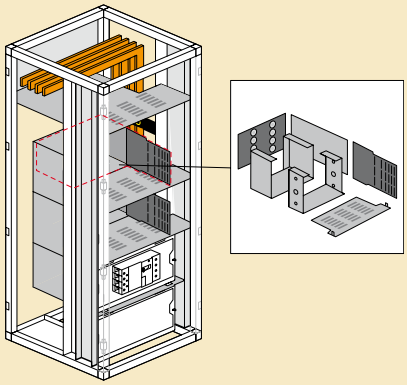

распределительные шкафы Altis™

2 шкафа, кат. № 472 53, + кабельная секция 472 51

Шкаф, кат. № 472 53, без лицевой панели XL3, рама лицевой панели, кат. № 474 82, и стойки, кат. № 474 80

IP 55 согласно стандарту МЭК EN 60529, LCIE № 74367-562119. IK 10 согласно стандарту МЭК EN 62262 (EN 50102), Nema 12, 12 K.
Полиэфирное текстурированное покрытие (толщина 50 мкм). Повышенная стойкость к коррозии и химическим веществам. Возможность установки двери с любой стороны.
Замок с автоматической блокировкой в 4 точках, запирание с помощью ключа с двойной бородкой. Нижнее отверстие (панели для ввода кабеля заказываются отдельно).
Съемная задняя панель. Рым-болты и уголки для подъема заказываются отдельно.

Распределительные шкафы Altis

Возможна поставка шкафов глубиной 1000 мм: обратитесь к представителю компании.

Упак.	Кат. №	Высота мм	Ширина мм	Глубина мм	Пристыковываемая внешняя кабельная секция (ширина 400 мм)
1	472 10	2000	800	400	472 08
1	472 30	2000	800	500	472 28
1	472 53	2000	800	600	472 51
1	472 82	2000	800	800	472 80

Комплекты из 2 боковых панелей RAL 7035

Комплектуются невыпадающими винтами.

Упак.	Кат. №	Для сборных шкафов следующих размеров: Высота, мм	Глубина, мм
1	472 63	2000	400
1	472 67	2000	500
1	472 72	2000	600
1	472 75	2000	800

Комплектующие

Монтажные стойки Altis
Служат для закрепления монтажных приспособлений XL3 4000 (пластины, рейки и т.д.)

1 — 474 80 — Комплект из 2 стоек.
1 — 474 81 — Комплект из 2 укороченных стоек для шкафов глубиной 400 и 500 мм. Монтаж только аппаратов DPX стационарного исполнения с выводами переднего присоединения.

Опорная рама для лицевых панелей
Для лицевых панелей на 24 модуля.
1 — 474 82 — Фиксированная для шкафов шириной 800 мм. Высота, используемая для установки лицевых панелей, – 1900 мм. RAL 7035.

Изолирующие держатели сборных шин

1 универсальная шина на полюс ≤ 280 А

10 — 373 98 — Однополюсный держатель плоских медных шин 12 x 2 или 14 x 4 мм.
10 — 374 37 — Однополюсный держатель плоских медных шин 15 x 4, 18 x 4 или 25 x 4 мм.
5 — 373 96 — Комплект из 2 четырехполюсных держателей для плоских медных шин 12 x 2 или 12 x 4 мм.
1 — 374 32 — Комплект из 2 четырехполюсных держателей для плоских медных шин 15 x 4 или 18 x 4 мм.

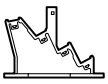

1 — 374 36 — Комплект из 2 четырехполюсных держателей для плоских медных шин 25 x 4 мм.

1 универсальная шина на полюс ≤ 400 А
1 — 373 10 — Держатель плоских медных шин 18 x 4, 25 x 4, 25 x 5 и 32 x 5 мм в наклонном положении, предназначен для вертикальной прокладки сборных шин у задней стенки шкафа. Устанавливается непосредственно на сплошную или перфорированную пластину.

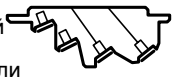

Изолирующие держатели сборных шин (продолжение)

1 шина на полюс, для шкафов Altis ≤ 800 А
Устанавливаются в шкаф Altis вместе с опорной рамой для лицевых панелей или без нее, (см. стр. 304).

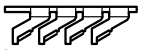

1 — 373 90 — Держатель плоских медных шин 18 x 4, 25 x 5, 32 x 5, 50 x 5 и 63 x 5 мм в наклонном положении, предназначен для вертикальной прокладки сборных шин сбоку или у задней стенки шкафа.

1 шина на полюс, для шкафов Altis ≤ 1000 А
Устанавливаются в шкаф Altis вместе с опорной рамой для лицевых панелей или без нее, см. таблицу подбора (см. стр. 304).

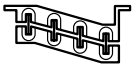

1 — 373 91 — Держатель плоских медных шин 50 x 5, 63 x 5, 75 x 5, 80 x 5 мм и С-образных шин сечением 155, 265 и 440 мм2, обеспечивает установку со смещением.
Для организации вертикальной боковой сборной шины.

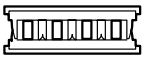

1 или 2 шины на полюс, для шкафов Altis ≤ 1000 А
1 — 373 92 — Держатель плоских медных шин 50 x 5, 63 x 5, 75 x 5, 80 x 5, 100 x 5 мм, обеспечивает установку на одной плоскости, предназначается для горизонтальной прокладки сборных шин, а также сбоку или у задней стенки шкафа.

1 или 4 шины на полюс, для шкафов Altis ≤ 4000 А

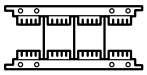

1 — 373 93 — Держатель для 4 плоских шин 5от 50 x 5 до 125 x 5 мм или 3 шин от 50 x 10 до 120 x 10 мм, обеспечивает установку на одной плоскости.

Опоры для крепления

1 — 473 15 — Поперечина для шкафа Altis шириной/глубиной 600
1 — 473 16 — Поперечина для шкафа Altis шириной/глубиной 800
1 — 473 17 — Поперечина для шкафа Altis шириной/глубиной 1000

Сборные шкафы Altis из нержавеющей стали 2000 x 800 мм для распределительных систем
(стр. 302)

Общие комплектующие XL³ 4000 / Altis
(стр. 283-291)