Перейти к продукции

ВАГОННОЕ ОСВЕЩЕНИЕ

Софит

ЛБВ01

Местное освещение салонов пассажирских вагонов

ТУ 3461-019-05758434-99

Напряжение	~220 ± 10 В -110 ± 23 В -50 ± 3 В
Номинальная частота	50 Гц
Климатическое исполнение	УХЛ4.2
Габаритные размеры (L x B x H)	190x92x70 мм

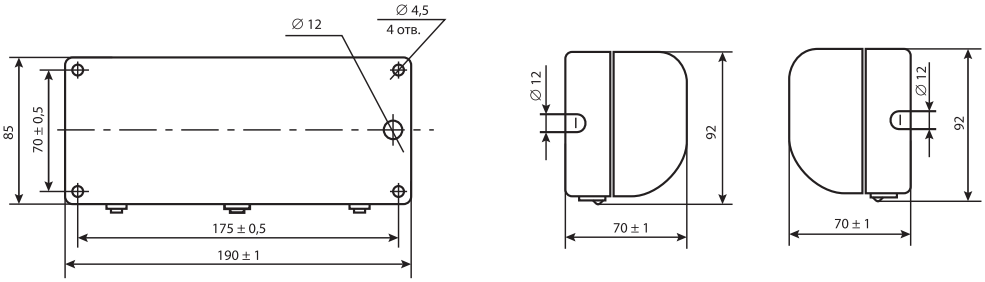

Варианты подвода питания

Наименование	Тип источника света	Номинальная мощность, Вт	Патрон	Напряжение питающей сети, В	Степень защиты	Масса, кг (не более)
ЛБВ01-9-001	КЛЛ	7-9	2G7	-110	IP20	0,7
ЛБВ01-9-002	КЛЛ	7-9	2G7	-50	IP20	0,7
ЛБВ01-9-003	КЛЛ	7-9	2G7	~220	IP20	0,7

Модификации

- 001 – номинальное напряжение -110 В
- 002 – номинальное напряжение -50 В
- 003 – номинальное напряжение ~220 В
- Комплектуется ЭПРА, встроенным в корпус светильника
- Цвет светильника по умолчанию: белый

Конструкция и обслуживание

- Корпус изготовлен из ударопрочной пластмассы
- Отражатель изготовлен из алюминиевого проката с высоким коэффициентом отражения
- Рассеиватель-крышка изготовлен из полупрозрачного светостабилизированного поликарбоната
- Светильник рекомендуется устанавливать на стену вагона
- На корпусе светильников установлены 2 тумблера: слева для включения/выключения, справа для регулировки светового потока
- Для замены лампы и технического обслуживания светильника необходимо снять рассеиватель-крышку, для чего стопорный винт повернуть против часовой стрелки на 90°. Это обеспечит свободный доступ к лампе

Преимущества

- Антивандальность: защитное стекло из ударопрочного материала поликарбоната
- Виброустойчивость
- Гарантия качества: отражатель обработан электрохимической полировкой и анодированием, защищен от окисления и коррозии, а рассеиватель сохраняет коэффициент пропускания с течением времени
- Возможность регулирования светового потока
- Дизайн: функциональный оригинальный

Тумблер регулировки светового потока

Конструктивные особенности | IP 20 | ЭПРА | cosφ 0,98 | класс II

СВВ 01

СВВ01

Местное освещение салонов пассажирских вагонов

ТУ 3461-019-05758434-99

Напряжение _____ 12 В

Климатическое исполнение _____ УХЛ4.2

Габаритные размеры (L x B x H)___ 135x100x78 мм

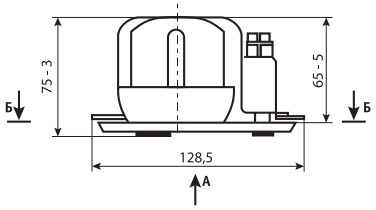

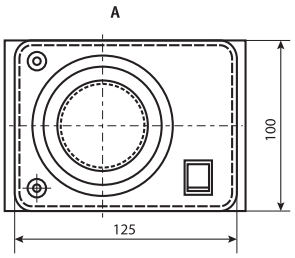

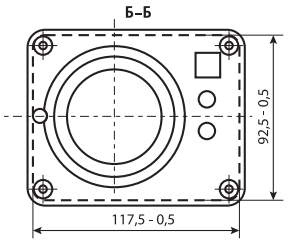

Наименование	Тип источника света	Номинальная мощность, Вт	Патрон	Напряжение питающей сети, В	Степень защиты	Масса, кг (не более)
СВВ01-3-001	Светодиод	3	GX5,3	-12	IP20	0,5
СВВ01-3-002	Светодиод	3	GX5,3	-12	IP20	0,5

Модификации

- 001 – с панелью электронного регулирования громкости радиотрансляционной сети
- 002 – без панели электронного регулирования громкости радиотрансляционной сети
- Светильник рассчитан на питание от группового или индивидуального преобразователя постоянного тока с номинальным напряжением 12 В
- Цвет светильника по умолчанию: белый

Конструкция и обслуживание

- Основание изготовлено из трудногорючей пластмассы
- Корпус изготовлен из трудногорючей пластмассы
- Защитное стекло-рассеиватель изготовлен светостабилизированного поликарбоната
- Светильник рекомендуется устанавливать в специальную нишу в стене вагона
- Предусмотрена регулировка угла наклона лампы
- Для замены лампы и технического обслуживания светильника необходимо отвернуть винт, освободить фиксирующую пружину и снять крышку. Это обеспечит свободный доступ к патрону и лампе

Преимущества

- Антивандальность: защитное стекло из ударопрочного материала поликарбоната
- Виброустойчивость
- Энергоэффективность: светодиоды имеют высокую световую отдачу
- Большой срок службы: в течение длительного времени не требуется замена источника света
- Гарантия качества: в светильнике применяются надёжные современные светодиоды, защитное стекло сохраняет коэффициент пропускания с течением времени
- Дизайн: функциональный классический

ЛПВ01
ЛВВ03

ЛПВ01/ЛВВ03

Общее и аварийное освещение пассажирских вагонов электропоездов

ТУ 3461-019-05758434-99

Напряжение	~220 ± 10 В -110 ± 23 В -50 ± 3 В
Номинальная частота	50 Гц
Климатическое исполнение	УХЛ4.2
Габаритные размеры (L x B x H)	в таблице

ЛПВ01

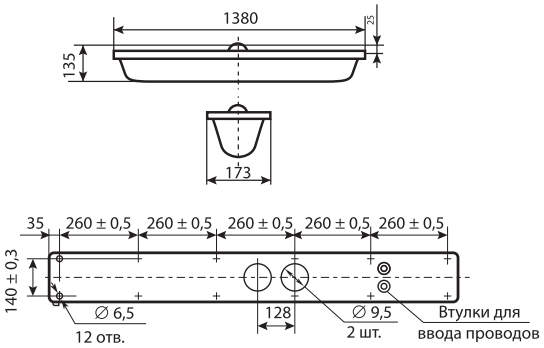

ЛВВ03

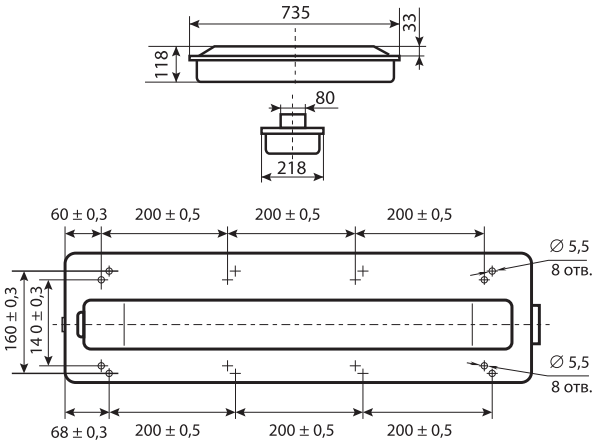

Наименование	Тип источника света	Номи-нальная мощность, Вт	Напряжение питающей сети , В	Тип лампы аварийного освещения	Мощность лампы аварийного освещения, Вт	КПД, % (не менее)	Тип кривой силы света (КСС)	Степень защиты	Габаритные размеры LxBxH, мм	Масса, кг (не более)
ЛПВ01-40-003	ЛБ40ЖУ	40	-50	Ж54-25	25	60	Косинусная	IP51	1380x173x135	6,5
ЛПВ01-40-004	ЛБ40ЖУ	40	-110	Ж110-25	25	60	Косинусная	IP51	1380x173x135	6,5
ЛПВ01-40-005	ЛБ40ЖУ	40	~220	Ж110-25	25	60	Косинусная	IP51	1380x173x135	6,9
ЛВВ03-2x20-(1x25)-001	ЛБ20ЖУ	20	-50	Ж54-25	25	60	Косинусная	IP51	735x218x118	5,0
ЛВВ03-2x20-(1x25)-002	ЛБ20ЖУ	20	-110	Ж110-25	25	60	Косинусная	IP51	735x218x118	4,5
ЛВВ03-2x20-004	ЛБ20ЖУ	20	~220	—	—	60	Косинусная	IP51	735x218x118	4,5
ЛВВ03-2x20-(1x25)-004	ЛБ20ЖУ	20	~220	Ж110-25	25	60	Косинусная	IP51	735x218x118	5,0
ЛВВ03-2x20-005	ЛБ20ЖУ	20	-24	—	—	60	Косинусная	IP51	735x218x118	4,5

Модификации

- ЛПВ01-...-003 – 1 люм. лампа 36 Вт, рамка с рассеивателем, номинальное напряжение -50 В
- ЛПВ01-...-004 – 1 люм. лампа 36 Вт, рамка с рассеивателем, номинальное напряжение -110 В
- ЛПВ01-...-005 - 1 люм. лампа 36 Вт, рамка с рассеивателем, номинальное напряжение ~220 В
- ЛВВ03-...-001 – 2 люм. лампы по 18 Вт, рассеиватель с прокладкой, номинальное напряжение -50 В
- ЛВВ03-...-002 – 2 люм. лампы по 18 Вт, рассеиватель с прокладкой, номинальное напряжение -110 В
- ЛВВ03-...-004 – 2 люм. лампы по 18 Вт, рассеиватель с прокладкой, номинальное напряжение ~220 В
- ЛВВ03-...-005 – 2 люм. лампы по 18 Вт, рассеиватель с прокладкой, номинальное напряжение -24 В
- Светильник имеет два режима работы – в режиме общего освещения работают люминесцентные лампы, в режиме аварийного освещения – лампа накаливания мощностью 25 Вт
- Комплектуется ЭПРА, встроенным в корпус светильника
- Цвет светильников по умолчанию: ЛВВ03 – белый, ЛПВ01 – корпус серый, рамка белая

Конструкция и обслуживание

- Корпус изготовлен из стального проката, покрытого белой порошковой краской
- Отражатель изготовлен из светотехнического алюминия с высоким коэффициентом отражения
- Защитное стекло-рассеиватель изготовлено из матового светостабилизированного поликарбоната
- Светильник рекомендуется устанавливать на потолок вагона накладным способом
- Оптический отсек и отсек ПРА – доступ снизу. Для технического обслуживания светильников необходимо вывернуть винты, соединяющие панель-отражатель с корпусом. Панель примет вертикальное положение. Это обеспечит свободный доступ к ЭПРА, патрону лампы накаливания, клеммным колодкам с монтажными проводами

Преимущества

- Антивандальность: защитное стекло из ударопрочного материала поликарбоната
- Виброустойчивость
- Энергоэффективность: ЭПРА снижает потери мощности
- Гарантия качества: отражатель обработан электрохимической полировкой и анодированием, защищен от окисления и коррозии, а защитное стекло сохраняет коэффициент пропускания с течением времени
- Удобство обслуживания: ЭПРА, патроны люминесцентных ламп и патрон лампы накаливания расположены на на съемной панели-отражателе.
- Дизайн: функциональный классический

Конструктивные особенности | IP51 | ЭПРА | cosφ 0,98 | класс I

ЛВВ 04/05

ЛВВ04/05

Общее и аварийное освещение купе и коридоров пассажирских вагонов (ЛВВ04)
Освещение вспомогательных помещений пассажирских вагонов (ЛВВ05)

ТУ 3461-019-05758434-99

Напряжение	~220 ± 10 В -110 ± 23 В -50 ± 3 В
Номинальная частота	50 Гц
Климатическое исполнение	УХЛ4.2
Габаритные размеры (L x B x H)	в таблице

ЛВВ05

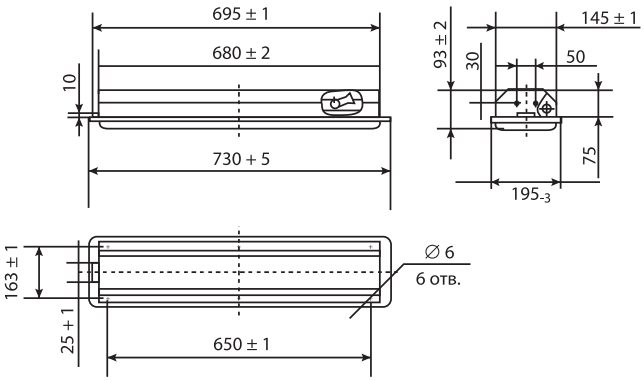

ЛВВ04

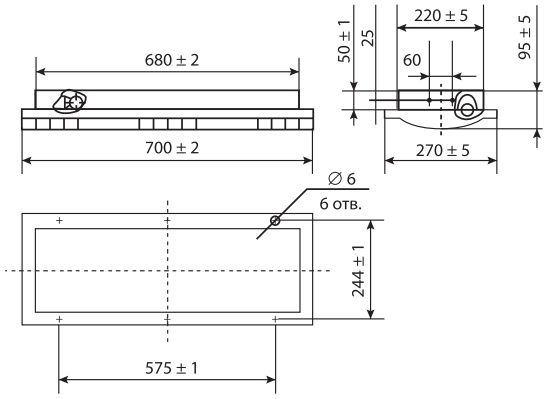

Назначение | Преимущества

Наименование	Тип источника света	Кол-во и мощность ламп общего освещения, Вт	Тип источника света аварийного освещения	Номинальная мощность ав. освещения, Вт	Напряжение питающей сети , В	КПД, % (не менее)	Степень защиты	Габаритные размеры (LxBxH), мм	Масса кг, (не более)
ЛВВ04-2х20(1х25)-001	ЛЛ Т8	2х18	Ж110-25	25	-110	50	IP20	705х275х100	6,00
ЛВВ04-2х20(1х25)-002	ЛЛ Т8	2х18	Ж54-25	25	-50	50	IP20	705х275х100	6,00
ЛВВ05-2х20(1х25)-001	ЛЛ Т8	2х18	Ж110-25	25	-110	45	IP51	735х195х95	5,00
ЛВВ05-2х20(1х25)-002	ЛЛ Т8	2х18	Ж54-25	25	-50	45	IP51	735х195х95	5,00
ЛВВ05-2х20(1х25)-003	ЛЛ Т8	2х18	Ж110-25	25	~220	45	IP51	735х195х95	5,00

Модификации

- ЛВВ04-...-001 – экранирующая решётка, номинальное напряжение -110 В
- ЛВВ04-...-002 – экранирующая решётка, номинальное напряжение -50 В
- ЛВВ05-...-001 – матовый рассеиватель, номинальное напряжение -110 В
- ЛВВ05-...-002 – матовый рассеиватель, номинальное напряжение -50 В
- ЛВВ05-...-003 – матовый рассеиватель, номинальное напряжение ~220 В
- Светильник имеет два режима работы – в режиме общего освещения работают 2 люминесцентные лампы мощностью 18 Вт, в режиме аварийного освещения – лампа накаливания мощностью 15 Вт
- Комплектуется ЭПРА, встроенным в корпус светильника
- Цвет светильников по умолчанию: белый

Конструкция и обслуживание

- Корпус и экранирующая решётка изготовлены из стального проката, покрытого белой порошковой краской
- Отражатель изготовлен из светотехнического алюминия с высоким коэффициентом отражения
- Защитное стекло-рассеиватель изготовлено из матового светостабилизированного поликарбоната
- Светильник рекомендуется устанавливать в нишу на потолке вагона
- Оптический отсек – доступ снизу. Для замены люминесцентной лампы и доступа к ламподержателю необходимо с помощью отвертки нажать на штифт до упора и повернуть его на 90°. Рассеиватель с рамкой примет вертикальное положение. Это обеспечит свободный доступ к лампе с патроном
- Отсек ПРА и отсек лампы накаливания – доступ снизу. Вывернуть два винта, соединяющие панель-отражатель с корпусом. Панель примет вертикальное положение. Это обеспечит свободный доступ к ЭПРА, клеммной колодке с монтажными проводами и лампам накаливания с патроном

Преимущества

- Антивандальность: ударопрочное защитное стекло/экранирующая решётка, специальные винты, не открываемые обычной отверткой
- Виброустойчивость
- Энергоэффективность: ЭПРА снижает потери мощности
- Гарантия качества: отражатель обработан электрохимической полировкой и анодированием, защищен от окисления и коррозии, а защитное стекло сохраняет коэффициент пропускания с течением времени
- Удобство обслуживания: ЭПРА, патроны люминесцентных ламп и патрон лампы накаливания расположены на съемной панели-отражателе.
- Безопасность: в светильниках ЛВВ04 (с решёткой) лампа накаливания закрыта съёмной крышкой из прозрачного поликарбоната.
- Дизайн: функциональный классический

Конструктивные особенности | IP 20 | IP51 | ЭПРА | cosφ 0,98 | класс I

Световая линия

СЛВ01

Общее рабочее, дежурное и аварийное освещение салонов вагонов электропоездов, вагонов локомотивной тяги, вагонов метрополитена

ТУ 3461-019-05758434-99

Напряжение	~220 ± 10 В -110 ± 23 В -50 ± 3 В -75 В
Номинальная частота	50 Гц
Климатическое исполнение	УХЛ3
Габаритные размеры (L x B x H)	в таблице

СЛВ01-36(1х15)-010

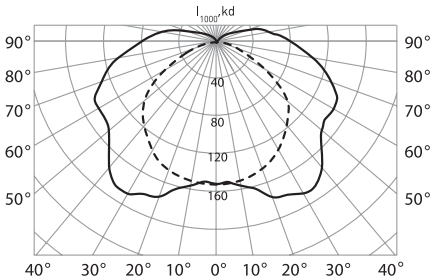

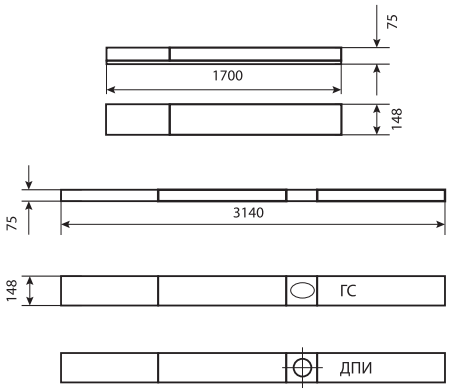

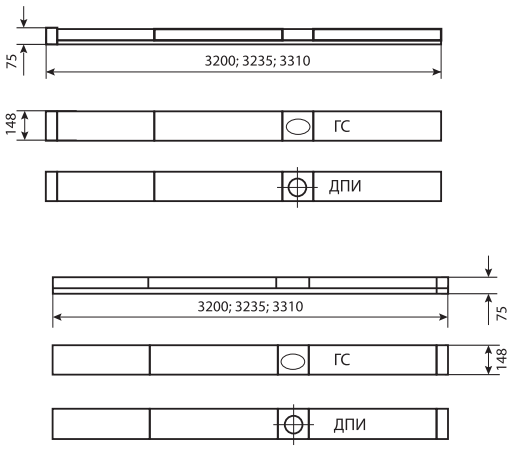

Назначение | Преимущества

Наименование	Тип источника света	Кол-во и мощность ламп общего освещения, Вт	Тип источника света, аварийное освещение	Напряжение питающей сети, В	Степень защиты	Габаритные размеры (LxBxH), мм	Масса, кг (не более)
СЛВ01-2х36(1х15)-002	ЛЛ Т8	2х36	Ж110-15	-110	IP41	3140х148х75	7,00
СЛВ01-2х36(1х15)-003	ЛЛ Т8	2х36	Ж110-15	-110	IP41	3200х148х75	7,00
СЛВ01-2х36(1х15)-004	ЛЛ Т8	2х36	Ж110-15	-110	IP41	3200х148х75	7,00
СЛВ01-2х36(1х15)-005	ЛЛ Т8	2х36	Ж110-15	-110	IP41	3235х148х75	9,00
СЛВ01-2х36(1х15)-006	ЛЛ Т8	2х36	Ж110-15	-110	IP41	3235х148х75	9,00
СЛВ01-2х36(1х15)-007	ЛЛ Т8	2х36	Ж110-15	-110	IP41	3310х148х75	9,00
СЛВ01-2х36(1х15)-008	ЛЛ Т8	2х36	Ж110-15	-110	IP41	3310х148х75	9,00
СЛВ01-2х36(1х15)-009	ЛЛ Т8	2х36	Ж110-15	-110	IP41	3310х148х75	9,00
СЛВ01-2х36(1х15)-010, 020,030	ЛЛ Т8	1х36	Ж54-15, Ж110-15	-50 В/ -110 В/ -75 В	IP41	1760х148х75	6,00
СЛВ01-2х36(1х15)-011, 021,031	ЛЛ Т8	2х36	Ж54-15, Ж110-15	-50 В/ -110 В/ -75 В	IP41	3140х143х75	9,00
СЛВ01-2х36(1х15)-012, 022,032	ЛЛ Т8	2х36	Ж54-15, Ж110-15	-50 В/ -110 В/ -75 В	IP41	3200х148х75	9,00
СЛВ01-2х36(1х15)-013, 023,033	ЛЛ Т8	2х36	Ж54-15, Ж110-15	-50 В/ -110 В/ -75 В	IP41	3200х143х75	9,00
СЛВ01-2х36(1х15)-014, 024,034	ЛЛ Т8	2х36	Ж54-15, Ж110-15	-50 В/ -110 В/ -75 В	IP41	3235х140х75	9,00
СЛВ01-2х36(1х15)-015, 025,035	ЛЛ Т8	2х36	Ж54-15, Ж110-15	-50 В/ -110 В/ -75 В	IP41	3235х140х75	9,00
СЛВ01-2х36(1х15)-016, 026,036	ЛЛ Т8	2х36	Ж54-15, Ж110-15	-50 В/ -110 В/ -75 В	IP41	3310х148х75	9,00
СЛВ01-2х36(1х15)-017, 027,037	ЛЛ Т8	2х36	Ж54-15, Ж110-15	-50 В/ -110 В/ -75 В	IP41	3310х148х75	9,00
СЛВ01-2х36(1х15)-018, 028,038	ЛЛ Т8	1х36 + 1х18	Ж54-15, Ж110-15	-50 В/ -110 В/ -75 В	IP41	2600х148х75	7,00
СЛВ01-2х36(1х15)-019, 029,039	ЛЛ Т8	2х36	Ж54-15, Ж110-15	-50 В/ -110 В/ -75 В	IP41	3310х148х75	9,00

Конструктивные особенности IP41 ЭПРА cosφ 0,98 max 4,0 mm² класс I

Световая линия

СЛВ01

Модификации

- Комплекс «Световая линия» собирается из отдельных модулей: двухламповых, с последовательно расположенными люминесцентными лампами мощностью 36 Вт и 36+18 Вт и одноламповых с люминесцентной лампой мощностью 36 Вт, в которые могут быть установлены громкоговорители и пожарные оповещатели (дымовые и пламенные) в соответствии с компоновкой салона вагонов
- 002...009 – номинальное напряжение 110 В, 2 люминесцентных лампы 36 Вт + лампа накаливания 15 Вт
- Светильник имеет два режима работы – в основном режиме работают люминесцентные лампы (1 или 2 лампы мощностью 36 Вт), в аварийном – лампа накаливания мощностью 15 Вт
- Комплектуется ЭПРА, встроенным в корпус светильника
- Цвет светильника по умолчанию: белый

Конструкция и обслуживание

- Основание представляет собой алюминиевый профиль
- Отражатель изготовлен из светотехнического алюминия ALANOD с высоким коэффициентом отражения
- Защитное стекло-рассеиватель изготовлено из светостабилизированного поликарбоната
- Декоративные крышки (торцевые и межмодульные) изготовлены из трудногорючей пластмассы
- Модули световой линии рекомендуется устанавливать на потолке вагона накладным методом
- Питание люминесцентных ламп общего освещения осуществляется от сети переменного тока с номинальным напряжением 220 В и постоянного тока с ном. напряжением 50 В, 110 В, 80 В или 75 В через ЭПРА. Питание ламп накаливания дежурного и аварийного освещения осуществляется от сети постоянного тока с ном. напряжением 50 В и 110 В
- Все провода общего и аварийного освещения, сигнальных сетей (громкая связь, пожарные оповещатели) проложены магистрально внутри модулей. Для подключения к сети в модулях установлены наборы клемм
- Оптический отсек и отек ПРА – доступ снизу. Для замены лампы необходимо открыть рассеиватель. Рассеиватель открывается в любую из сторон, а также снимается с модулей, что обеспечивает удобный свободный доступ к лампе с патроном

Преимущества

- Антивандальность: ударопрочные рассеиватель и корпус
- Негорючесть: рассеиватель и крышка изготовлены из трудногорючей пластмассы
- Виброустойчивость
- Энергоэффективность: ЭПРА снижает потери мощности
- Гарантия качества: отражатель обработан электрохимической полировкой и анодированием, защищен от окисления и коррозии, а защитное стекло сохраняет коэффициент пропускания с течением времени
- Удобство обслуживания: ЭПРА установлен на легкосъемной панели
- Дизайн: функциональный классический

Конструктивные особенности | IP41 | ЭПРА | cosφ 0,98 | max 4,0 mm² | класс I

ЛВВ 06/07

ЛВВ06/07

Общее и аварийное освещение купе и коридоров пассажирских вагонов (ЛВВ06)
Освещение вспомогательных помещений пассажирских вагонов (ЛВВ07)

ТУ 3461-019-05758434-99

Напряжение _____ -110 ± 23 В
-50 ± 3 В

Номинальная частота _____ 50 Гц

Климатическое исполнение _____ У2, УХЛ4.2

Габаритные размеры (L x B x H)_____ в таблице

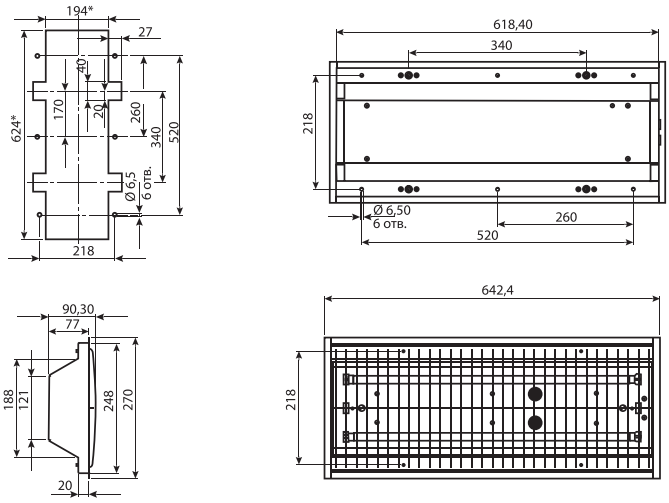

Масса не более 5,0 кг
ЛВВ06-2x14(2x2)-001, 002 УХЛ4.2

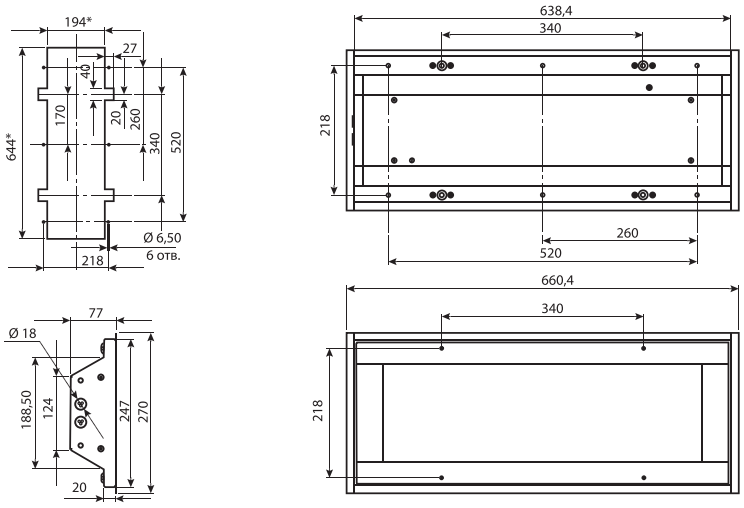

Масса не более 6,0 кг
ЛВВ07-2x14(2x2)-001, 002 У2

Назначение | Преимущества

Наименование	Тип источника света	Номинальная мощность, Вт	Напряжение питающей сети , В	КПД, % (не менее)	Коэффициент мощности (не менее)	Степень защиты	Габаритные размеры (L x B x H), мм	Масса кг, (не более)
ЛВВ06-2х14(2х2)-001	ЛЛ Т5, светодиод	28 (4)	-110	65	0,96	IP20	638,4х266х90,3	5,00
ЛВВ06-2х14(2х2)-002	ЛЛ Т5, светодиод	28 (4)	-50	65	0,96	IP20	638,4х266х90,3	5,00
ЛВВ07-2х14(2х2)-001	ЛЛ Т5, светодиод	28 (4)	-110	50	0,96	IP51	656,4х266х77	6,00
ЛВВ07-2х14(2х2)-002	ЛЛ Т5, светодиод	28 (4)	-50	50	0,96	IP51	656,4х266х77	6,00

Модификации

- ЛВВ06-...-001 – экранирующая решётка, номинальное напряжение -110 В
- ЛВВ06-...-002 – экранирующая решётка, номинальное напряжение -50 В
- ЛВВ07-...-001 – рифлёный рассеиватель, номинальное напряжение -110 В
- ЛВВ07-...-002 – рифлёный рассеиватель, номинальное напряжение -50 В
- Светильник имеет два режима работы – в режиме общего освещения работают 2 люминесцентные лампы мощностью 14 Вт, в режиме аварийного освещения – два светодиода мощностью 2 Вт
- Комплектуется ЭПРА, встроенным в корпус светильника
- Цвет светильников по умолчанию: белый

Конструкция и обслуживание

- Корпус и экранирующая решётка изготовлены из стального проката, покрытого белой порошковой краской
- Отражатель изготовлен из светотехнического алюминия с высоким коэффициентом отражения
- Защитное стекло-рассеиватель изготовлено из рифлёного свето-стабилизированного поликарбоната
- Светильник рекомендуется устанавливать в нишу на потолке вагона
- Оптический отсек – доступ снизу. Открываются четыре замка – для этого с помощью отвертки нажать на штифт через специальные отверстия в экранирующей решётке или рамки с рассеивателем до упора и повернуть на 90°. Открыть решётку (рамку). Это обеспечит свободный доступ к лампе с патроном
- Отсек ПРА – доступ снизу. Вывернуть два винта, соединяющие панель с корпусом. Панель примет вертикальное положение. Это обеспечит свободный доступ к ЭПРА, клеммной колодке с монтажными проводами и светодиодным лампам

Преимущества

- Антивандальность: ударопрочное защитное стекло/ экранирующая решётка, специальные винты, не открываемые обычной отверткой
- Виброустойчивость
- Большой срок службы: в течение длительного времени не требуется замена источника света
- Энергоэффективность: светодиодная лампа имеет высокую световую отдачу, ЭПРА снижает потери мощности
- Гарантия качества: отражатель обработан электрохимической полировкой и анодированием, защищен от окисления и коррозии, а защитное стекло сохраняет коэффициент пропускания с течением времени
- Удобство обслуживания: ЭПРА установлен на легкосъемной панели
- Дизайн: функциональный классический

Конструктивные особенности | IP 20 | IP51 | ЭПРА | cosφ 0,98 | класс I

СВВ 02

СВВ02

Освещение переходных площадок

ТУ 3461-019-05758434-99

Напряжение	-110 ± 23 В -50 ± 3 В
Климатическое исполнение	У1
Габаритные размеры (∅ x H)	∅ 150x69 мм

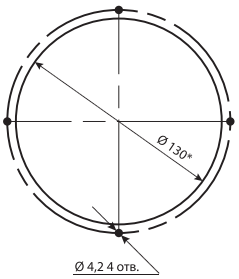

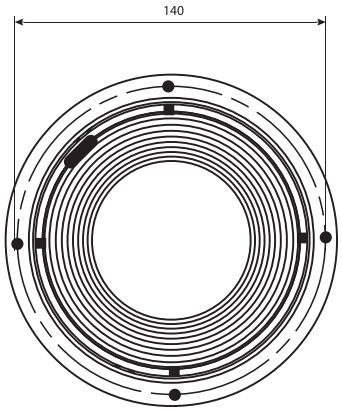

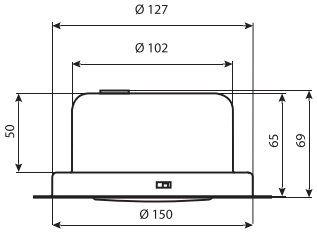

Масса не более 0,4 кг
СВВ02-3-001, 002 У1

Назначение | Преимущества

Наименование	Тип источника света	Номинальная мощность, Вт	Напряжение питающей сети, В	Коэффициент мощности (не менее)	Степень защиты	Масса, кг (не более)
СВВ02-3-001	Светодиод	3	-110	0,98	IP55	0,40
СВВ02-3-002	Светодиод	3	-50	0,98	IP55	0,40

Модификации

- 001 – номинальное напряжение -110 В
- 002 – номинальное напряжение -50 В
- Комплектуется ЭПРА, встроенным в корпус светильника
- Цвет светильника по умолчанию: белый

Конструкция и обслуживание

- Корпус изготовлен из алюминия, защищённого порошковым покрытием
- Защитное стекло-рассеиватель изготовлено из призматического светостабилизированного поликарбоната
- Светильник рекомендуется устанавливать в нишу на потолке вагона. Другие положения также возможны
- Оптический отсек и отсек ПРА – доступ снизу. С помощью спецключа открывается защитное стекло, что обеспечивает доступ к ЭПРА, и панели со светодиодными лампами

Преимущества

- Антивандальность: ударопрочное защитное стекло, специальные винты, не открываемые обычной отверткой
- Виброустойчивость
- Большой срок службы: в течение длительного времени не требуется замена источника света
- Энергоэффективность: светодиодная лампа имеет высокую световую отдачу, ЭПРА снижает потери мощности
- Гарантия качества: отражатель обработан электрохимической полировкой и анодированием, защищен от окисления и коррозии, а защитное стекло сохраняет коэффициент пропускания с течением времени
- Удобство обслуживания: ЭПРА установлен на легкосъемной панели
- Дизайн: функциональный классически

Светильник «Фара»

СПВ01

Освещение железнодорожных путей метрополитена

Напряжение _____ -80 В

Климатическое исполнение _____ УХЛ2,1

Габаритные размеры (LxBxH) ____ 350x184x66 мм

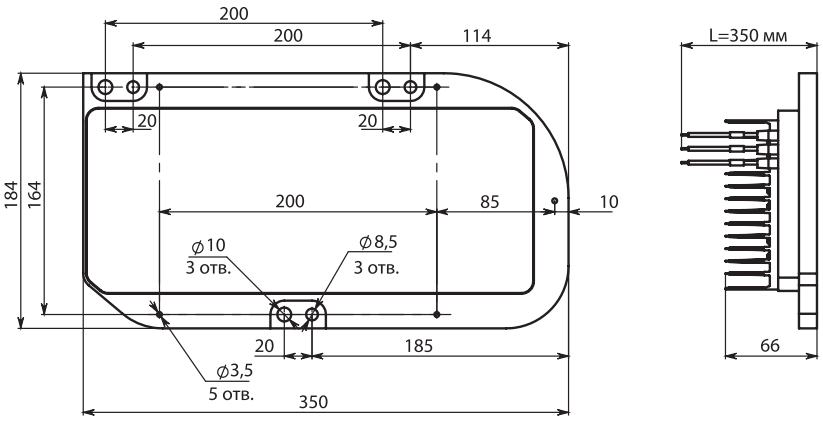

Назначение | Преимущества | 50 000 часов

Наименование	Тип источника света	Номинальная мощность, Вт	«Напряжение питающей сети , В»	Коэффициент мощности (не менее)	Степень защиты	Габаритные размеры (LxBxH), мм	Масса кг, (не более)
ФАРА 105.005.000	светодиод	36	-80	0,98	IP65	350x184x66	2,60
ФАРА 105.005.000-01	светодиод	36	-80	0,98	IP65	350x184x66	2,60

Модификации

- 105.005.000 – правая
- 105.005.000-01 – левая
- Комплектуется блоком питания, встроенным в корпус фары
- Цвет светильника по умолчанию: серый

Конструкция и обслуживание

- Корпус изготовлен из алюминия, защищен порошковым покрытием
- Защитное стекло – силикатное закаленное
- Оптический блок фары включает в себя фару дальнего света, состоящую из 30 светодиодов белого цвета
- Для обеспечения отличной видимости рельсов в на расстоянии 350 м применена концентрирующая вторичная оптика на мощных светодиодах. Мощность фар подобрана так, что даже в случае выхода из строя одной из них освещенность все равно будет удовлетворять требованиям
- Оптика спроектирована так, чтобы исключить засветку стен тоннеля, которые создавали бы фоновую яркость и снижали бы расстояние, которое способен просматривать машинист, и его утомляемость. Концентрируя весь свет на рельсах (не на стенах), удалось добиться максимальной дальности комфортного различения объектов в тоннеле
- Для экономии электроэнергии фары снабжены датчиком освещенности, автоматически уменьшающим интенсивность свечения до 70% при приближении к освещенной станции и восстанавливающим ее до 100% при въезде в темный тоннель. Таким образом не только снижается энергопотребление, но и исключается ослепление пассажиров, ожидающих поезда, излишне ярким светом
- Фара устанавливается в нишу маски головного вагона метрополитена

Преимущества

- Антивандальность: ударопрочное защитное стекло
- Виброустойчивость
- Большой срок службы: в течение длительного времени не требуется замена источника света
- Высокая степень защиты от воздействия окружающей среды: светильник полностью пыле- и влагонепроницаем.
- Дизайн: оригинальный

Конструктивные особенности | LED | IP65 | ЭПРА | cosφ 0,98 | класс III