Перейти к продукции

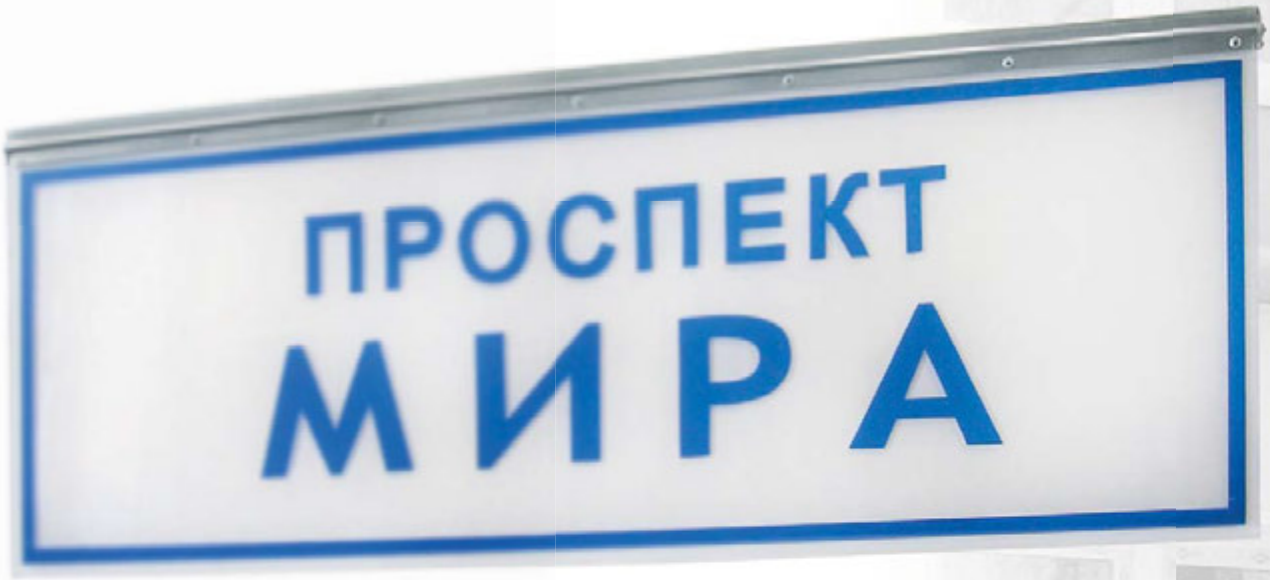

СПЕЦИАЛЬНОЕ ОСВЕЩЕНИЕ

ЛДП67

ЛДП67

Обеззараживание воздуха и поверхности предметов, стен и т.п. в теплицах, лечебных учреждениях, объектах пищевой промышленности, а также в др. производственных, административных и общественных зданиях

Напряжение	220 ± 10% В
Номинальная частота	50 Гц
Климатическое исполнение	У5
Габаритные размеры (L x B x H)	1253x575x93 мм

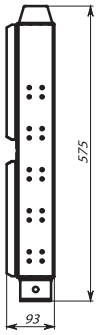

Назначение Преимущества

Наименование	Тип источника света	Номинальная мощность, Вт	КПД, % (не менее)	Коэффициент мощности (не менее)	Тип кривой силы света (КСС)	Степень защиты	Масса, кг (не менее)
ЛДП67-5х75-001	ЛЛ	5х75	55	0,98	Специальная	IP20	1,8

Модификации

- 001– базовая модификация
- Комплектуется ЭПРА
- Цвет светильника по умолчанию: серый

Конструкция и обслуживание

- Корпус облучателя изготовлен оцинкованной стали толщиной 9мм
- Источник облучения – 5 бактерицидных ламп низкого давления, испускающих УФ излучение, подавляющее деятельность микроорганизмов в воздушной среде и на поверхностях стен и предметов в помещении

Преимущества

- Облучатель крепится к потолку или стене с помощью кронштейнов толщиной 2мм
- Облучатель может использоваться только в отсутствии людей

ДБУ69

ДБУ69

Обозначение номеров домов, названий улиц, диапазона квартир в подъездах для облегчения навигации в городе оперативным службам, автомобилистам, жителям и гостям города

ТУ 3461-025-05758434-2008

Напряжение	220 ± 10% В
Номинальная частота	50 Гц
Климатическое исполнение	У1, ХЛ1
Габаритные размеры (L x B x H)	в таблице

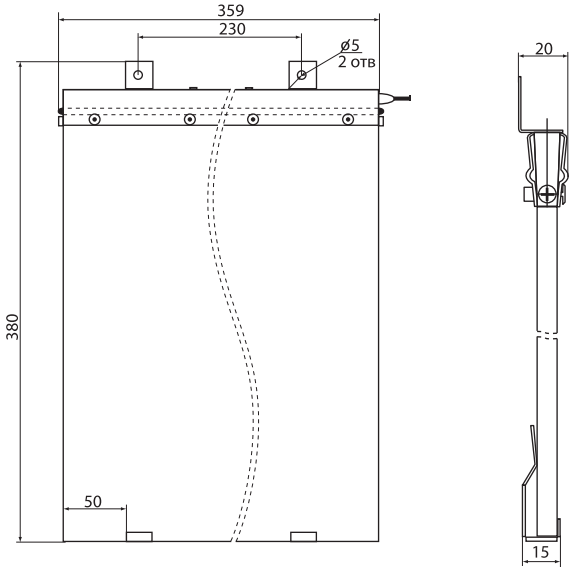

Светильники серии ДБУ69-10-001 У1 (номер дома 350x350 К1)

Назначение | Преимущества | 50 000 часов

Наименование	Тип источника света	Номинальная мощность, Вт	Коэффициент мощности (не менее)	Внешний вид	Условное обозначение	Степень защиты	Габаритные размеры LxBxH, мм	Масса, кг
ДБУ69-10-001 У1 (К1)	Светодиод	10	0,98		К1	IP65	350 x 350 x 20	1,8
ДБУ69-15-001 У1 (К2)	Светодиод	15	0,98		К2	IP65	450 x 450 x 20	2,8
ДБУ69-40-001 У1 (К3)	Светодиод	40	0,98		К3	IP65	600 x 600 x 20	8,2
ДБУ69-15-001 У1 (К4)	Светодиод	15	0,98		К4	IP65	450 x 350 x 20	2,2
ДБУ69-20-001 У1 (К5)	Светодиод	20	0,98		К5	IP65	600 x 450 x 20	3,5
ДБУ69-40-001 У1 (К7)	Светодиод	40	0,98		К7	IP65	1250 x350 x 20	5,5
ДБУ69-40-001 У1 (К9)	Светодиод	40	0,98		К9	IP65	1300 x 450x 20	7,5
ДБУ69-50-001 У1 (К10)	Светодиод	50	0,98		К10	IP65	1600 x 450 x 20	8,5
ДБУ69-60-001 У1 (К11)	Светодиод	60	0,98		К11	IP65	1850 x 450 x 20	9,8
ДБУ69-40-001 У1 (К8 ретро)	Светодиод	40	0,98		К8*	IP65	1250 x 350 x 20	5,5
ДБУ69-50-001 У1 (К12 ретро)	Светодиод	50	0,98		К12*	IP65	1600 x 450 x 20	8,5
ДБУ69-10-001 У1 (К13 ретро)	Светодиод	10	0,98		К13*	IP65	430 x 340 x 20	1,7
ДБУ69-5-001 У1 (ПГ)	Светодиод	5	0,98		ПГ	IP65	150 x 150 x 20	0,7
ДБУ69-10-101 У1	Светодиод	10	0,98		—	IP65	357 x 200 x 32	1,5
ДБУ69-10-102 У1	Светодиод	10	0,98	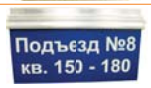	—	IP65	308 x 200 x 32	1,5

* Домовые знаки, устанавливаемые внутри Садового кольца г. Москвы

Модификации

- 001 – названия улиц и номера домов
- 101 – номера подъездов и квартир, белый текст на синем фоне
- 102 – номера подъездов и квартир, синий текст на белом фоне
- ДБУ69-40-001 У1 (К9)
  - Тип указателя
  - Климатическое исполнение
  - Мощность, Вт
- Комплектуется блоком питания независимого исполнения

Блок питания

Конструкция и обслуживание

- Рассеиватель изготовлен из оргстекла толщиной 8 мм со специально обработанной внутренней поверхностью
- Источник света – светодиодная линейка, расположенная в торце рассеивателя
- Трафарет с наименованием улицы или номером дома изготовлен из пленки оракал. Наклеивается на поверхность рассеивателя
- Блок питания устанавливается рядом со светильником на стене дома в распаечной коробке

Преимущества

- Большой срок службы: в течение длительного времени не требуется замена источника света
- Энергоэффективность: высокий коэффициент мощности ПРА, малые потери
- Антивандальность
- Стабильность: рассеиватель сохраняет коэффициент пропускания с течением времени
- Высокая степень защиты от воздействия окружающей среды: светильник полностью пыле- и влагонепроницаем
- Дизайн: функциональный классический

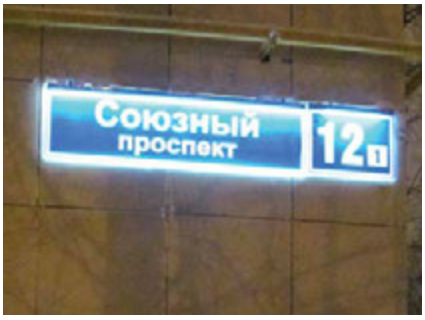

Конструктивные особенности | LED | IP54 | cosφ 0,98 | F | max 4,0 mm² | класс III

ДБУ72

ДБУ72

Аварийное освещение тоннелей, освещение путей эвакуации

ТУ 3461-028-05758434-2011

Напряжение	220 ± 10% В
Номинальная частота	50 Гц
Климатическое исполнение	УХЛ4
Габаритные размеры (L x B x H)	480x291x109 мм

ДБУ72-10-001

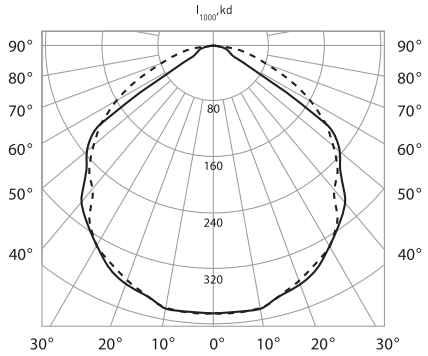

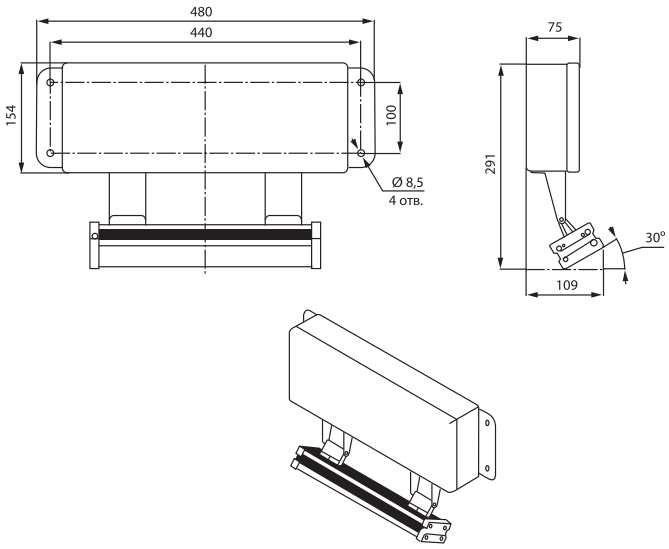

Наименование	Тип источника света	Номинальная мощность, Вт	Напряжение в нормальном режиме, В	Напряжение в аварийном режиме, В	КПД, %	Тип крепления	Степень защиты	Габаритные размеры, LxBxH, мм	Масса, кг (не более)
ДБУ72-10-001	Светодиод	10	220	12	80	накладной	IP65	480x300x82	6,2

Модификации

- 001 – базовая модификация
- Светильник состоит из корпуса, в котором установлены аккумулятор, контроллер, источник питания и светодиодного модуля на поворотных кронштейнах
- Питание в аварийном режиме обеспечивается аккумулятором 12В 7,2 А ч
- Контролер, установленный в корпусе, предназначен для реализации алгоритма работы автономного аварийного светильника. Контролер имеет гальванически изолированный интерфейс, который служит для обмена данными между контроллером и внешними устройствами контроля/управления. Набор передаваемых параметров зависит от поставленной задачи - можно передавать данные об исправности светильника, исправности аккумулятора, состояние заряда, режим работы, время работы в аварийном режиме. Возможно управление светильником: вкл./выкл. светильника, задание уровня светового потока, запуск теста аккумулятора
- Цвет светильника по умолчанию: серый

Конструкция и обслуживание

- Корпус изготовлен из алюминия методом экструзии, защищён порошковым покрытием
- Боковые крышки изготовлены из листовой стали
- Защитное стекло силикатное закалённое
- Светильник комплектуется аккумулятором, обеспечивающим беспрерывную работу в аварийном режиме не менее 3-х часов. Аккумулятор обеспечивает работу в пределах температур от -30 до +50 °С
- Преобразователи напряжения: AC/DC (с 220В переменного тока в 48В постоянного тока питания светильника в штатном режиме) и DC/DC (с 12В постоянного тока от свинцового аккумулятора в 48В постоянного тока для питания светильника в аварийном режиме)
- Светильник содержит 10 белых светодиодов
- Светильник устанавливается на вертикальную поверхность
- Обслуживание – светодиодный модуль обслуживается индивидуально с помощью снятия боковой крышки, крепящейся на четырех винтах
- Подключение – отвернуть винты крепления на крышке блока и снять ее. Подключить провода с установленными на них наконечниками к аккумулятору, ввести провода сети через сальниковый ввод в блок питания и подключить к клеммной колодке

Преимущества

- Долговечность: металлические детали защищены порошковым покрытием
- Виброустойчивость
- Антивандальность: ударопрочные защитное стекло и корпус
- Устойчивость к УФ излучению: защитное стекло сохраняет неизменный коэффициент пропускания
- Высокая степень защиты от воздействия окружающей среды IP65: светильник пыле- и влагонепроницаем
- Модуль можно вращать на кронштейне, что позволяет установить нужный угол наклона. Модульная конструкция обеспечивает должный отвод тепла, светодиоды работают в номинальном режиме
- Большой срок службы: в течение длительного времени не требуется замена источника света
- В аварийном режиме автономен
- Дизайн: функциональный классический